WANDMONTIERBARER...

DW1SSGSD

TECHNISCHE DATEN

- Einfache Monitorbefestigung mit VESA-Montageplatte
- Der gasgefederte Arm ermöglicht den schnellen Wechsel zwischen einer sitzenden und stehenden Arbeitsposition
- Die gasgefederten Arme ermöglichen den schnellen Wechsel zwischen einer sitzenden und stehenden Arbeitsposition
- Feinjustierung für präzise Ausrichtung der Tastaturablage
- Kabelführung im Arm sorgt für einen ordentlichen Arbeitsplatz

Traglast
6

Passend für
10" to 27" flat panels

VESA-Halterungen
75 x 75, 100 x 100 mm

Gesamttiefe
442

Produktgewicht
13.7 kg

Produkt-Dim (L / B / H)
26.22 x 40.16 x 45.28 in (666 x 1020 x 1150 mm)

BESCHREIBUNG
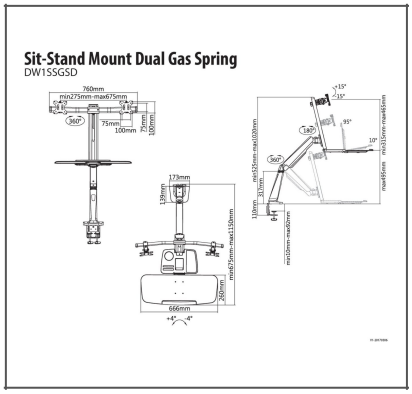
Der Workstation-Monitorständer mit zwei gasgefederten Armen und Sitzen-/Stehen-Funktion von V7 ermöglicht das flexible Arbeiten im Sitzen oder Stehen. An dem Ständer lassen sich zwei 27-Zoll-Monitore befestigen, die sich schwenken, drehen und neigen lassen, um den optimalen Blickwinkel und einen ergonomischen Arbeitsplatz zu erhalten. Der Ständer verfügt darüber hinaus über eine darunter liegende Tastatur- und Mausablage mit Feinjustierung. Auch Unterlagen und Büroutensilien finden auf der Ablage Platz. Für einen aufgeräumten Arbeitsplatz sorgen praktische Kabelführungsclips.