N 30
DPBC620N
D62PBC0N0
D62PBC0N0 EDELSTAHL WANDESSE, 60 CM WALMDACH

COOKING PASSION SINCE 1877

C

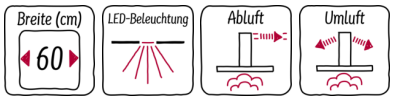

Die Walmdach gehört als bewährter Klassiker zum festen Bestandteil unserer Kollektion.

√ LED Licht: gute Ausleuchtung beim Kochen dank der energiesparenden LED-Beleuchtung

Ausstattung

Technische Daten

Farbe des Kamins : Edelstahl
Bauart : Kaminesse
Approbationszertifikate : CE, VDE
Länge Anschlusskabel (cm) : 130
Höhe des Kamins : 553-730/573-730
Höhe des Gerätes ohne Kamin (mm) : 246
Mindestabstand zur Kochstelle Elektro : 550
Mindestabstand zur Kochstelle Gas : 650
Nettogewicht (kg) : 7,249
Steuerung : mechanisch
Regelung der Leistungsstufen : 3
Max. Gebläseleistung-Abluftbetrieb (m3/h) : 360
Max. Gebläseleistung-Umluftbetrieb (m3/h) : 200
Anzahl der Lampen (Stck) : 2
Schallleistung (dB(A) re 1 pW) : 66
Durchmesser des Abluftstutzens (mm) : 150 / 120
Material des Fettfilters : Aluminium
EAN-Nummer : 4242004221296
Anschlusswert (W) : 100
Absicherung (A) : 10
Spannung (V) : 220-240
Frequenz (Hz) : 50; 60
Steckerart : Schuko-/Gardy.m.Erdung
Art der Installation : Wandmontage

4 242004 221296

Sonderzubehör

Z5138X1	Z5138X1 Aktivkohlefilter (Ersatzbedarf)
Z5138X5	Z5138X5 Starterset für Umluftbetrieb
Z5860N0	Z5860N0 Rückwandpaneel Edelstahl
Z5904N0	Z5904N0 Kaminverlängerung 500 mm
Z5904N5	Z5904N5 Kaminverlängerung 750 mm

N 30
DPBC620N
D62PBC0N0
D62PBC0N0 EDELSTAHL
WANDESSE, 60 CM
WALMDACH

Ausstattung

- Wandesse
- Edelstahl
- 60 cm
- Wahlweise Abluft- oder Umluftbetrieb
- Für Umluftbetrieb ist ein Starterset (Sonderzubehör) notwendig
- Energieeffizienzklasse: C (auf einer Energieeffizienzklassen-Skala von A++ bis E)
- Durchschnittlicher Energieverbrauch: 51.4 kWh/Jahr*
- Lüfter-Effizienzklasse: E*
- Beleuchtungs-Effizienzklasse: A*
- Fettfilter-Effizienzklasse: C*
- Geräusch min./max. Normalstufe: 50/66 dB

Design

- Für Wandmontage über Kochstellen

Komfort

- Drucktasten für 3 Leistungsstufen
- 3 Leistungsstufen
- Doppelflutiges Hochleistungsgebläse
- Metallfettfilter, spülmaschinengeeignet

Technische Informationen

- Gerätemaße Abluft (HxBxT): 799-975 x 600 x 500 mm
- Gerätemaße Umluft (HxBxT): 799-975 x 600 x 500 mm
- Abluftleistung nach EN 61591
  max. 360 m^3/h
- Umluftleistung:
  max. Normalbetrieb: 200 m^3/h
- Max. Förderleistung: 360 m3/h
- Geräuschwerte nach EN 60704-3 und EN 60704-2-13 max. Normalstufe Abluftbetrieb: 66 dB(A) re 1 pW (54 dB(A) re 20 µPa Schalldruck)
- Geräuschwert bei Umluftbetrieb:
  max. Normalstufe: 67 dB(A) re 1 pW (55 dB(A) re 20 µPa Schalldruck)
- Gleichmäßige, helle Beleuchtung mit 2 x 1,5W LED-Modul
- Beleuchtungsstärke: 104 lux
- Farbtemperatur: 3500 K
- Abluftstutzen Ø 150 mm (Ø 120 mm beiliegend)
- Länge Anschlusskabel: 1,3 m mit Stecker
- Gesamtanschlusswert: 100 W

Maße

** Gemäß EU-Regulierung Nr. 65/2014*

N 30
DPBC620N
D62PBC0N0
D62PBC0N0 EDELSTAHL
WANDESSE, 60 CM
WALMDACH

Maßzeichnungen

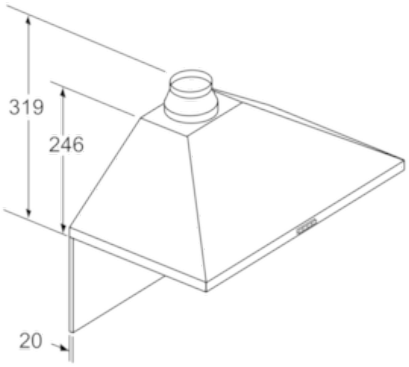

Bei Verwendung einer Rückwand muss das Design des Gerätes beachtet werden.

Maße in mm

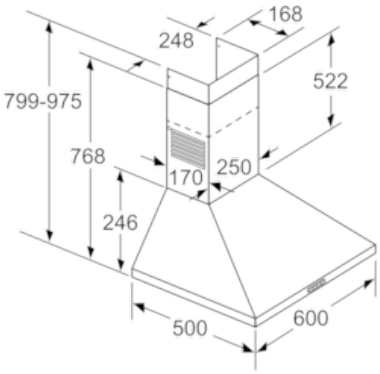

Maße in mm

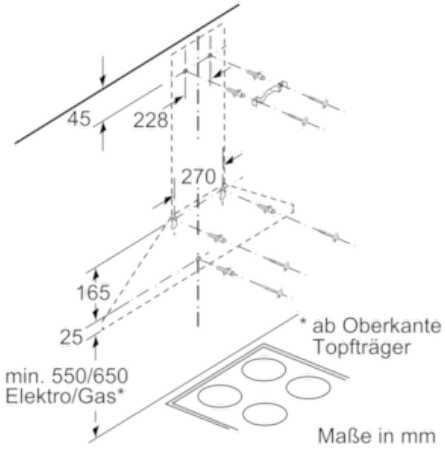

Maße in mm

Maße in mm

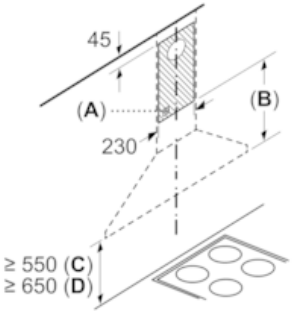

A: Steckdose
B: Abluft: ≥ 280; Umluft: ≥ 490
C: Elektro
D: Gas, ab Oberkante Topfträger