EW2F67204F

IT Lavabiancheria

Istruzioni per l'uso

Electrolux

INDICE

1. INFORMAZIONI DI SICUREZZA....3
2. ISTRUZIONI DI SICUREZZA.... 5
3. INSTALLAZIONE....6
4. ACCESSORI....10
5. DESCRIZIONE DEL PRODOTTO....11
6. PANNELLO DEI COMANDI....12
7. TABELLA DEI PROGRAMMI.... 13
8. VALORI DI CONSUMO.... 16
9. OPZIONI....17
10. IMPOSTAZIONI.... 19
11. PRIMA DI UTILIZZARE L'ELETTRODOMESTICO.... 20
12. UTILIZZO QUOTIDIANO.... 20
13. CONSIGLI E SUGGERIMENTI UTILI....25
14. PULIZIA E MANUTENZIONE.... 26
15. RISOLUZIONE DEI PROBLEMI....31
16. DATI TECNICI.... 33
17. FOGLIO INFORMATIVO PRODOTTO, IN RIFERIMENTO AL REGOLAMENTO UE 1369/2017....34

PENSATI PER VOI

Grazie per aver acquistato un'apparecchiatura Electrolux. Avete scelto un prodotto che ha alle spalle decenni di esperienza professionale e innovazione. Ingegnoso ed elegante, è stato progettato pensando a voi. Quindi, in qualsiasi momento desiderate utilizzarlo, potete esser certi di ottenere sempre i migliori risultati.
Benvenuti in Electrolux.
Visitate il nostro sito web per:

Ricevere consigli d'uso, scaricare i nostri opuscoli, eliminare eventuali anomalie, ottenere informazioni sull'assistenza:
www.electrolux.com/webselfservice

Registrare il vostro prodotto e ricevere un servizio migliore:
www.registerelectrolux.com

Acquistare accessori, materiali di consumo e ricambi originali per la vostra apparecchiatura:
www.electrolux.com/shop

SERVIZIO CLIENTI E MANUTENZIONE

Consigliamo sempre l’impiego di ricambi originali.
Quando si contatta il Centro di Assistenza autorizzato, accertarsi di disporre dei seguenti dati: Modello, numero dell'apparecchio (PNC), numero di serie.
Le informazioni si trovano sulla targhetta di identificazione.

⚠ Avvertenza/Attenzione - Importanti Informazioni per la sicurezza

ⓘ Informazioni e suggerimenti generali

Informazioni sull'ambiente

Con riserva di modifiche.

1. ⚠ INFORMAZIONI DI SICUREZZA

Leggere attentamente le istruzioni fornite prima di installare e utilizzare l'apparecchiatura. I produttori non sono responsabili di eventuali lesioni o danni derivanti da un'installazione o un uso scorretti. Conservare sempre le istruzioni in un luogo sicuro e accessibile per poterle consultare in futuro.

1.1 Sicurezza dei bambini e delle persone vulnerabili

- Questa apparecchiatura può essere usata da bambini a partire dagli 8 anni e da adulti con limitate capacità fisiche, sensoriali o mentali o con scarsa esperienza o conoscenza sull'uso dell'apparecchiatura, solamente se sorvegliati o se istruiti relativamente all'uso dell'apparecchiatura e se hanno compreso i rischi coinvolti.
- I bambini di età compresa fra i 3 e gli 8 anni e le persone con disabilità diffuse e complesse vanno tenuti lontani dall'apparecchiatura a meno che non vi sia una supervisione continua.
- Tenere lontani dall'apparecchiatura i bambini al di sotto dei 3 anni se non costantemente supervisionati.
- Non consentire ai bambini di giocare con l'apparecchiatura.
- Tenere gli imballaggi lontano dai bambini e smaltirli in modo adeguato.
- Tenere i detersivi al di fuori della portata dei bambini.
- Tenere i bambini e gli animali domestici lontano dall'apparecchiatura quando l'oblò è aperto.
- I bambini non devono eseguire interventi di pulizia e manutenzione sull'apparecchiatura senza essere supervisionati.

1.2 Avvertenze di sicurezza generali

- Non modificare le specifiche tecniche dell'apparecchiatura.
- Questo elettrodomestico è destinato ad un uso domestico e applicazioni simili, quali:
  - cucine di negozi, uffici e altri ambienti di lavoro;
  - clienti di hotel, motel, bed and breakfast e altri ambienti residenziali;
  - aree per uso comune in condomini o lavanderie a gettoni.
- Non superare il volume di carico massimo di 7 kg (consultare il capitolo “Tabella dei programmi”).
- La pressione di funzionamento dell'acqua nel punto di ingresso dal collegamento esterno deve essere compresa fra 0.5 bar (0.05 MPa) e 8 bar (0.8 MPa).
- Le aperture di ventilazione alla base non devono essere coperte da un tappeto, da una moquette o da eventuali rivestimenti per pavimenti.
- L'apparecchiatura deve essere collegata alla presa dell'acqua servendosi dei nuovi set di tubi forniti in dotazione o ancora dei nuovi set di tubi forniti dal Centro Assistenza Autorizzato.
- I tubi usati non devono essere riutilizzati.
- Se il cavo di alimentazione è danneggiato, deve essere sostituito dal produttore, da un tecnico autorizzato o da una persona qualificata per evitare situazioni di pericolo.
- Prima di eseguire qualunque intervento di manutenzione, spegnere l'apparecchiatura ed estrarre la spina dalla presa.
- Non usare acqua spray ad alta pressione né vapore per pulire l'apparecchio.
- Pulire l'apparecchiatura con un panno inumidito. Utilizzare solo detergenti neutri. Non usare prodotti abrasivi, spugnette abrasive, solventi od oggetti metallici.

2. ISTRUZIONI DI SICUREZZA

2.1 Installazione

L'installazione deve essere conforme alle normative nazionali pertinenti.

- Togliere i bulloni dell'imballaggio e di trasporto, comprese le boccole in gomma col distanziatore di plastica.
- Tenere i bulloni di transito in un luogo sicuro. Se l'apparecchiatura va spostata in futuro dovranno essere nuovamente fissati per evitare che il cesto causi danni interni.
- Prestare sempre attenzione in fase di spostamento dell'apparecchiatura, dato che è pesante. Usare sempre i guanti di sicurezza e le calzature adeguate.
- Attenersi alle istruzioni fornite insieme all'apparecchiatura.
- Non installare o utilizzare l'apparecchiatura se è danneggiata.
- Non installare o utilizzare l'apparecchiatura in ambienti in cui la temperatura è al di sotto di 0°C o all'aperto.
- L'area di pavimento dove sarà installata l'apparecchiatura deve essere piana, stabile, resistente al calore e pulita.
- Accertarsi che l'aria circoli liberamente tra l'apparecchiatura e il pavimento.
- Una volta posizionata l'apparecchiatura, verificare che sia in piano utilizzando una livella. Se l'apparecchiatura non è in piano, regolare i piedini di conseguenza.
- Non installare l'apparecchiatura direttamente sullo scarico a pavimento.
- Non spruzzare acqua sull'apparecchiatura e non esporla a eccessiva umidità.
- Non installare l'apparecchiatura in condizioni in cui non è possibile aprire completamente la porta dell'apparecchiatura stessa.
- Non collocare un contenitore chiuso sotto l'apparecchiatura per raccogliere possibili perdite. Contattare il Centro di Assistenza autorizzato per sapere quali accessori si possono utilizzare.

2.2 Collegamento elettrico

AVVERTENZA!
Rischio di incendio e scossa elettrica.

- L'apparecchiatura deve disporre di una messa a terra.
- Utilizzare sempre una presa elettrica con contatto di protezione correttamente installata.
- Verificare che i parametri sulla targhetta siano compatibili con le indicazioni elettriche dell'alimentazione.
- Non utilizzare prese multiple e prolunghe.
- Accertarsi di non danneggiare la spina e il cavo. Qualora il cavo elettrico debba essere sostituito, l’intervento dovrà essere effettuato dal nostro Centro di Assistenza autorizzato.
- Inserire la spina di alimentazione nella presa solo al termine dell'installazione. Verificare che la spina di alimentazione rimanga accessibile dopo l'installazione.
- Non toccare il cavo di alimentazione o la spina di alimentazione con la mani bagnate.
- Non tirare il cavo di alimentazione per scollegare l’apparecchiatura. Tirare sempre dalla spina.
- Questa apparecchiatura è conforme alle direttive CEE.

2.3 Collegamento dell’acqua

- Non danneggiare i tubi dell'acqua.
- Prima di eseguire il collegamento a tubi nuovi, tubi non usati a lungo, dove sono stati eseguiti interventi di riparazione o sono stati inseriti nuovi dispositivi (misuratori dell'acqua, ecc.), lasciar scorrere l'acqua fino a che non sarà trasparente e limpida.
- Verificare che non vi siano perdite visibili durante e dopo il primo uso dell'apparecchiatura.

- Non usare una prolunga se il tubo di carico dell'acqua è troppo corto. Contattare il Centro di Assistenza autorizzato per sostituire il tubo di carico dell'acqua.
- Si può vedere dell'acqua fuoriuscire dal tubo di scarico. Questa condizione è imputabile alle prove con acqua eseguite sulle apparecchiature in fabbrica.
- È possibile prolungare il tubo di scarico fino a un massimo di 400 cm. Contattare il Centro Assistenza autorizzato per l'altro tubo di scarico e la prolunga.

2.4 Utilizzo

AVVERTENZA!
Vi è il rischio di lesioni, scosse elettriche, incendi, ustioni o danni all'apparecchiatura.

- Attenersi alle istruzioni di sicurezza riportate sulla confezione del detersivo.
- Non appoggiare o tenere liquidi o materiali infiammabili, né oggetti facilmente incendiabili sull'apparecchiatura, al suo interno o nelle immediate vicinanze.
- Verificare che tutti gli oggetti metallici vengano tolti dal bucato.
- Non lavare i tessuti molto sporchi di olio, grasso o altre sostanze oleose. Può danneggiare la parti in gomma della lavatrice. Pre-lavare questi tessuti prima di metterli in lavatrice.
- Non toccare la porta in vetro mentre un programma è in funzione. Il vetro può surriscaldarsi.

2.5 Assistenza Tecnica

- Per riparare l'apparecchiatura contattare il Centro di Assistenza Autorizzato.
- Utilizzare esclusivamente ricambi originali.

2.6 Smaltimento

AVVERTENZA!
Rischio di lesioni o soffocamento.

- Staccare la spina dall'alimentazione elettrica e idrica.
- Tagliare il cavo elettrico dell'apparecchiatura e smaltirlo.
- Togliere il blocco porta per evitare che bambini o animali restino intrappolati nel cestello.
- Smaltire l'apparecchiatura in conformità coi requisiti locali per lo smaltimento di componenti elettrici ed elettronici (WEEE).

3. INSTALLAZIONE

AVVERTENZA!
Fare riferimento ai capitoli sulla sicurezza.

3.1 Disimballo

1. Togliere la pellicola esterna. Se necessario, servirsi di un taglierino.

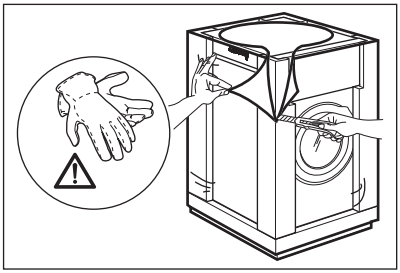

2. Togliere la parte superiore del cartone e i materiali di imballaggio in polistirene.

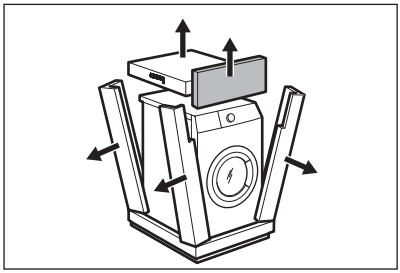

3. Apire la porta. Togliere tutti gli indumenti dal cesto.

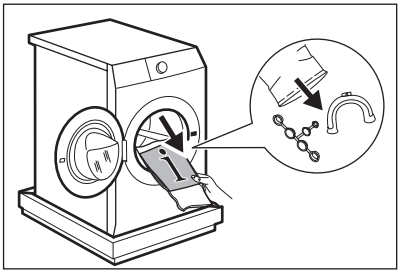

4. Appoggiare l'elemento frontale in polistirolo sul pavimento, sotto all'apparecchiatura. Appoggiare con attenzione l'apparecchiatura sul lato posteriore.

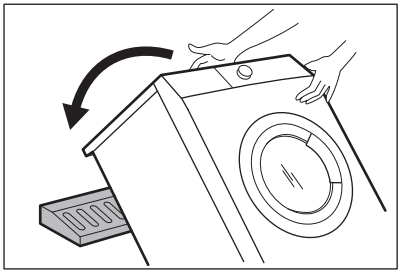

5. Togliere la protezione di polistirolo dal fondo. Rimettere l'apparecchiatura in posizione verticale.

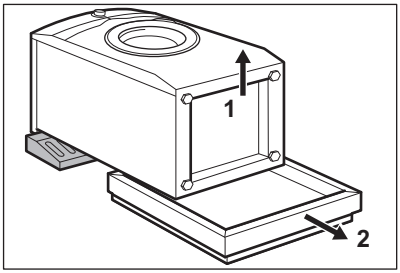

6. Staccare il cavo di alimentazione e il tubo di scarico dagli appositi supporti.

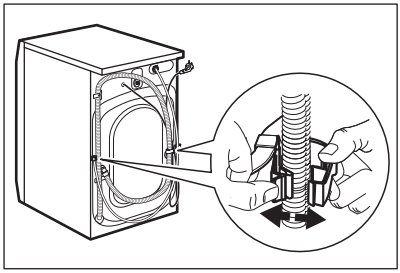

Si può vedere dell'acqua fuoriuscire dal tubo di scarico. Ciò è dovuto al fatto che la lavatrice è stata testata in fabbrica.

7. Togliere i tre bulloni di trasporto ed estrarre i distanziatori in plastica.

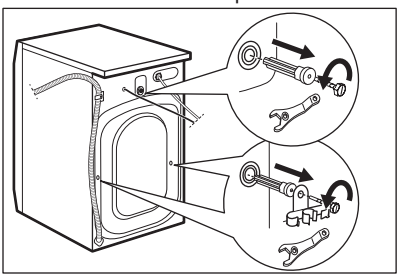

Consigliamo di conservare l'imballaggio e i bulloni per il trasporto per quando si trasporta l'apparecchiatura.

3.2 Posizionamento e livellamento

1. Installare l'apparecchiatura su un pavimento piano e solido.

Assicurarsi che l'apparecchiatura non tocchi la parete o altre unità.

2. Allentare o stringere i piedini per regolare il livello.

AVVERTENZA!
Non mettere cartone, legno o materiali equivalenti sotto i piedini dell'apparecchiatura per regolarne il livello.

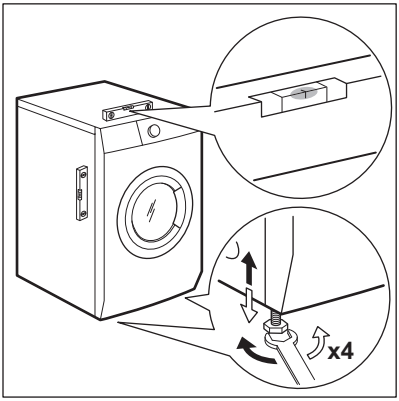

8. Mettere nei fori i cappucci in plastica contenuti nel sacchetto del manuale utente.

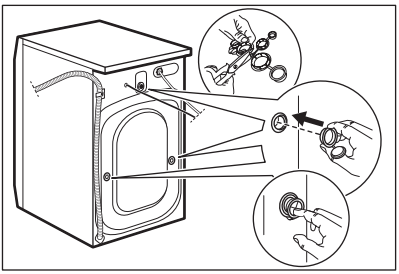

L'apparecchiatura deve essere in piano ed appoggiata in modo stabile.

Una corretta regolazione del livello dell'apparecchiatura ne impedisce la vibrazione, il rumore e il movimento durante il funzionamento.

Quando la macchina viene installata su uno zoccolo o se viene impilata un lavasciuga sulla lavatrice, servirsi degli accessori descritti nel capitolo "Accessori". Leggere attentamente le istruzioni fornite con l'apparecchiatura e con l'accessorio.

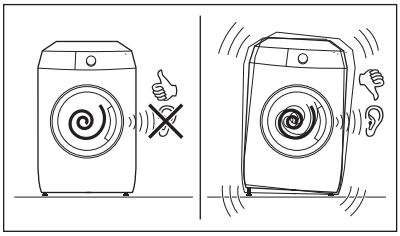

3.3 Tubo di carico

1. Collegare il tubo di ingresso dell'acqua sulla parte posteriore dell'apparecchiatura.
2. Posizionarlo a sinistra o destra, a seconda della posizione del rubinetto.

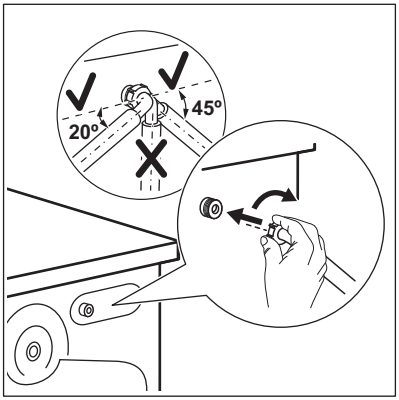

Assicurarsi che il tubo di carico non sia in posizione verticale.

3. Ove necessario, allentare il dado ad anello per sistemarlo nella posizione corretta.
4. Collegare il tubo di carico dell'acqua a un rubinetto dell'acqua fredda con filettatura 3/4".

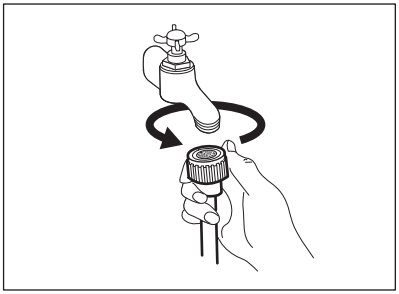

ATTENZIONE!
Accertarsi che non vi siano perdite negli attacchi.

Non usare una prolunga se il tubo di carico dell'acqua è troppo corto. Contattare il Centro di Assistenza per sostituire il tubo di carico dell'acqua.

3.4 Scarico dell'acqua

Il tubo di scarico dovrebbe essere posizionato a un'altezza non inferiore a 60 cm e non superiore a 100 cm.

È possibile prolungare il tubo di scarico fino a un massimo di 400 cm. Contattare il Centro Assistenza autorizzato per l'altro tubo di scarico e la prolunga.

Sarà possibile collegare il tubo di scarico in diversi modi:

1. Fare una forma a U col tubo di scarico e avvolgerlo intorno alla guida del tubo in plastica.

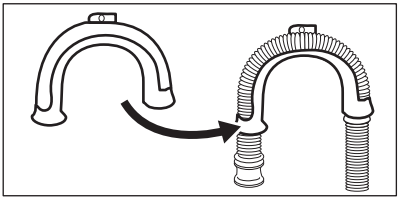

2. **All'estremità del secchiaio** - Serrare la guida al rubinetto dell'acqua o a parete.

Accertarsi che la guida in plastica non si muova durante lo scarico dell'apparecchiatura.

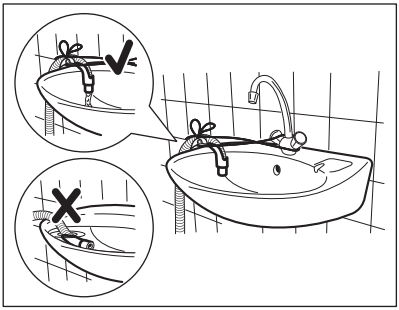

Verificare che il tubo di scarico non venga immerso in acqua. Ci potrebbe essere un ritorno di acqua sporca nell'apparecchiatura.

3. **A un tubo verticale dotato di foro di ventilazione** - Inserire il tubo di scarico direttamente in una conduttura di scarico. Fare riferimento all'immagine.

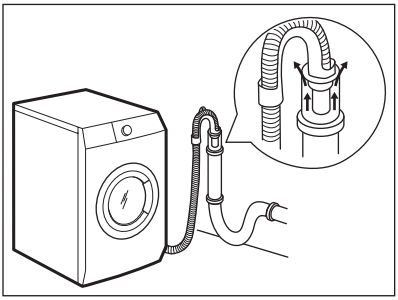

L'estremità del tubo di scarico deve essere sempre ventilata, perciò il diametro interno del condotto di scarico (min. 38 mm = min. 1,5”) deve essere più grande del diametro esterno del tubo di scarico.

4. Se l'estremità del tubo di scarico è questa (vedere il disegno), è possibile inserirla direttamente nel tubo fisso.

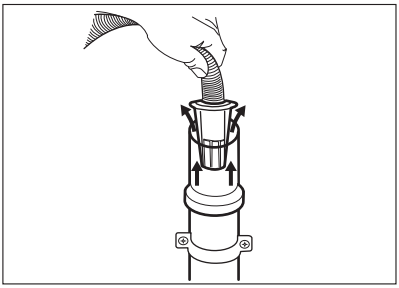

5. **Senza la guida del tubo flessibile in plastica, verso il sifone di un lavandino** - Fissare il tubo al sifone, e serrarlo con una pinza. Fare riferimento all'immagine.

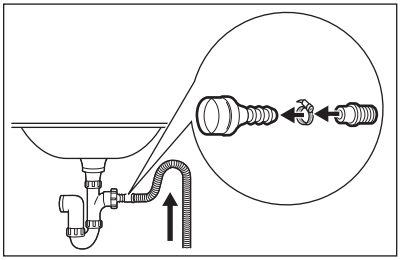

Accertarsi che il tubo di scarico formi una curva per evitare che particelle passino dal lavandino all'apparecchiatura.

6. Posizionare il tubo **direttamente in una conduttura di scarico incassata nel muro del locale** serrare con una pinza.

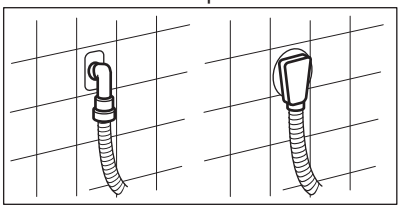

4. ACCESSORI

4.1 Disponibile su www.electrolux.com/shop oppure da un rivenditore autorizzato

Solo l'uso di accessori approvati da ELECTROLUX garantisce la conformità agli standard di sicurezza dell'apparecchiatura. In caso di impiego di ricambi non approvati, i reclami non avranno seguito.

4.2 Kit piastre di fissaggio (4055171146)

Disponibile presso il vostro distributore autorizzato.

Se si installa l'apparecchiatura su di uno zoccolo, fissarla nelle piastre di fissaggio.

Leggere attentamente le istruzioni fornite con l'accessorio.

4.3 Kit di installazione in colonna

L'asciugatrice può essere installata in colonna al di sopra della lavabiancheria **soltanto utilizzando l'appropriato kit di installazione in colonna prodotto ed approvato da ELECTROLUX**.

AVVERTENZA!
Verificare il kit di impilamento compatibile controllando la profondità delle apparecchiature. Non sistemare l'asciugabiancheria sotto alla lavabiancheria.

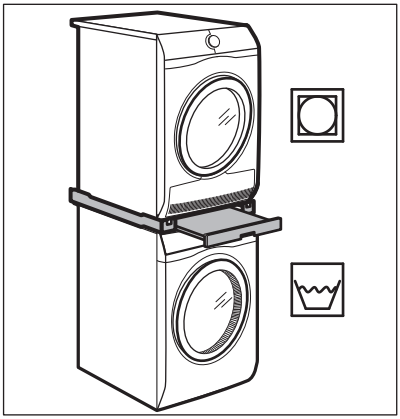

Il kit di installazione in colonna può essere usato solo con le apparecchiature indicate nel libretto fornito con l'accessorio. **Leggere attentamente le istruzioni fornite con l'apparecchiatura e con l'accessorio.**

5. DESCRIZIONE DEL PRODOTTO

5.1 Panoramica dell'apparecchiatura

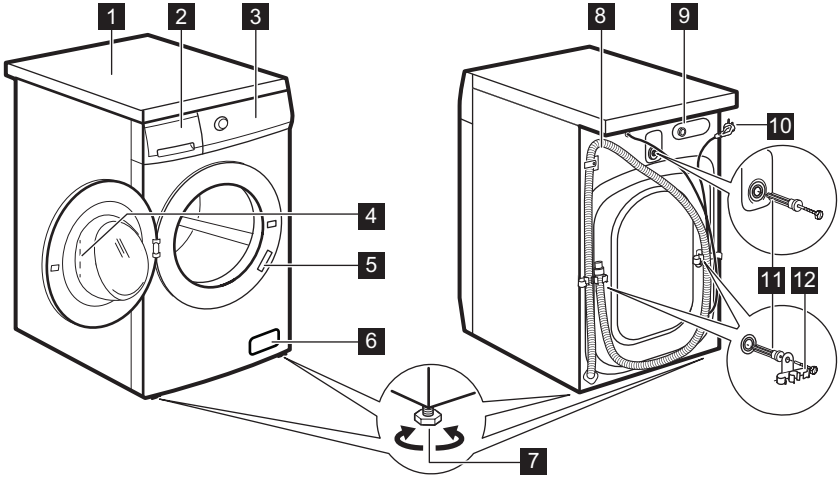

1 Piano di lavoro
2 Erogatore del detersivo
3 Pannello comandi
4 Maniglia dell'oblò

5 Targhetta dei dati
6 Filtro della pompa di scarico
7 Per mettere in piano l'elettrodomestico
8 Tubo flessibile di scarico
9 Collegamento tubo di ingresso
10 Cavo di alimentazione
11 Bulloni per il trasporto
12 Supporto tubo

6. PANNELLO DEI COMANDI

6.1 Funzioni speciali

La nuova lavatrice soddisfa tutti i moderni requisiti per un trattamento efficace del bucato con un consumo ridotto a livello di acqua, energia e detersivo e che rispetta i tessuti.

Il **Sistema AutoSense** regola automaticamente la durata del programma per il bucato presente nel cesto in modo da ottenere i migliori risultati di lavaggio nel minor tempo possibile.

6.2 Descrizione del pannello dei comandi

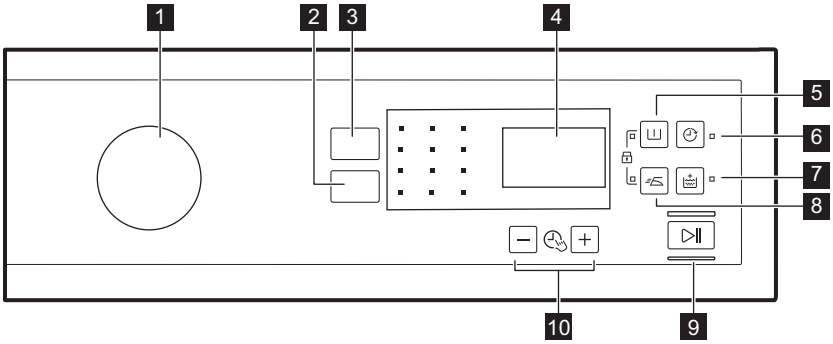

1 Manopola dei programmi
2 Centrifuga Tasto riduzione
3 Temp. pulsante
4 Display
5 Prelavaggio pulsante
6 Partenza Ritardata pulsante
7 Extra Risciacquo pulsante
8 Stiro Facile pulsante
9 Avvio/Pausa pulsante
10 Pulsanti touch Time Manager – +

6.3 Display

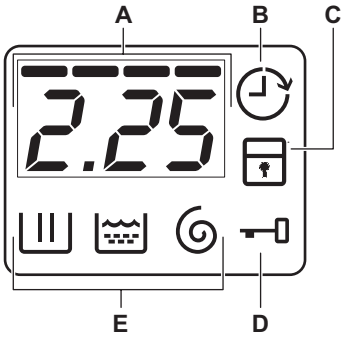

A. Area Ora:
- Durata del programma.
- Codici allarme. Fare riferimento al capitolo "Risoluzione dei problemi" per la relativa descrizione.
- Livello del Time Manager ----.

B. Spia della Partenza ritardata.

C. Spia Sicurezza bambino.

D. Spia Porta bloccata.
- Se accesa, non è possibile aprire l'oblò.
- Se spenta, è possibile aprire l'oblò.
- Se lampeggia, non è possibile aprire l'oblò. Attendere alcuni minuti fino allo spegnimento della spia.

E. Spie della fase di lavaggio.
- : fase di lavaggio
- : fase di risciacquo
- : fase di centrifuga

7. TABELLA DEI PROGRAMMI

Programma Temperatura predefinita Intervallo di temperatura	Velocità di centrifuga di riferimento Gamma velocità centrifuga	Carico massimo	Descrizione programma (Tipo di carico e grado di sporco)
Programmi di lavaggio			
Cotoni 40°C 90°C - A freddo	1200 giri/minuto (1200- 400 giri/min)	7 kg	**Cotone bianco e cotone colorato**. Livello di sporco normale, elevato e leggero.
Cotoni Eco[1)] 40°C 60°C - 40°C	1200 giri/minuto (1200- 400 giri/min)	7 kg	**Cotone bianco e colorato**. Sporco normale. Il consumo di energia si riduce e la durata del programma di lavaggio viene allungata, garantendo buoni risultati di lavaggio.
Sintetici 40°C 60°C - A freddo	1200 giri/minuto (1200- 400 giri/min)	3 kg	**Capi in tessuti sintetici o misti**. Sporco normale.

Programma Temperatura predefinita Intervallo di temperatura	Velocità di centrifuga di riferimento Gamma velocità centrifuga	Carico massimo	Descrizione programma (Tipo di carico e grado di sporco)
Delicati 30°C 40°C - A freddo	1200 giri/minuto (1200- 400 giri/min)	3 kg	**Tessuti delicati quali ad esempio acrilici, viscosa e tessuti misti che richiedono un lavaggio più delicato**. Sporco normale.
Programmi speciali			
...min Daily Express 40 °C 60 °C - A freddo	1200 giri/minuto (1200- 400 giri/min)	3 kg	**Cotoni e Sintetici.** Programma per lavare il bucato quotidianamente, in poco tempo. Sporco da normale a leggero.
...min Rapido 30min **2)** 40°C 40°C - 30°C	1200 giri/minuto (1200- 400 giri/min)	3 kg	**Capi in tessuti sintetici e misti.** Sporco leggero.
...min Rapido 14min 30 °C	800 giri/minuto (800- 400 giri/min)	1,5 kg	**Capi in tessuti sintetici e misti.** Sporco molto leggero e capi da rinfrescare.
Ulteriori programmi di lavaggio			
Centrifuga	1200 giri/minuto (1200- 400 giri/min)	7 kg	**Tutti i tessuti, eccetto quelli in lana e i capi delicati**. Per centrifugare la biancheria e scaricare l'acqua nel cesto.
Scarico	-	7 kg	Per scaricare l'acqua dal cesto. **Tutti i tessuti**.
Risciacquo	1200 giri/minuto (1200- 400 giri/min)	7 kg	Per risciacquare e centrifugare la biancheria. **Tutti i tessuti**, eccetto lana e tessuti molto delicati. Ridurre la velocità di centrifuga in base al tipo di biancheria.

Programma Temperatura predefinita Intervallo di temperatura	Velocità di centrifuga di riferimento Gamma velocità centrifuga	Carico massimo	Descrizione programma (Tipo di carico e grado di sporco)
Anti-Allergie 60 °C	1200 giri/minuto (1200- 400 giri/min)	7 kg	**Capi in cotone bianco**. Questo programma rimuove i micro-organismi grazie a una fase di lavaggio con la temperatura mantenuta al di sopra dei 60°C per diversi minuti. Ciò consente di aiutare in fase di rimozione di germi, batteri, micro-organismi e particelle. Un'ulteriore fase di risciacquo garantisce una corretta rimozione dei residui di detersivo e delle particelle di polline/allergeni. In questo modo il lavaggio è più efficace.
Piumoni 40 °C 60°C - A freddo	800 giri/minuto (800- 400 giri/min)	3 kg	Programma di lavaggio speciale per singole **coperte in tessuto sintetico, piumino d'oca, copriletto**, ecc.
Sport 30 °C 40°C - A freddo	1200 giri/minuto (1200- 400 giri/min)	3 kg	**Capi sintetici e delicati**. Capi leggermente sporchi o da rinfrescare.
Lana/Seta 40 °C 40°C - A freddo	1200 giri/minuto (1200- 400 giri/min)	1,5 kg	**Lana lavabile a macchina, a mano e altri tessuti** con simbolo "lavaggio a mano".[3].

[1] **Programmi standard per i valori di consumo dell'etichetta energetica.** Conformemente alla normativa 1061/2010, questi programmi sono rispettivamente il "Programma cotone standard a 60 °C" e il "Programma cotone standard a 40 °C". Si tratta dei programmi più efficienti in termini di consumo combinato di energia e acqua per il lavaggio della biancheria in cotone con un livello di sporco normale.

La temperatura dell’acqua può essere leggermente diversa da quella indicata per il programma selezionato.

[2] Con piccoli carichi non bilanciati, quali ad esempio indumenti sintetici leggeri insieme a indumenti più pesanti - ad esempio in spugna - la durata del programma potrebbe aumentare per eseguire correttamente la velocità di centrifuga.

[3] Durante questo ciclo il tamburo ruota delicatamente per garantire un lavaggio delicato. Può sembrare che il tamburo non ruoti o non ruoti correttamente. Non si tratta di un'anomalia di funzionamento.

Compatibilità opzioni programma

Programma	Centrifuga						
Cotoni	■	■	■	■	■	■	■
Cotoni Eco	■	■	■	■	■		■
Sintetici	■	■	■	■	■	■	■
Delicati	■	■	■		■		■
Daily Express ..min	■	■	■	■	■	■	■
Rapido 30min ..min	■	■			■		
Rapido 14min ..min	■	■	■		■		
Centrifuga	■				■		
Scarico					■		
Risciacquo	■	■	■		■		■
Anti-Allergie	■	■	■	■	■		
Piumoni	■				■		
Sport	■	■	■	■	■		■
Lana/Seta	■	■	■		■		

8. VALORI DI CONSUMO

I valori indicati sono stati ottenuti in condizioni di laboratorio con standard pertinenti. I dati possono essere influenzati da diversi fattori: la quantità e il tipo di biancheria e la temperatura dell'ambiente. Anche la pressione dell'acqua, la tensione di alimentazione e la temperatura dell'acqua in ingresso possono influire sulla durata del programma di lavaggio.

Le specifiche tecniche possono variare senza preavviso al fine di migliorare la qualità del prodotto.

All'inizio del programma, il display mostra la durata del programma per la capacità di carico massima.
Durante la fase di lavaggio, la durata del programma viene calcolata automaticamente e si può ridurre notevolmente se il carico di biancheria è inferiore alla capacità di carico massima (ad es. per i cotoni a 60 °C, con capacità di carico massima di 7 kg, la durata del programma supera le 2 ore; con un carico effettivo di 1 kg, la durata del programma sarà inferiore a 1 ora).
Quando l'apparecchiatura calcola la durata reale del programma, sul display lampeggia un puntino.

Programmi	Carico (kg)	Consumo di energia elettrica (kWh)	Consumo d'acqua (litri)	Durata indicativa del programma (minuti)	Umidità residua (%)[1]
Cotoni 60°C	7	1,34	68	157	53
Cotoni 40°C	7	0,78	61	157	53
Sintetici 40°C	3	0,60	56	103	35
Delicati 40°C	3	0,55	59	81	35
Lana/Seta 30°C [2]	1,5	0,45	62	75	30
Programmi cotone standard					
Cotone standard 60°C	7	0,92	44	250	53
Cotone standard 60°C	3,5	0,68	35	204	53
Cotone standard 40 °C	3,5	0,59	36	189	53

[1] Al termine della fase di centrifuga.
[2] Non disponibile per alcuni modelli.

Modalità Spento (W)	Modalità Acceso (W)
0.48	0.48

Le informazioni riportate nel grafico qui sopra sono in conformità con la direttiva della Commissione Europea 1015/2010 che implementa la direttiva 2009/125/EC.

9. OPZIONI

9.1 Temp.

Impostare questa opzione per modificare la temperatura predefinita.

Spia ✳ = acqua fredda.

L'indicatore della temperatura impostata si accende.

9.2 Centrifuga

Questa opzione consente di modificare la velocità di centrifuga predefinita.

La spia della velocità impostata si accende.

Opzioni centrifuga aggiuntive:

No centrifuga finale

- Impostare questa opzione per disattivare tutte le fasi di centrifuga. È disponibile solo la fase di scarico.
- La spia corrispondente si accende.
- Impostare questa opzione per tessuti molto delicati.
- La fase di risciacquo utilizza più acqua per alcuni programmi di lavaggio.

Stop acqua in vasca

- Impostare questa opzione per evitare che la biancheria si sgualcisca.
- La spia corrispondente si accende.
- Al termine del programma è presente dell'acqua nel cesto.
- Il cesto ruota regolarmente in modo da non sgualcire la biancheria.
- L'oblò resta bloccato. Prima di aprire l'oblò si deve scaricare l'acqua.

Per scaricare l'acqua fare riferimento al capitolo "Al termine del programma".

9.3 Prelavaggio

Questa opzione consente di aggiungere una fase di prelavaggio ad un programma di lavaggio.

La spia corrispondente si accende.

- Usare questa funzione per aggiungere una fase di pre-lavaggio prima di quella di lavaggio. Questa opzione è consigliata per bucato molto sporco, in particolare se contiene sabbia, polvere, fango e altre componenti solide.

Questa opzione può aumentare la durata del programma.

9.4 Partenza Ritardata

Con questa opzione sarà possibile ritardare l'avvio di un programma in un orario più comodo.

Premere ripetutamente il tasto per impostare il ritardo necessario. Il tempo aumenta da 30 minuti a 20 ore.

Il display mostra la spia corrispondente e il tempo di ritardo. Dopo aver premuto il pulsante Avvio/Pausa, l'apparecchiatura inizia il conto alla rovescia e la porta è bloccata.

9.5 Extra Risciacquo

Con questa opzione è possibile aggiungere alcuni risciacqui al programma di lavaggio selezionato.

Usare questa opzione per persone con allergie ai residui di detersivo e con pelli delicate.

Questa opzione aumenta la durata del programma.

La spia corrispondente si accende.

9.6 Stiro Facile

L'apparecchiatura lava delicatamente e centrifuga la biancheria per evitare sgualciture.

L'apparecchiatura riduce la velocità di centrifuga, utilizza più acqua ed adatta la durata del programma al tipo di biancheria.

La spia corrispondente si accende.

9.7 Time Manager – +

Con questa opzione sarà possibile ridurre la durata del programma a seconda delle dimensioni del carico e del livello di sporcizia. Quando si imposta un programma di lavaggio, il display mostra la durata predefinita e ---- trattini.

Premere il pulsante Time manager – + per ridurre la durata del programma a seconda delle proprie esigenze. Il display mostra la nuova

durata del programma e il numero di trattini diminuisce di conseguenza:

–––– adatto per un carico completo di indumenti con livello di sporcizia normale.

––– un ciclo rapido per un carico completo di indumenti con livello normale di sporcizia.

–– ciclo molto rapido per un carico inferiore leggermente sporco (ad esempio: si consiglia al massimo un mezzo carico).

– il ciclo più rapido per rinfrescare quantitativi ridotti di bucato.

Il Time manager è disponibile solo coi programmi della tabella.

spia	Cotoni	Cotoni Eco	Sintetici	Delicati
–	■		■	■
––	■	■	■	■
–––	■		■	■
––––1)	■	■	■	■

1) Durata predefinita per tutti i programmi.

10. IMPOSTAZIONI

10.1 Sicurezza bambino

Questa opzione consente di evitare che i bambini possano giocare con il pannello dei comandi.

- Per **attivare/disattivare** questa opzione, premere contemporaneamente e finché la spia **si accende/spegne**.

Attivazione dell'opzione:

- Dopo aver premuto , le opzioni e il selettore dei programmi si bloccano.
- Prima di premere il tasto , non è possibile avviare l'apparecchiatura.

10.2 Extra Risciacquo permanente

Questa opzione permette di impostare in modo permanente un Extra Risciacquo quando si imposta un nuovo programma.

- Per **attivare/disattivare** questa opzione, premere contemporaneamente e finché la spia **si accende/spegne**.

10.3 Segnali acustici

Viene emesso un segnale acustico quando:

- Il programma è terminato.
- Se l'apparecchiatura presenta un problema.

Per **disattivare/attivare** i segnali acustici, premere contemporaneamente e per 3 secondi.

Se si disattivano i segnali acustici, gli stessi continueranno a funzionare in caso di malfunzionamento dell'apparecchiatura.

11. PRIMA DI UTILIZZARE L'ELETTRODOMESTICO

In fase di installazione o prima di usare l'apparecchiatura si potrebbe vedere la presenza di acqua nell'apparecchiatura. Questa è acqua residua nell'apparecchiatura dopo un test funzionale completo in fabbrica al fine di garantire che l'apparecchiatura venga consegnata ai clienti in condizioni perfette e non presenti nessun problema.

1. Collegare la spina alla presa.
2. Aprire il rubinetto dell'acqua.
3. Mettere una piccola quantità di detersivo nella vaschetta per la fase di lavaggio.
4. Impostare e avviare un programma per il cotone alla massima temperatura senza carico.

In questo modo si rimuoveranno eventuali residui di lavorazione dal cesto e dalla vasca.

12. UTILIZZO QUOTIDIANO

AVVERTENZA!
Fare riferimento ai capitoli sulla sicurezza.

12.1 Caricare la biancheria

1. Aprire l'oblò
2. Svuotare le tasche e togliere gli eventuali oggetti contenuti all'interno prima di inserirli.
3. Mettere la biancheria nel cesto, un capo per volta.

Accertarsi di non mettere troppa biancheria nel cesto.

4. Chiudere saldamente l'oblò.

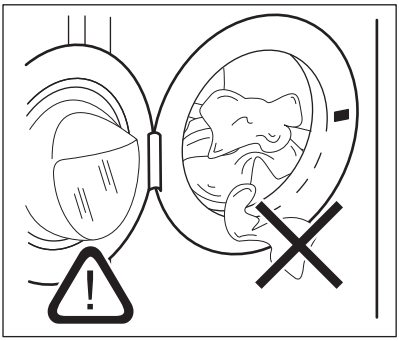

Verificare che non resti bucato impigliato fra la guarnizione e l'oblò per evitare il rischio di perdite di acqua e danni al bucato.

Lavando le macchie più oleose si potrebbero danneggiare le parti in gomma della lavatrice.

12.2 Aggiunta di detersivi e additivi

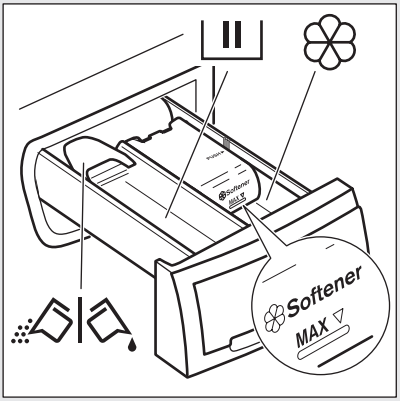

	Scomparto del detersivo per il lavaggio. Se si utilizza detersivo liquido, versarlo immediatamente prima di avviare il programma.
	Vaschetta degli additivi liquidi (ammorbidente, inamidante).
MAX	Livello massimo degli additivi liquidi.
	Inserto per detersivo liquido o in polvere.

Quando si imposta un programma di prelavaggio (oppure opzione), versare il detersivo per il prelavaggio direttamente nel cesto.

Attenersi sempre alle istruzioni presenti sulla confezione dei detersivi; consigliamo tuttavia di non superare il livello massimo indicato (**MAX**). Questa quantità garantirà comunque risultati di lavaggio ottimali.

Dopo un ciclo di lavaggio, ove necessario, rimuovere gli eventuali residui di detersivo dal cassetto del detersivo.

12.3 Detersivo liquido o in polvere

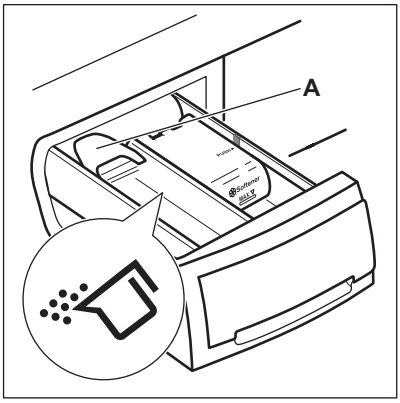

La posizione predefinita dell'inserto è **A** (detersivo in polvere).

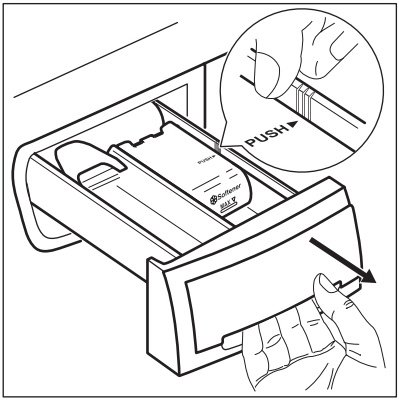

Per utilizzare il detersivo liquido:

1. Rimuovere il cassetto. Posizionare il bordo del cassetto spingendolo in direzione della freccia (PUSH) per estrarre il cassetto senza difficoltà.

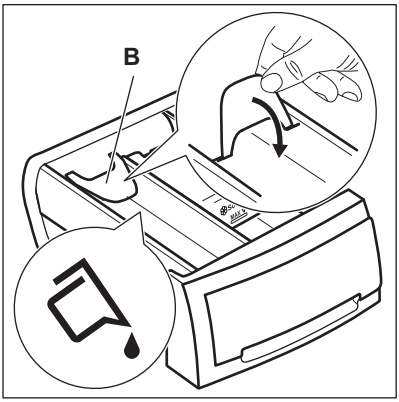

2.Portare l'inserto sulla posizione **B**.
3.Reinserire il cassetto.

Con il detersivo liquido:
- Non utilizzare detersivi in gel o densi.
- Non versare più di 120 ml di liquido.
- Non impostare il programma col prelavaggio.
- Non impostare la partenza ritardata.

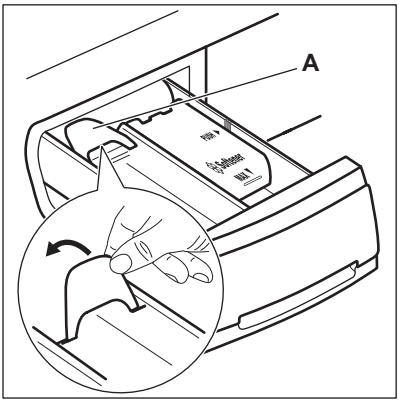

Quando l'inserto si trova nella posizione **B** e si desidera utilizzare il detersivo in polvere:
1. Rimuovere il cassetto.
2.Portare l'inserto sulla posizione **A**.
3.Reinserire il cassetto.

12.4 Impostazione di un programma

1. Ruotare il selettore dei programmi e impostare il programma:
- La spia ▷II lampeggia.
- Il display mostra il livello del Time Manager, la durata del programma e le spie delle fasi del programma.

2. Se necessario, modificare la temperatura e la velocità di centrifuga o aggiungere le opzioni disponibili. Quando si attiva un'opzione, la spia dell'opzione impostata si accende.

Nel caso di errori nell'impostazione, il display mostra il messaggio Err.

12.5 Avvio del programma senza partenza ritardata

Premere ▷II.
- La spia ▷II smette di lampeggiare e rimane accesa.
- La spia III inizia a lampeggiare sul display.
- Il programma si avvia, l'oblò è bloccato e il display visualizza la spia ⊸▯.
- Quando l'apparecchiatura carica acqua, la pompa di scarico rimane in funzione per breve tempo.

Dopo circa 15 minuti dall'avvio del programma:
- L'apparecchiatura regola automaticamente la durata del programma in base al carico di biancheria.
- Il display mostra il nuovo valore.

12.6 Avvio del programma con partenza ritardata

1. Premere ripetutamente ⏲ finché il display non mostra il ritardo che si desidera impostare.

La spia corrispondente si accende sul display.

2. Premere ▷II:
   - L'apparecchiatura inizia il conto alla rovescia.
   - L'oblò si blocca, il display mostra la spia ⊸▯.
   - Appena è completato il conto alla rovescia, il programma si avvia automaticamente.

ⓘ È possibile annullare o modificare l'impostazione della partenza ritardata prima di premere ▷II. Per annullare la partenza ritardata:
   - Premere ▷II per mettere l'apparecchiatura in pausa.
   - Premere ⏲ finché il display mostra 0'.
   - Premere nuovamente ▷II per avviare immediatamente il programma.

12.7 Rilevamento del carico AutoSense System

Dopo aver toccato il pulsante Avvio/Pausa ▷II:

1. Il AutoSense System inizia a stimare il peso del carico per calcolare la durata effettiva del programma. Durante questa fase il puntino lampeggia sul display.
2. Dopo circa 15-20 minuti viene visualizzata la durata del nuovo ciclo. L'apparecchiatura regola automaticamente la durata del programma in base al carico per ottenere i migliori risultati di lavaggio nel minor tempo possibile.

12.8 Interruzione di un programma e modifica delle opzioni

È possibile modificare solo alcune opzioni prima che si attivino.

1. Premere ▷II.

La spia lampeggia.

2. Modifica delle opzioni.
3. Premere nuovamente ▷II.

Il programma prosegue.

12.9 Annullamento di un programma in corso

1. Portare il selettore dei programmi su ⏻ per annullare il programma e disattivare l'apparecchiatura.
2. Ruotare nuovamente il selettore dei programmi per attivare l'apparecchiatura. A questo punto è possibile impostare un nuovo programma di lavaggio.

ⓘ Prima di iniziare il nuovo programma, l'apparecchiatura potrebbe scaricare l'acqua. In tal caso, accertarsi che il detersivo sia ancora nella vaschetta corrispondente, in caso contrario aggiungere di nuovo il detersivo.

12.10 Apertura dell'oblò con la partenza ritardata in funzione

Quando è in funzione la partenza ritardata, l'oblò è bloccato e la spia ⊸▯ accesa.

1. Premere ▷II per mettere in pausa l'apparecchiatura.

La spia ⊸▯ inizia a lampeggiare.

2. Attendere circa 2 minuti finché la spia dell'oblò bloccato ⊸▯ non smette di lampeggiare e si spegne.
3. È possibile aprire l'oblò.
4. Chiudere l'oblò e premere nuovamente ▷II.

La partenza ritardata prosegue.

12.11 Apertura dell’oblò con il programma in corso

Durante lo svolgimento del programma, l'oblò è bloccato e la spia accesa.

ATTENZIONE!
Se la temperatura e il livello dell'acqua nel cesto sono troppo elevati, non è possibile aprire l’oblò.

1. Portare il selettore dei programmi sulla posizione per disattivare l'apparecchiatura.
2. Attendere qualche minuto, quindi aprire l'oblò.
3. Chiudere la porta dell’apparecchiatura.
4. Impostare di nuovo il programma.

12.12 Al termine del programma

- L'apparecchiatura si ferma automaticamente.
- Se attivi, vengono emessi dei segnali acustici.
- Sul display 0 si accende.
- La spia del tasto si spegne.
- La spia dell'oblò bloccato lampeggia per qualche minuto, quindi si spegne.
- È possibile aprire l'oblò.
- Togliere la biancheria dall'apparecchiatura. Assicurarsi che il cesto sia vuoto.
- Chiudere il rubinetto dell'acqua.
- Portare il selettore dei programmi sulla posizione per disattivare l'apparecchiatura.
- Tenere l'oblò socchiuso per evitare muffa e cattivi odori.

Il programma di lavaggio è terminato, ma c'è acqua nel cesto:

- Il cesto ruota regolarmente in modo da non sgualcire i tessuti.
- La spia dell'oblò bloccato è accesa. La spia lampeggia. L'oblò resta bloccato.
- Prima di aprire l'oblò si deve scaricare l'acqua.

Per scaricare l'acqua:

1. Se necessario, ridurre la velocità di centrifuga. Se si imposta , l'apparecchiatura esegue solo la fase di scarico.
2. Premere . L'apparecchiatura scarica l'acqua ed esegue la centrifuga.
3. Al termine del programma, la spia dell'oblò bloccato lampeggia per qualche minuto. Quando si spegne, è possibile aprire l'oblò.
4. Portare il selettore dei programmi sulla posizione per disattivare l'apparecchiatura.

L'apparecchiatura scarica ed esegue automaticamente la centrifuga dopo circa 18 ore (ad eccezione del programma Lana).

12.13 Standby

Alcuni minuti dopo il termine del programma di lavaggio, se l'apparecchiatura non viene spenta si attiva la modalità di risparmio energetico.

Lo stato del risparmio di energia riduce il consumo energetico quando l'apparecchiatura è in standby.

- Tutte le spie e il display si spengono.
- La spia lampeggia lentamente.
- Premere una delle opzioni per disattivare lo stato del risparmio di energia.

Se si imposta un programma o un'opzione che termina con l'acqua nel cesto, la funzione di risparmio energetico **non si attiva** per ricordarvi di scaricare l'acqua.

13. CONSIGLI E SUGGERIMENTI UTILI

13.1 Il carico di biancheria

- Suddividere la biancheria in: bianchi, colorati, sintetici, delicati e lana.
- Seguire le istruzioni di lavaggio indicata nelle etichette dei capi.
- Non lavare insieme capi bianchi e colorati.
- Alcuni capi colorati possono scolorire al primo lavaggio. Consigliamo di lavarli separatamente le prime volte.
- Abbottonare le federe e chiudere cerniere, ganci e bottoni. Chiudere le cinture.
- Rivoltare i tessuti multi-strato, i capi in lana e quelli con immagini stampate.
- Togliere le macchine più ostinate con un detersivo speciale.
- Lavare e pre-trattare le macchie di terreno più ostinate prima di mettere i capi nel cestello.
- Fare attenzione alle tende. Togliere i ganci e sistemare le tende in una retina o federa.
- Non lavare capi senza orlo o strappati. Utilizzare una retina per lavare piccoli capi e/o capi delicati (ad es. reggiseni con ferretto, cinture, calze, ecc.).
- Un carico molto ridotto può causare problemi di equilibrio durante la fase di centrifuga. In tal caso, sistemare manualmente i capi nella vasca e riavviare la fase di centrifuga.
- Evitare di lavare indumenti pieni di peli di animale lunghi o indumenti di bassa qualità che rilasciano molta lanugine e che potrebbero bloccare il circuito di scarico richiedendo quindi un intervento di assistenza.
- Svuotare le tasche e distendere i capi.

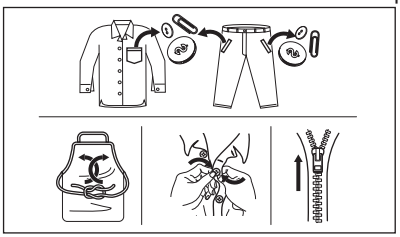

13.2 Macchie ostinate

Per alcune macchie, acqua e detersivo non è sufficiente.

Consigliamo di pre-trattare tali macchie prima di mettere i capi nell'apparecchiatura.

Sono disponibili degli smacchiatori speciali. Usare uno smacchiatore speciale adatto al tipo di macchia e tessuto.

13.3 Detersivi e additivi

- Usare esclusivamente detersivi e additivi adatti ai lavaggi in lavabiancheria:
  - detersivi in polvere per tutti i tipi di tessuto,
  - detersivi in polvere tessuti delicati (max. 40 °C) e lana,
  - detersivi liquidi, preferibilmente per programmi di lavaggio a bassa temperatura (60 °C max.), per tutti i tipi di tessuto o speciali per la lana.
- Non mischiare tipi diversi di detersivi.
- Per motivi ecologici, non usare una quantità di detersivo superiore a quella necessaria.
- Osservare le istruzioni riportate sulle confezioni di tali prodotti.
- Usare i prodotti adatti al tipo e colore di tessuto, alla temperatura del programma e al livello di sporco.
- Se l'apparecchiatura non dispone di contenitore del detersivo con lo sportellino, aggiungere i detersivi liquidi in un dosatore (fornito dal produttore del detersivo).

13.4 Consigli ecologici

- Impostare un programma senza la fase di prelavaggio per lavare la biancheria normalmente sporca.
- Avviare un programma di lavaggio con il carico massimo di biancheria consentito.
- Se necessario, usare uno smacchiatore quando si imposta un programma a bassa temperatura.

- Per usare la quantità corretta di detersivo, verificare la durezza dell’acqua dell'impianto domestico. Fare riferimento a "Durezza dell'acqua".

13.5 Durezza dell'acqua

Se la durezza dell'acqua locale è alta o moderata, consigliamo di usare un decalcificatore dell’acqua per lavabiancheria. Nelle zone in cui l'acqua è dolce non è necessario usare un decalcificatore dell’acqua.

Per conoscere il livello di durezza dell'acqua locale contattare l’ente erogatore locale.

Utilizzare la quantità corretta di decalcificatore. Osservare le istruzioni riportate sulle confezioni del prodotto.

14. PULIZIA E MANUTENZIONE

AVVERTENZA!
Fare riferimento ai capitoli sulla sicurezza.

Questa apparecchiatura è stata progettata unicamente per un normale uso domestico.

Leggere con attenzione il capitolo per informazioni ottimali su cura e manutenzione.

14.1 Pulizia esterna

Pulire l'apparecchiatura esclusivamente con acqua tiepida saponata. Asciugare perfettamente tutte le superfici.

ATTENZIONE!
Non utilizzare alcol, solventi o prodotti chimici.

ATTENZIONE!
Non pulire le superfici metalliche con detergenti a base di cloro.

14.2 Decalcificazione

Se la durezza dell'acqua locale è alta o moderata, consigliamo di usare un decalcificatore dell’acqua per lavabiancheria.

Esaminare a intervalli regolari il cesto al fine di controllare la presenza di calcare.

I detersivi normalmente disponibili in commercio contengono già addolcitori, ma consigliamo di eseguire di tanto in tanto un ciclo col cesto vuoto e un prodotto disincrostante.

Attenersi sempre alle istruzioni riportate sulle confezioni dei prodotti.

14.3 Lavaggio di manutenzione

L’uso ripetuto e prolungato di programmi a bassa temperatura può causare depositi di detersivi, residui di lanugine, crescita batterica all'interno del cesto e della vasca. Ciò potrebbe generare cattivi odori e muffa. Per eliminare questi depositi e pulire la parte interna dell'apparecchiatura, eseguire a intervalli regolari lavaggi di manutenzione (almeno una volta al mese):

Rimandiamo al capitolo dedicato alla Pulizia del cesto.

14.4 Pulizia del cesto

Controllare regolarmente il cesto per evitare depositi indesiderati.

Nel cestello si possono formare depositi di ruggine dovuti a corpi estranei o a tracce di ferro presenti nell'acqua

Pulire il cesto con prodotti adatti all’acciaio inossidabile.

Attenersi sempre alle istruzioni riportate sulle confezioni dei prodotti.
Per la pulizia del cesto, non utilizzare prodotti anticalcare acidi, prodotti abrasivi contenenti cloro o pagliette abrasive.

Per una pulizia completa:

1. Togliere tutta la biancheria dal cesto.
2. Selezionare il programma Cotoni con la temperatura più elevata
3. Aggiungere una piccola quantità di detersivo in polvere nel cesto vuoto per risciacquare tutti i residui rimasti.

14.5 Guarnizione della porta con doppio elemento di blocco dell'estremità

Questa apparecchiatura è stata progettata con un **sistema di scarico auto-pulente**, che consente alle fibre di lanugine che cadono dai vestiti di essere scaricate congiuntmente all'acqua, in modo tale che il cliente non debba accedere a quest'area per eseguire interventi di normale manutenzione o pulizia.

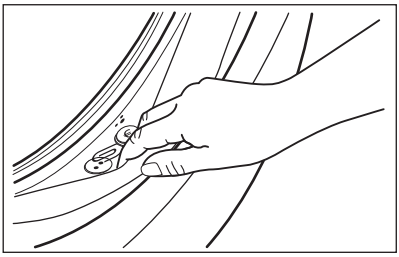

Controllare regolarmente la guarnizione e rimuovere tutti gli oggetti presenti nella parte interna. Monete, bottoni e altri oggetti di piccole dimensioni dimenticati nelle tasche dei vestititi vengono depositati - durante il ciclo di lavaggio - nella porta con doppio elemento di blocco dell'estremità nella guarnizione del foro della porta, dove potranno poi essere comodamente recuperati al termine del ciclo.

14.6 Pulizia del cassetto del detersivo

1.

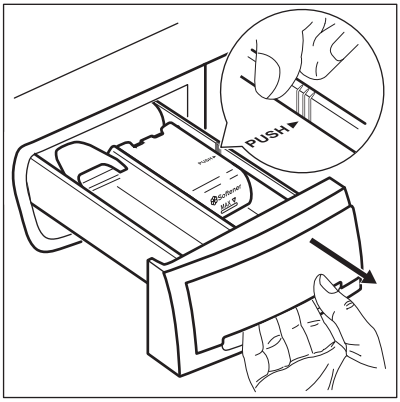

2.

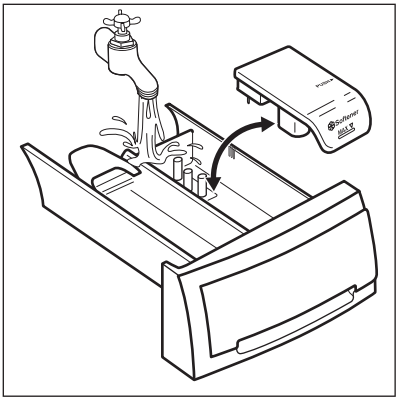

3.

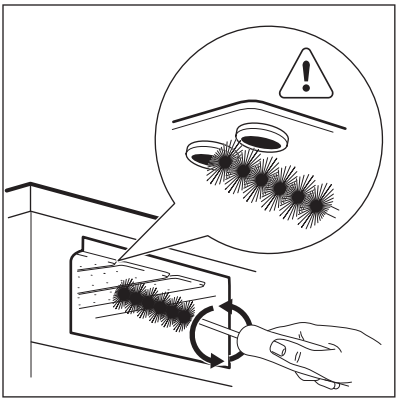

4.

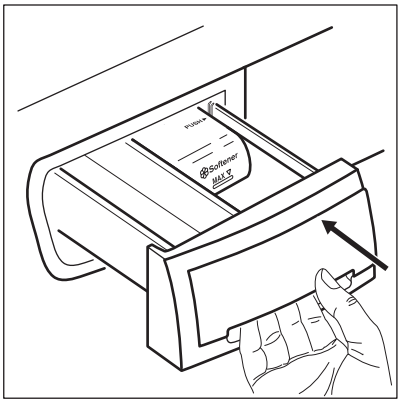

14.7 Pulizia della pompa di scarico

Controllare a intervalli regolari il filtro della pompa di scarico e verificare che sia pulito.

Pulire la pompa di scarico se:

- L'apparecchiatura non scarica l'acqua.
- Il cesto non gira.
- L'apparecchiatura emette un rumore anomalo a causa del blocco della pompa di scarico.
- Sul display compare il codice di allarme E20

AVVERTENZA!

- Scollegare la spina dalla presa di corrente.
- Non togliere il filtro durante il funzionamento dell'apparecchiatura.
- Non pulire la pompa se l'acqua presente nell'apparecchiatura è calda. Attendere che l'acqua si raffreddi.
- Ripetere diverse volte il Passaggio 2 e il Passaggio 3 chiudendo e aprendo la valvola fino a che l'acqua non smette di fuoriuscire.

Tenere sempre a portata di mano uno straccio per asciugare l'acqua che potrebbe fuoriuscire quando si toglie il filtro.

Procedere come segue per effettuare la pulizia della pompa:

1.

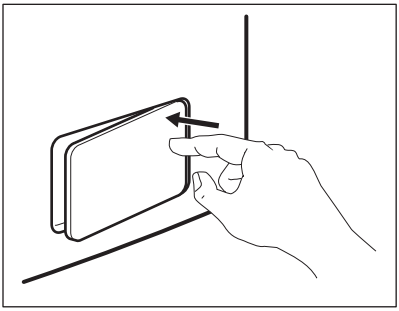

2.

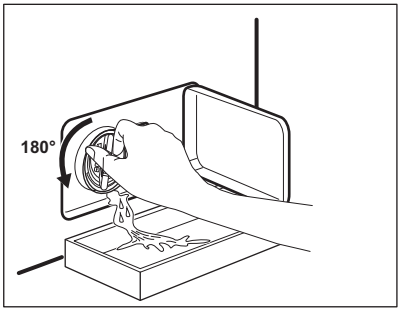

3.

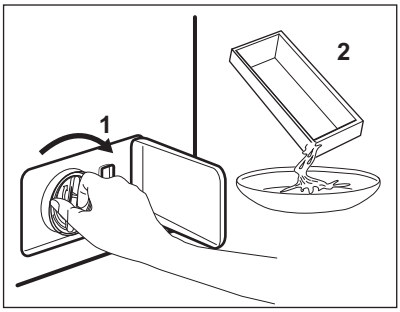

4.

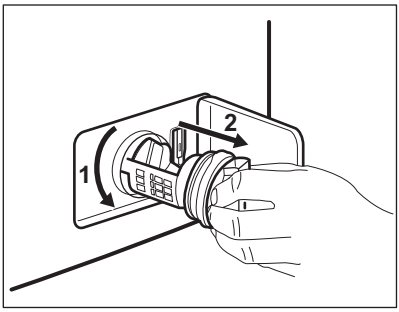

5.

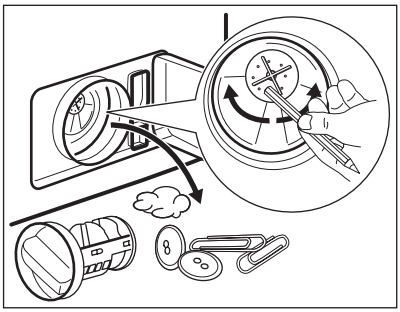

6.

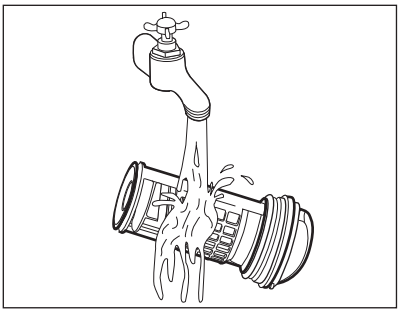

7.

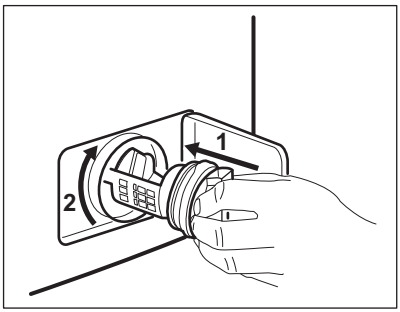

8.

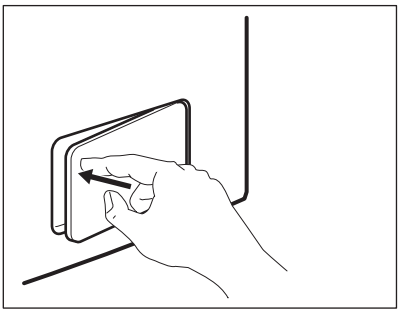

AVVERTENZA!
Assicurarsi che il girante della pompa possa ruotare. Se non ruota, contattare il Centro di Assistenza Autorizzato. Accertarsi inoltre di chiudere correttamente il filtro per evitare perdite.

14.8 Pulizia del tubo di carico e del filtro della valvola

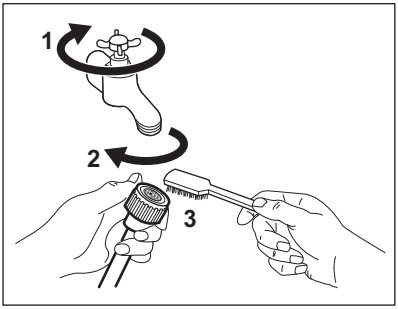

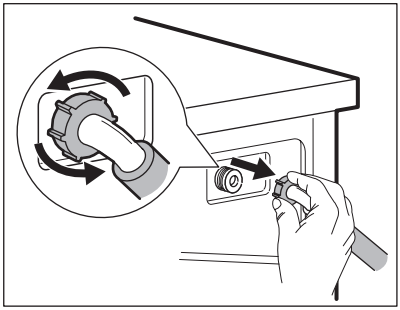

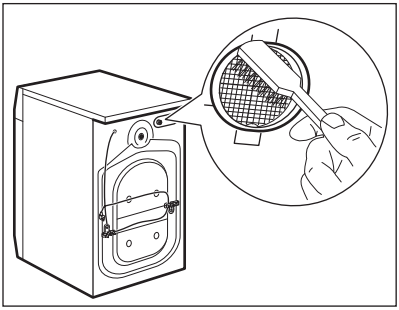

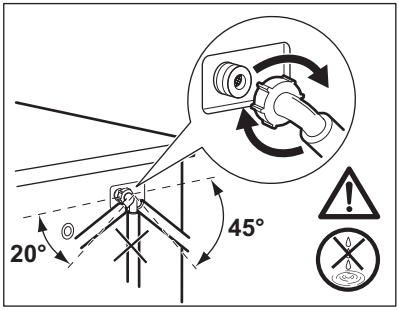

14.9 Scarico di emergenza

In caso di guasto, l'apparecchiatura non è in grado di scaricare l'acqua.

In tal caso, eseguire i punti da (1) a (8) del capitolo "Pulizia del filtro di scarico". Se necessario, pulire la pompa.

Quando si scarica l’acqua utilizzando la procedura di scarico di emergenza, è necessario attivare di nuovo il sistema di scarico:

1. Versare 2 litri d’acqua nello scomparto del lavaggio principale del contenitore del detersivo.
2. Avviare il programma per scaricare l’acqua.

14.10 Precauzioni antigelo

Se si installa l’apparecchiatura in un luogo in cui la temperatura può scendere al di sotto di 0°C, togliere l'acqua residua dal tubo di carico dell'acqua e dalla pompa di scarico.

1. Scollegare la spina dalla presa di corrente.
2. Chiudere il rubinetto dell'acqua.
3. Sistemare le due estremità del tubo di carico in un contenitore e lasciare che l'acqua fluisca fuori dal tubo.
4. Svuotare la pompa di scarico. Fare riferimento alla procedura per lo scarico di emergenza.
5. Quando la pompa di scarico è vuota, rimontare il tubo di carico.

AVVERTENZA!
Accertarsi che la temperatura sia superiore a 0°C prima di utilizzare nuovamente l'apparecchiatura.
Il produttore declina ogni responsabilità per danni causati da basse temperature.

15. RISOLUZIONE DEI PROBLEMI

AVVERTENZA!
Fare riferimento ai capitoli sulla sicurezza.

15.1 Introduzione

L'apparecchiatura non si avvia o si blocca durante il funzionamento.

Cercare dapprima di risolvere il problema (fare riferimento alla tabella). Nel caso in cui il problema persista, contattare il Centro di Assistenza Autorizzato.

In alcuni casi, sono emessi i segnali acustici e il display mostra un codice di allarme:

- E10 - L'apparecchiatura non carica l'acqua in modo appropriato. Avviare il programma premendo il tasto Avvio/Pausa. Dopo 10 secondi l'oblò sarà sbloccato.
- E20 - L'apparecchiatura non scarica l'acqua.
- E40 - L'oblò dell'apparecchiatura è aperto o non è chiuso correttamente. Controllare l'oblò!
- EH0 - La tensione è instabile. Attendere che si stabilizzi.

AVVERTENZA!
Spegnere l'apparecchiatura prima di eseguire i controlli.

15.2 Possibili guasti

Problema	Possibile soluzione
Il programma non si avvia.	• Verificare che la spina sia collegata alla presa elettrica. • Controllare che l'oblò dell'apparecchiatura sia chiuso. • Assicurarsi che il fusibile all'interno del quadro elettrico non sia danneggiato. • Assicurarsi di aver premuto il tasto Avvio/Pausa. • Se è stata impostata la Partenza ritardata, annullare l'impostazione o attendere il termine del conto alla rovescia. • Disattivare la funzione Sicurezza bambino se attiva.
L'apparecchiatura non carica l'acqua in modo appropriato.	• Controllare che il rubinetto dell'acqua sia aperto. • Controllare che la pressione dell'acqua di alimentazione non sia troppo bassa. Per ottenere informazioni a questo proposito, contattare l'ente erogatore locale. • Controllare che il rubinetto dell'acqua non sia ostruito. • Assicurarsi che il filtro del tubo di carico e il filtro della valvola non siano ostruiti. Fare riferimento al capitolo "Pulizia e cura". • Verificare che il tubo di carico non sia attorcigliato o piegato. • Controllare che il collegamento del tubo di carico dell'acqua sia stato eseguito correttamente. • Controllare che i collegamenti dei tubi di carico dell'acqua siano stati eseguiti correttamente.
L'apparecchiatura non carica e scarica immediatamente l'acqua.	• Accertarsi che il tubo di scarico sia nella posizione corretta. Il tubo potrebbe essere troppo basso. Fare riferimento alla sezione 'Istruzioni di installazione'.

Problema	Possibile soluzione
L'apparecchiatura non scarica l'acqua.	• Controllare che lo scarico del lavello non sia ostruito. • Verificare che il tubo di scarico non sia attorcigliato o piegato. • Controllare che il raccordo del tubo di scarico sia stato eseguito correttamente. • Impostare l'opzione di scarico se si seleziona un programma senza fase di scarico. • Impostare l'opzione di scarico se si imposta un'opzione che termina con l'acqua nel cesto. • Controllare che il filtro di scarico non sia ostruito. Pulire il filtro, se necessario. Fare riferimento al capitolo "Pulizia e cura". • Qualora il problema persista, contattare il Centro di Assistenza Autorizzato.
La fase di centrifuga non si avvia o il ciclo di lavaggio dura più a lungo del normale.	• Impostare l'opzione centrifuga. • Impostare l'opzione di scarico se si imposta un'opzione che termina con l'acqua nel cesto. • Controllare che il filtro di scarico non sia ostruito. Pulire il filtro, se necessario. Fare riferimento al capitolo "Pulizia e cura". • Sistemare manualmente i capi nella vasca e riavviare la fase di centrifuga. Il problema può essere legato a problemi di sbilanciamento.
Presenza di acqua sul pavimento.	• Assicurarsi che i raccordi dei tubi dell'acqua siano serrati e non vi siano perdite d'acqua. • Verificare che i tubi di carico e scarico dell'acqua non siano danneggiati. • Assicurarsi di utilizzare il detersivo adeguato e la giusta quantità.
Non è possibile aprire l'oblò.	• Assicurarsi che il programma di lavaggio sia terminato. • Impostare l'opzione di scarico o di centrifuga se è presente dell’acqua nel cesto. • Eseguire la procedura di scarico di emergenza. Vedere le "Precauzioni antigelo" (nel capitolo Pulizia e cura). • Assicurarsi che l'apparecchiatura sia alimentata dalla corrente elettrica. • Questo problema può essere causato da un malfunzionamento dell'apparecchiatura. Contattare il Centro Assistenza Autorizzato.
L'apparecchiatura emette un rumore anomalo.	• Assicurarsi che il livellamento dell'apparecchiatura sia corretto. Fare riferimento alla sezione 'Istruzioni di installazione'. • Assicurarsi che l'imballaggio e/o i dadi per il trasporto siano stati rimossi. Fare riferimento alla sezione 'Istruzioni di installazione'. • Aggiungere altri capi nel cesto. Il carico potrebbe essere insufficiente.

Problema	Possibile soluzione
Il ciclo è più breve rispetto al tempo visualizzato.	• L'apparecchiatura calcola una nuova durata in base al carico di biancheria. Fare riferimento al capitolo "Valori di consumo".
Il ciclo è più lungo rispetto al tempo visualizzato.	• Un carico di biancheria sbilanciato aumenta la durata. Non si tratta di un'anomalia.
I risultati del lavaggio non sono soddisfacenti.	• Aumentare la dose di detersivo o utilizzare un altro prodotto. • Utilizzare un prodotto speciale per eliminare le macchie difficili prima di lavare la biancheria. • Accertarsi di impostare la temperatura corretta. • Ridurre il carico di biancheria.
Non è possibile impostare un'opzione.	• Accertarsi di premere soltanto il(i) tasto(i) desiderato(i).

Una volta effettuati questi controlli, attivare l’apparecchiatura. Il programma riprende dal punto in cui era stato interrotto.
In caso di ricomparsa dell'anomalia, contattare il Centro di Assistenza Autorizzato.
Se il display mostra altri codici di allarme. Attivare e disattivare l'apparecchiatura. In caso di ricomparsa dell'anomalia, contattare il Centro di Assistenza Autorizzato.

16. DATI TECNICI

Dimensione	Larghezza/Altezza/ Profondità/Profondità totale	600 mm/ 850 mm/ 559 mm/ 578 mm
Collegamento elettrico	Tensione Potenza totale Fusibile Frequenza	230 V 2200 W 10 A 50 Hz
Coperchio di protezione che impedisce l'ingresso di sporco e umidità, eccetto dove l'apparecchiatura a bassa tensione non ha una protezione contro l'umidità		IPX4
Pressione dell’acqua di alimentazione	Minimo Massimo	0,5 bar (0,05 MPa) 8 bar (0,8 MPa)
Alimentazione dell'acqua [1]		Acqua fredda
Carico massimo	Cotone (Cotton)	7 kg
Classe di efficienza energetica		A+++
Velocità di centrifuga	Velocità massima di centrifuga	1151 giri/minuto

[1] Collegare il tubo di carico dell'acqua a un rubinetto con 3/4" filettatura.

17. FOGLIO INFORMATIVO PRODOTTO, IN RIFERIMENTO AL REGOLAMENTO UE 1369/2017

Foglio informativo prodotto	
Marchio Commerciale	ELECTROLUX
Modello	EW2F67204F, PNC914912487
Capacità nominale in kg	7
Classe di efficienza energetica	A+++
Consumo annuo di energia in kWh/anno, basato su 220 cicli di lavaggio standard per programmi per tessuti di cotone a 60 °C e 40 °C a pieno carico e a carico parziale e consumo dei modi a basso consumo energetico. Il consumo effettivo dipende dalle modalità di utilizzo dell'apparecchio.	171
Consumo energetico del programma cotone standard a 60 °C a pieno carico in kWh	0,92
Consumo energetico del programma cotone standard a 60 °C a carico parziale in kWh	0,68
Consumo energetico del programma cotone standard a 40 °C a carico parziale in kWh	0,59
Consumo energetico ponderato in modo spento in W	0,48
Consumo energetico ponderato in modo left-on in W	0,48
Consumo di acqua in litri/anno, basato su 220 cicli di lavaggio standard per programmi per tessuti di cotone a 60 °C e 40 °C a pieno carico e a carico parziale. Il consumo effettivo dipende dalle modalità di utilizzo dell'apparecchio.	9499
Classe di efficienza della centrifuga su una scala da G (efficienza minima) ad A (efficienza massima)	B
Velocità massima della centrifuga in giri/min	1151
Grado di umidità residua in %	53
Il "programma standard a 60 °C per tessuti di cotone" e il "programma standard a 40 °C per tessuti di cotone" sono i programmi di lavaggio standard ai quali fanno riferimento le informazioni sull'etichetta e sulla scheda, che questi programmi sono adatti per lavare biancheria di cotone che presenta un grado di sporco normale e che sono i programmi più efficienti in termini di consumo combinato di energia e acqua.	-
Durata del "programma standard per tessuti di cotone a 60 °C" a pieno carico in minuti	250

Durata del "programma standard per tessuti di cotone a 60 °C" a carico parziale in minuti	204
Durata del "programma standard per tessuti di cotone a 40 °C" a carico parziale in minuti	189
Durata del modo left on in minuti	5
Emissioni di rumore aereo in db(A) lavaggio	58
Emissioni di rumore aereo in db(A) centrifugazione	79
Apparecchiatura da incasso S/N	No

Le informazioni riportate nel grafico qui sopra sono in conformità con la direttiva della Commissione Europea 1015/2010 che implementa la direttiva 2009/125/CE.

18. CONSIDERAZIONI SULL'AMBIENTE

Riciclare i materiali con il simbolo ♲. Buttare l'imballaggio negli appositi contenitori per il riciclaggio. Aiutare a proteggere l'ambiente e la salute umana e a riciclare rifiuti derivanti da apparecchiature elettriche ed elettroniche. Non smaltire le apparecchiature che riportano il simbolo insieme ai normali rifiuti domestici. Portare il prodotto al punto di riciclaggio più vicino o contattare il comune di residenza.

www.electrolux.com/shop

192928680-A-482018

CE