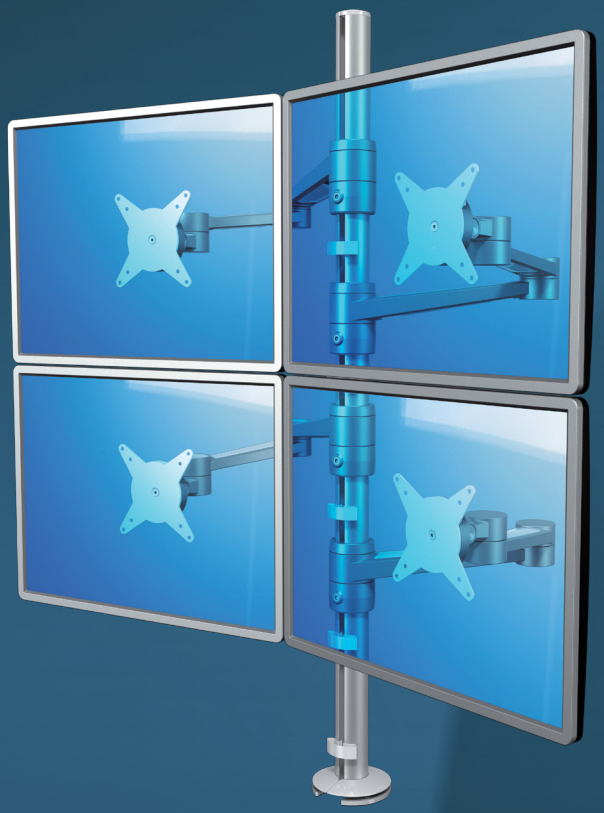

58.182

ViewLite Monitorarm 182

Die 182 ist bestimmt für einen Arbeitsplatz mit vier Monitoren, zwei oben und zwei unten. Dieses Model list geeignet für Kontrollräume, Einsatzleitungen usw., bei denen mehrere Bildschirme simultan sichtbar sein müssen. Jeder Schirm ist individuell einstellbar und dadurchvöllig nahtlos integrierbar.

- Stufenlose Höhenverstellung über 300mm
- Stufenlose Tiefenverstellung über 450mm
- Lieferung mit Durchtischbefestigung und Tischklemme
- Klemmkapazität bis 8-70mm
- Rotieren 360°, neigen +90°/-55°, schwenken 360°
- Einfache Montage und Einstellung
- VESA: MIS-D 75 x 75/100 x 100mm kompatibel
- Versehen mit praktischem Schnellverschluß-VESA System
- Max. Belastung 5kg/Monitor (t/m 24"Zoll/24"ZollW)
- Hauptsächlich verarbeitet aus Aluminium
- Integriertes Kabelmanagement
- Monitorrotationsblockade möglich

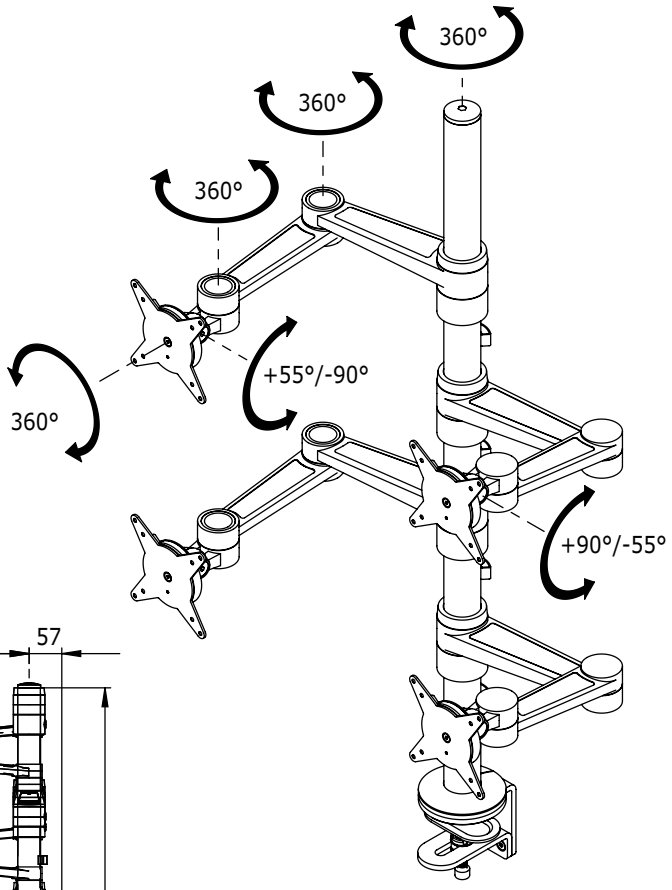

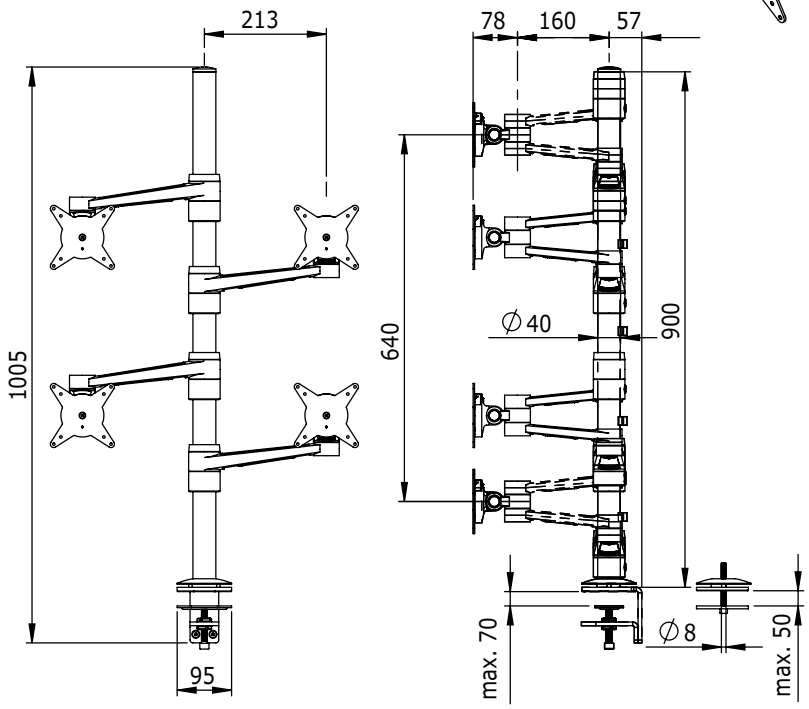

DFX.# 58.182

silber-weiß

1098 x 470 x 159mm

9,859kg

805410581824

24"W/61cm | (4x) 5kg | 300mm | 360° | +90°/-55° | 360° | 75/100mm

Dealer

©2012 Dataflex International BV
Creation date: 10 December 2012
No rights can be derived from this publication.