i.52.8022

ViewMate-i Support pour mini PC

Le support pour mini PC ViewMate a été conçu pour s'intégrer à la gamme ViewMate Combo/Style. Le support pour mini PC peut être réglé en largeur entre 65 et 111mm à l'aide d'un bouton qui se trouve sur la partie coulissante du support. La courroie avec son attache tient fermement l'ordinateur en place.

- Convient à toute la gamme de structures dans la ligne ViewMate Combo
- Réglable en hauteur grâce à un levier de réglage rapide
- Ajustez le mini PC fermement à sa place par une courroie avec son attache
- Poids max. supporté : 10kg
- Le support de mini PC convient à des ordinateurs d'une épaisseur entre 65 et 111mm et d'une hauteur maximale de 350mm
- Le support de mini PC est revêtu d'une couche de caoutchouc mousse antidérapant pour une fixation confortable
- Dimensions du support pour mini PC (l x p x h) : 144-190 x 104 x 302mm

viewmate

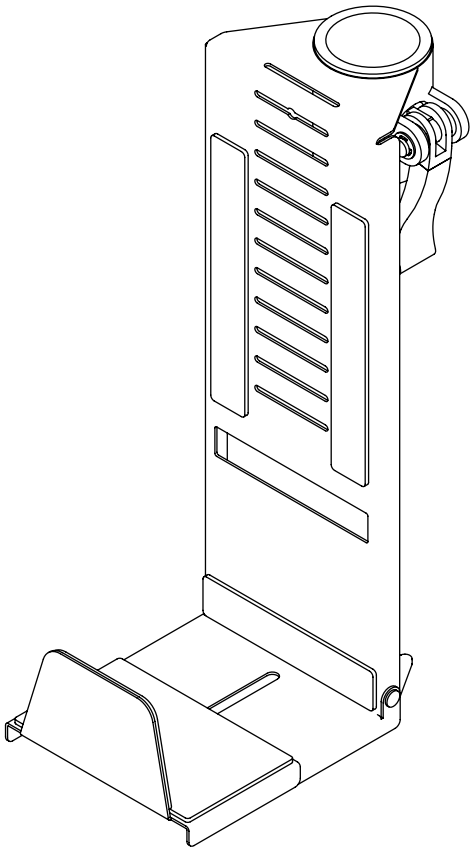

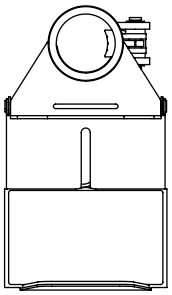

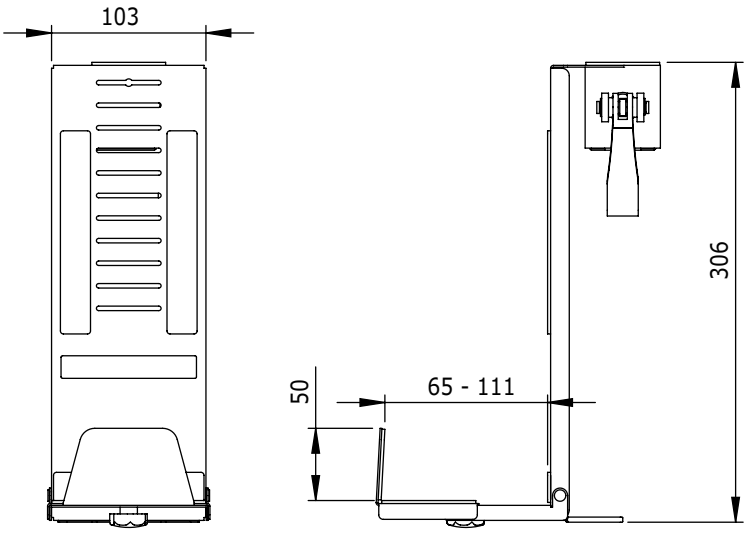

viewmate

DFX.# i.52.8022

gris métallisé

310 x 110 x 95mm

1,03kg

805410996024

i.52.8002
i.52.8012

Dealer

©2014 Dataflex International BV
Creation date: 01 July 2014
No rights can be derived from this publication.

Dataflex®