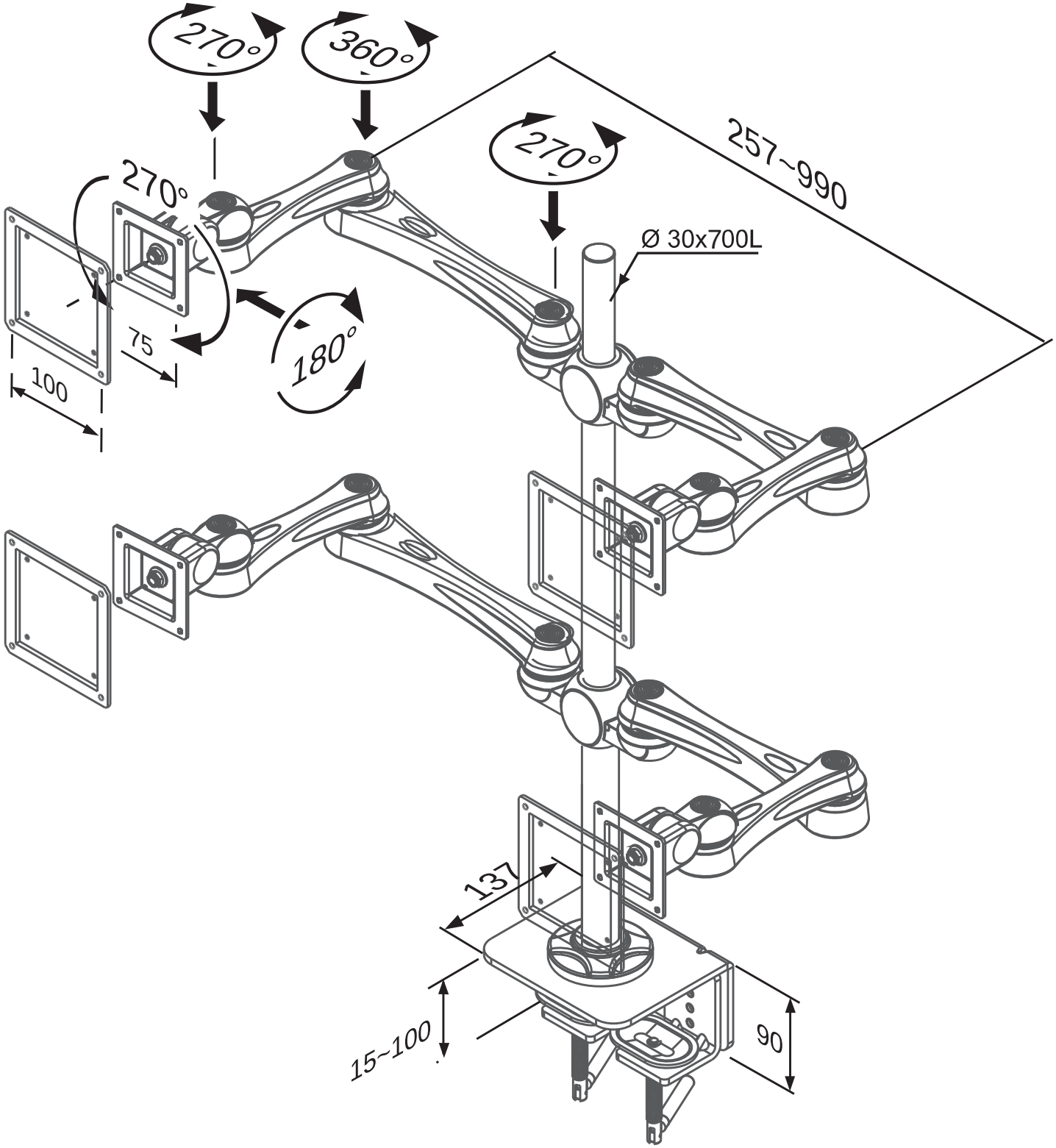
270°
360°
270°
257~990
270°
Ø 30x700L
180°
75
100
137
15~100
90