52.263

ViewMate Ecoline Monitorarm 263

Diese Version kombiniert Kraft, Funktionalität und Handhabung in einer Konstruktion. Der 'Schnellverschluß' ermöglicht die einfache Höhenverstellung des Monitors. Integriertes Kabelmanagement an der Rückseite des Tragflügels und an der Säule. Dieses Produkt ermöglicht die praktische und anwenderfreundliche Möglichkeit, eine gute und bezahlbare doppelte Monitorlösung zu realisieren.

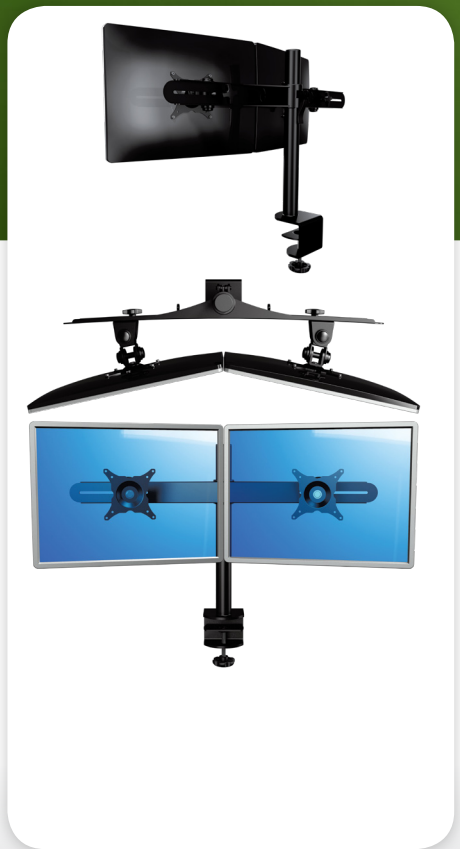

- Trägt zwei (große) Bildschirme horizontal bis zu 24"Zoll
- Höhenverstellbar
- VESA: MIS-D 75 x 75/100 x 100mm kompatible
- Drehen 360°, neigen 180°, schwenken +90°/-90°
- Max. Kapazität 15kg/Monitor
- Säulenlänge 400mm
- Säule Durchmesser 38mm
- Schnellverschluß
- Mit integrierter Tischklemme
- Max. Klemmkapazität 60mm

viewmate

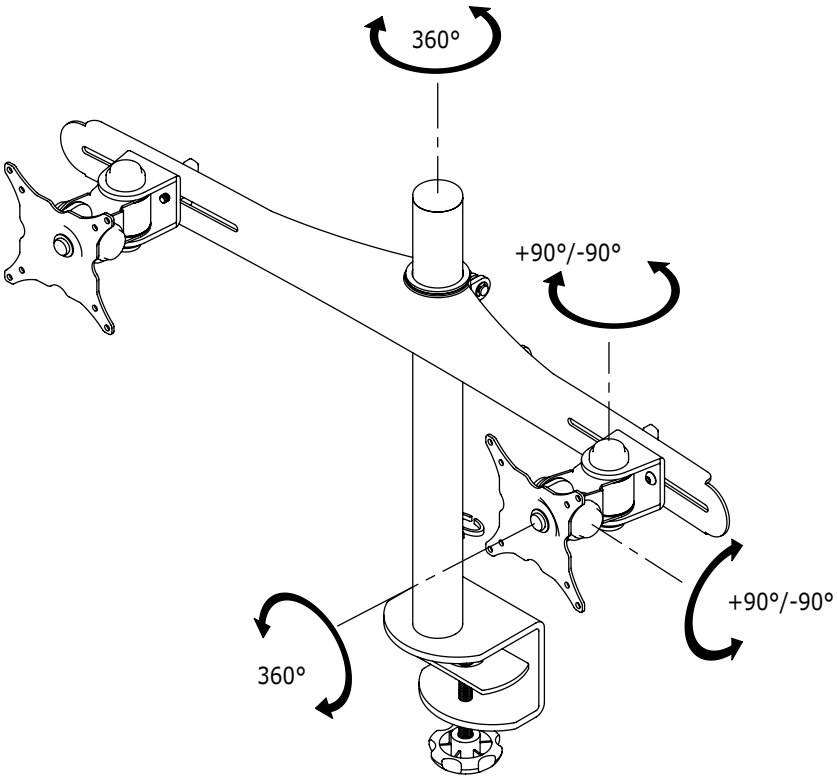

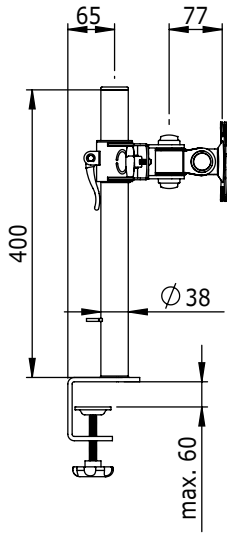

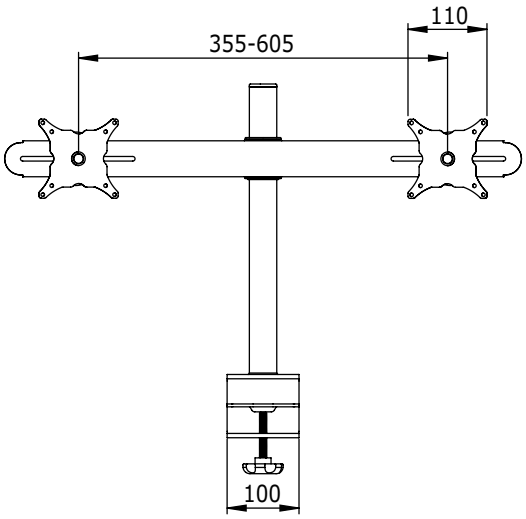

DFX.# 52.263

schwarz

780 x 200 x 140mm

5,4kg

805410522636

24"W/61cm | (2x) 15kg | 400mm | +90°/-90° | 180° | 360° | 75/100mm

Dealer

©2013 Dataflex International BV
Creation date: 24 June 2013
No rights can be derived from this publication.