Gebrauchsanweisung

Quality, Design and Innovation

home.liebherr.com/fridge-manuals

LIEBHERR

Inhalt

1 Gerät auf einen Blick ... 3
1.1 Lieferumfang ... 3
1.2 Geräte- und Ausstattungsübersicht ... 3
1.3 Einsatzbereich des Geräts ... 3
1.4 Konformität ... 4
1.5 EPREL-Datenbank ... 4

2 Allgemeine Sicherheitshinweise ... 4

3 Inbetriebnahme ... 5
3.1 Gerät einschalten ... 5
3.2 Ausstattung einsetzen ... 5

4 Lebensmittel-Management ... 6
4.1 Lebensmittel lagern ... 6
4.2 Lagerzeiten ... 6

5 Energie sparen ... 7

6 Bedienung ... 7
6.1 Bedien- und Anzeigeelemente ... 7
6.1.1 Status-Anzeige ... 7
6.1.2 Navigation ... 7
6.1.3 Anzeigesymbole ... 7
6.2 Bedienlogik ... 7
6.2.1 Funktion aktivieren / deaktivieren ... 7
6.2.2 Funktionswert wählen ... 7
6.2.3 Einstellung aktivieren / deaktivieren ... 8
6.2.4 Einstellungswert wählen ... 8
6.2.5 Kunden-Menü aufrufen ... 8
6.3 Funktionen ... 8
Temperatur ... 8
SuperFrost ... 9
PartyMode ... 9
EnergySaver ... 9
IceMaker / MaxIce* ... 9
6.4 Einstellungen ... 9
Sprache ... 9
WLAN-Verbindung herstellen ... 10
Eingabesperre ... 10
Display Helligkeit ... 10
Türalarm ... 10
Temperatureinheit ... 11
Info ... 11
SabbathMode ... 11
TubeClean* ... 11
Eiswürfel* ... 11
Erinnerung ... 11
Zurücksetzen ... 12
Gerät ausschalten ... 12
6.5 Warnungen ... 12
6.5.1 Meldung ... 12
6.5.2 DemoMode ... 12

7 Ausstattung ... 12
7.1 Schubfächer ... 12
7.2 Auszugsbord mit IceTower* ... 14
7.3 EasyTwist-Ice* ... 15
7.4 IceMaker* ... 16
7.5 VarioSpace ... 16
7.6 Zubehör ... 16

8 Wartung ... 16
8.1 Gerät abtauen ... 16
8.2 Gerät reinigen ... 17

9 Kundenhilfe ... 19
9.1 Technische Daten ... 19
9.2 Betriebsgeräusche ... 19
9.3 Technische Störung ... 19
9.4 Kundendienst ... 21
9.5 Typenschild ... 21

10 Außer Betrieb setzen ... 21

11 Entsorgung ... 22
11.1 Gerät für die Entsorgung vorbereiten ... 22
11.2 Gerät umweltfreundlich entsorgen ... 22

Der Hersteller arbeitet ständig an der Weiterentwicklung aller Typen und Modelle. Bitte haben Sie deshalb Verständnis dafür, dass wir uns Änderungen in Form, Ausstattung und Technik vorbehalten müssen.

Symbol	Erklärung
	Anleitung lesen Um alle Vorteile Ihres neuen Gerätes kennenzulernen, lesen Sie bitte die Hinweise in dieser Anweisung aufmerksam durch.
	Vollständige Anleitung im Internet Die ausführliche Anleitung finden Sie im Internet über den QR-Code auf der Vorderseite der Anleitung, unter **home.liebherr.com/fridge-manuals** oder über Eingabe der Servicenummer auf **home.liebherr.com/fridge-manuals**. Die Servicenummer finden Sie auf dem Typenschild *Fig. ()*. 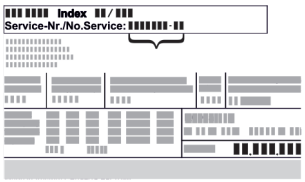 *Fig.* Beispielhafte Darstellung
	Gerät prüfen Prüfen Sie alle Teile auf Transportschäden. Wenden Sie sich bei Beanstandungen an den Händler oder Kundendienst.
	Abweichungen Die Anleitung ist für mehrere Modelle gültig, Abweichungen sind möglich. Abschnitte, die nur auf bestimmte Geräte zutreffen, sind mit einem Sternchen (*) gekennzeichnet.

Symbol	Erklärung
▷ ▶	**Handlungsanweisungen und Handlungsergebnisse** Handlungsanweisungen sind mit einem ▶ gekennzeichnet. Handlungsergebnisse sind mit einem ▷ gekennzeichnet.
▶	**Einbauvideos** Videos zum Einbau der Geräte sind auf dem YouTube-Kanal der Liebherr-Hausgeräte verfügbar.

Diese Gebrauchsanweisung gilt für:

FN c	46/50/52/66/70/72...
FN d	42/46/50...
FN (sd) d	52...(i)
SFN bs/sd/st d	52...(i)
GNex	1460-c
LTGN-270	

1 Gerät auf einen Blick

1.1 Lieferumfang

Prüfen Sie alle Teile auf Transportschäden. Wenden Sie sich bei Beanstandungen an den Händler oder an den Kundendienst (siehe 9.4 Kundendienst) .

Die Lieferung besteht aus folgenden Teilen:

- Standgerät
- Ausstattung (je nach Modell)
- Montagematerial (je nach Modell)
- „Quick Start Guide“
- „Installation Guide“
- Servicebroschüre

1.2 Geräte- und Ausstattungsübersicht

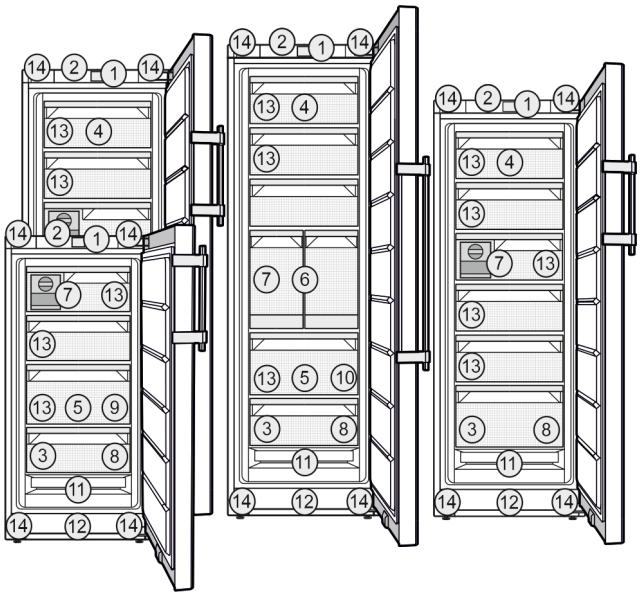

Fig. 1 Beispielhafte Darstellung

Ausstattung

(1) Bedienelemente
(2) Beleuchtung, Statusanzeige*
(3) Typenschild
(4) Schubfach abkippbar*
(5) SpaceBox*
(6) IceTower*
(7) IceMaker* / EasyTwistIce*
(8) Gefriertablett, Kühlakkus
(9) Eiswürfelschale*
(10) Eiswürfelschaufel*
(11) NoFrost
(12) Lüftungsschlitz
(13) VarioSpace
(14) Stellfüße (vorne), Transportrollen (hinten), Transportgriffe oben (hinten) und unten (vorne)

Hinweis

▶ Ablagen, Schubfächer oder Körbe sind im Auslieferungszustand für eine optimale Energieeffizienz angeordnet. Veränderungen der Anordnung innerhalb der gegebenen Einschubmöglichkeiten von z.B. Ablagen im Kühlteil, haben jedoch keine Auswirkung auf den Energieverbrauch.

1.3 Einsatzbereich des Geräts

Bestimmungsgemäße Verwendung

Das Gerät eignet sich ausschließlich zum Kühlen von Lebensmitteln im häuslichen oder haushaltsähnlichen Umfeld. Hierzu zählt z.B. die Nutzung

- in Personalküchen, Frühstückspensionen,
- durch Gäste in Landhäusern, Hotels, Motels und anderen Unterkünften,
- beim Catering und ähnlichem Service im Großhandel.

Das Gerät ist nicht für die Verwendung als Einbaugerät bestimmt.

Alle anderen Anwendungsarten sind unzulässig.

Vorhersehbare Fehlanwendung

Folgende Anwendungen sind ausdrücklich verboten:

- Lagerung und Kühlung von Medikamenten, Blutplasma, Laborpräparaten oder ähnlichen der Medizinproduktrichtlinie 2007/47/EG zu Grunde liegenden Stoffe und Produkte
- Einsatz in explosionsgefährdeten Bereichen

Eine missbräuchliche Verwendung des Gerätes kann zu Schädigungen an der eingelagerten Ware oder deren Verderb führen.

Klimaklassen

Das Gerät ist je nach Klimaklasse für den Betrieb bei begrenzten Umgebungstemperaturen ausgelegt. Die für Ihr Gerät zutreffende Klimaklasse ist auf dem Typenschild aufgedruckt.

Hinweis

▶ Um einen einwandfreien Betrieb zu gewährleisten, angegebene Umgebungstemperaturen einhalten.

Klimaklasse	für Umgebungstemperaturen
SN, N	bis 32 °C
ST	bis 38 °C
T	bis 43 °C

Eine einwandfreie Funktion des Gerätes ist bis zu einer unteren Umgebungstemperatur von 0 °C gewährleistet.*

Eine einwandfreie Funktion des Gerätes ist bis zu einer unteren Umgebungstemperatur von -15 °C gewährleistet.*

1.4 Konformität

Der Kältemittelkreislauf ist auf Dichtheit geprüft. Das Gerät entspricht den einschlägigen Sicherheitsbestimmungen sowie den Richtlinien 2014/35/EU, 2014/30/EU, 2009/125/EG, 2011/65/EU, 2010/30/EU und 2014/53/EU.

Der vollständige Text der EU-Konformitätserklärung ist unter der folgenden Internetadresse verfügbar: www.Liebherr.com

1.5 EPREL-Datenbank

Ab dem 1. März 2021 sind die Informationen zu der Energieverbrauchskennzeichnung und den Ökodesign-Anforderungen in der europäischen Produktdatenbank (EPREL) zu finden. Unter folgendem Link https://eprel.ec.europa.eu/ erreichen Sie die Produktdatenbank. Hier werden Sie aufgefordert, die Modellkennung einzugeben. Die Modellkennung finden Sie auf dem Typenschild.

2 Allgemeine Sicherheitshinweise

Gefahren für den Benutzer:

- Dieses Gerät kann von Kindern sowie von Personen mit verringerten physischen, sensorischen oder mentalen Fähigkeiten oder Mangel an Erfahrung und Wissen benutzt werden, wenn sie beaufsichtigt oder bezüglich des sicheren Gebrauchs des Gerätes unterwiesen wurden und die daraus resultierenden Gefahren verstehen. Kinder dürfen nicht mit dem Gerät spielen. Reinigung und Benutzer-Wartung dürfen nicht von Kindern ohne Beaufsichtigung durchgeführt werden. Kinder von 3-8 Jahre dürfen das Gerät be- und entladen. Kinder unter 3 Jahren sind vom Gerät fernzuhalten, falls diese nicht permanent beaufsichtigt werden.
- Wenn das Gerät vom Netz getrennt wird, immer am Stecker anfassen. Nicht am Kabel ziehen.
- Im Fehlerfall Netzstecker ziehen oder Sicherung ausschalten.
- Die Netzanschlussleitung nicht beschädigen. Gerät nicht mit defekter Netzanschlussleitung betreiben.
- Reparaturen und Eingriffe am Gerät nur vom Kundendienst oder anderem dafür ausgebildeteten Fachpersonal ausführen lassen.
- Gerät nur nach den Angaben der Anweisung montieren, anschließen und entsorgen.
- Bewahren Sie diese Anleitung sorgfältig auf und reichen Sie diese gegebenenfalls an den Nachbesitzer weiter.
- Der Hersteller haftet nicht für Schäden, die durch einen fehlerhaften Festwasseranschluss entstehen.*

Brandgefahr:

- Das enthaltene Kältemittel (Angaben auf dem Typenschild) ist umweltfreundlich, aber brennbar. Entweichendes Kältemittel kann sich entzünden.
  - Rohrleitungen des Kältekreislaufs nicht beschädigen.
  - Im Geräteinnenraum nicht mit Zündquellen hantieren.
  - Im Geräteinnenraum keine elektrischen Geräte benutzen (z. B. Dampfreinigungsgeräte, Heizgeräte, Eiscremebereiter usw.).
  - Wenn Kältemittel entweicht: Offenes Feuer oder Zündquellen in der Nähe der Austrittstelle beseitigen. Raum gut lüften. Kundendienst benachrichtigen.
- Keine explosiven Stoffe oder Sprühdosen mit brennbaren Treibmitteln, wie z. B. Butan, Propan, Pentan usw. im Gerät lagern. Entsprechende Sprühdosen sind erkennbar an der aufgedruckten Inhaltsangabe oder einem Flammensymbol. Eventuell austretende Gase können sich durch elektrische Bauteile entzünden.
- Brennende Kerzen, Lampen und andere Gegenstände mit offenen Flammen vom Gerät fernhalten, damit diese das Gerät nicht in Brand setzen.
- Alkoholische Getränke oder sonstige Alkohol enthaltende Gebinde nur dicht verschlossen lagern. Eventuell austretender Alkohol kann sich durch elektrische Bauteile entzünden.

Absturz- und Umkippgefahr:

- Sockel, Schubfächer, Türen usw. nicht als Trittbrett oder zum Aufstützen missbrauchen. Dies gilt insbesondere für Kinder.

Gefahr einer Lebensmittelvergiftung:

- Überlagerte Lebensmittel nicht verzehren.

Gefahr von Erfrierungen, Taubheitsgefühlen und Schmerzen:

- Dauernden Hautkontakt mit kalten Oberflächen oder Kühl-/Gefriergut vermeiden oder

Schutzmaßnahmen ergreifen, z. B. Handschuhe verwenden.

Verletzungs- und Beschädigungsgefahr:

- Heißer Dampf kann zu Verletzungen führen. Zum Abtauen keine elektrischen Heiz- oder Dampfreinigungsgeräte, offenen Flammen oder Abtausprays verwenden.
- Eis nicht mit scharfen Gegenständen entfernen.

Quetschgefahr:

- Beim Öffnen und Schließen der Tür nicht in das Scharnier greifen. Finger können eingeklemmt werden.

Symbole am Gerät:



Das Symbol kann sich auf dem Kompressor befinden. Es bezieht sich auf das Öl im Kompressor und weist auf folgende Gefahr hin: Kann bei Verschlucken und Eindringen in die Atemwege tödlich sein. Dieser Hinweis ist nur für das Recycling bedeutsam. Im Normalbetrieb besteht keine Gefahr.



Das Symbol befindet sich am Verdichter und kennzeichnet die Gefahr vor feuergefährlichen Stoffen. Den Aufkleber nicht entfernen.



Dieser oder ein ähnlicher Aufkleber kann sich auf der Rückseite des Gerätes befinden. Er bezieht sich auf eingeschäumte Panele in Tür und/oder im Gehäuse. Dieser Hinweis ist nur für das Recycling bedeutsam. Den Aufkleber nicht entfernen.

Beachten Sie die spezifischen Hinweise in den anderen Kapiteln:

⚠	GEFAHR	kennzeichnet eine unmittelbar gefährliche Situation, die Tod oder schwere Körperverletzungen zur Folge haben wird, wenn sie nicht vermieden wird.
⚠	WARNUNG	kennzeichnet eine gefährliche Situation, die Tod oder schwere Körperverletzung zur Folge haben könnte, wenn sie nicht vermieden wird.
⚠	VORSICHT	kennzeichnet eine gefährliche Situation, die leichte oder mittlere Körperverletzungen zur Folge haben könnte, wenn sie nicht vermieden wird.
	ACHTUNG	kennzeichnet eine gefährliche Situation, die Sachschäden zur Folge haben könnte, wenn sie nicht vermieden wird.
	Hinweis	kennzeichnet nützliche Hinweise und Tipps.

3 Inbetriebnahme

3.1 Gerät einschalten

Sicherstellen, dass folgende Voraussetzungen erfüllt sind:

- ❑ Gerät ist entsprechend Montageanweisung aufgestellt und angeschlossen.
- ❑ Alle Klebestreifen, Klebe- und Schutzfolien sowie Transportsicherungen im und am Gerät sind entfernt.
- ❑ Alle Werbeeinleger aus den Schubfächern sind entnommen.

▶ Gerät einschalten in der Anzeige.

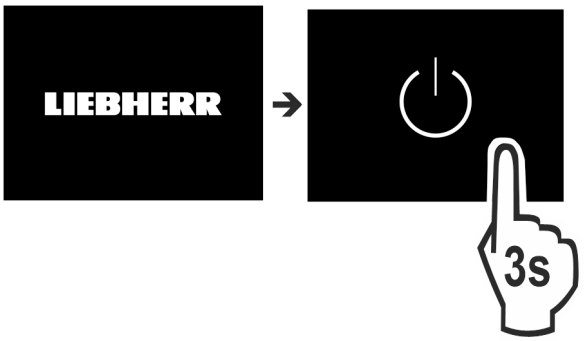

Fig. 2

▶ Nach dem Einschalten des Gerätes die Landesprache wählen.

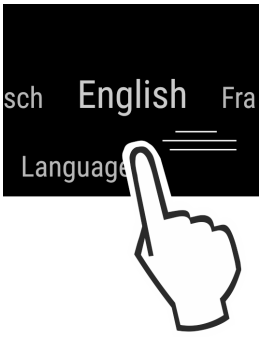

Fig. 3

▶ Im Anschluss wird der Statusbildschirm angezeigt.

▶ Wenn der DemoMode zusammen mit dem blauen Bildschirm nach dem Einschalten des Gerätes angezeigt wird, kann der DemoMode innerhalb der nächsten 5 Minuten deaktiviert werden.

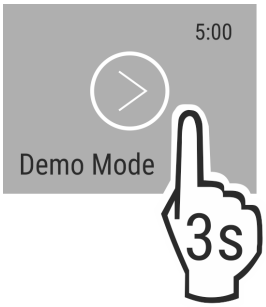

Fig. 4

▶ DemoMode 3 Sekunden lang drücken.

▷ DemoMode ist deaktiviert.

Hinweis

Der Hersteller empfiehlt:

▶ Das **Gefriergut** bei -18 °C oder kälter einlegen.

3.2 Ausstattung einsetzen

▶ Beiliegende Ausstattung einsetzen, um das Gerät optimal zu nutzen.

▶ SmartDevice-Box erwerben und einsetzen (siehe smartdevice.liebherr.com).*
▶ SmartDevice-App installieren (siehe apps.home.liebherr.com).

Hinweis
Zubehör können Sie im Liebherr-Hausgeräte-Shop (home.liebherr.com) erwerben.

4 Lebensmittel-Management

4.1 Lebensmittel lagern

WARNUNG
Brandgefahr
▶ Verwenden Sie keine elektrischen Geräte im Lebensmittelbereich des Gerätes, sofern sie nicht vom Hersteller empfohlen sind.

Hinweis
Der Energieverbrauch steigt und die Kühlleistung verringert sich, wenn die Belüftung nicht ausreicht.
▶ Luftschlitze immer freihalten.

Beim Einlagern von Lebensmitteln grundsätzlich beachten:
❑ Luftschlitze an der Rückwand innen sind frei.
❑ Luftschlitze am Ventilator sind frei.
❑ Lebensmittel sind gut verpackt.
❑ Rohes Fleisch oder Fisch befindet sich in sauberen, geschlossenen Behältern, dass andere Lebensmittel nicht berührt werden oder es auf sie tropfen kann.
❑ Lebensmittel sind mit Abstand gelagert, damit die Luft gut zirkulieren kann.

Hinweis
Das Nichtbefolgen dieser Vorgaben kann zum Verderb von Lebensmitteln führen.

4.1.1 Gefrierteil

Hier stellt sich bei -18 °C ein trockenes, frostiges Lagerklima ein. Frostiges Klima eignet sich zur Lagerung von Tiefkühlkost und Gefriergut für mehrere Monate, zur Eiswürfel-Bereitung oder zum Einfrieren frischer Lebensmittel.

Lebensmittel einfrieren

Sie können maximal so viel kg frische Lebensmittel innerhalb von 24 h einfrieren, wie auf dem Typenschild (siehe 9.5 Typenschild) unter „Gefriervermögen ... kg/24h" angegeben ist.

Damit die Lebensmittel schnell bis zum Kern durchfrieren, folgende Mengen pro Packung einhalten:
- Obst, Gemüse bis zu 1 kg
- Fleisch bis zu 2,5 kg

Vor dem Einfrieren beachten:
❑ SuperFrost ist aktiviert (siehe 6.3 Funktionen) wenn Einfriermenge größer ca. 2 kg ist.
❑ Bei kleiner Einfriermenge: SuperFrost ist ca. 6 Stunden vorher aktiviert.
❑ Bei maximaler Einfriermenge: SuperFrost ist ca. 24 Stunden vorher aktiviert.

Lebensmittel einordnen:

VORSICHT
Verletzungsgefahr durch Glasscherben!
Flaschen und Dosen mit Getränken können beim Gefrieren platzen. Dies gilt insbesondere für kohlensäurehaltige Getränke.
▶ Flaschen und Dosen mit Getränken nur bei Verwendung der *BottleTimer*-Funktion einfrieren.

Bei kleiner Einfriermenge:
▶ Verpackte Lebensmittel in das oberste Schubfach einlegen.
▶ Wenn möglich, Lebensmittel hinten im Schubfach nahe der Rückwand einlegen.
Bei maximaler Einfriermenge:
▶ Verpackte Lebensmittel auf alle Schubfächer verteilen, jedoch keine Lebensmittel in das unterste Schubfach einlegen.
▶ Wenn möglich, Lebensmittel hinten im Schubfach nahe der Rückwand einlegen.
Bei maximaler Einfriermenge:
▶ Nachdem SuperFrost automatisch deaktivert ist, Lebensmittel in das Schubfach legen.

Lebensmittel auftauen
- im Kühlraum
- im Mikrowellengerät
- im Backofen/Heißluftherd
- bei Raumtemperatur

WARNUNG
Gefahr einer Lebensmittelvergiftung!
▶ Aufgetaute Lebensmittel nicht wieder einfrieren.

▶ Nur so viel Lebensmittel entnehmen wie benötigt werden.
▶ Aufgetaute Lebensmittel so schnell wie möglich verarbeiten.

Gefriertablett

Mit dem Gefriertablett können Sie Beeren, Kräuter, Gemüse und anderes kleines Gefriergut einfrieren, ohne dass dieses zusammenfriert. Das Gefriergut bleibt weitestgehend in seiner Form erhalten und das spätere Portionieren ist leichter.

Außerdem können Sie im Gefriertablett die Kühlakkus raumsparend lagern.
▶ Lebensmittel unverpackt, mit Abstand auf Gefriertablett verteilen.

4.2 Lagerzeiten

Die angegebenen Lagerzeiten sind Richtwerte.

Bei Lebensmitteln mit Angabe zur Mindesthaltbarkeit gilt immer das auf der Verpackung angegebene Datum.

Richtwerte für die Lagerdauer verschiedener Lebensmittel		
Speiseeis	bei -18 °C	2 bis 6 Monate
Wurst, Schinken	bei -18 °C	2 bis 3 Monate
Brot, Backwaren	bei -18 °C	2 bis 6 Monate
Wild, Schwein	bei -18 °C	6 bis 9 Monate
Fisch, fett	bei -18 °C	2 bis 6 Monate
Fisch, mager	bei -18 °C	6 bis 8 Monate
Käse	bei -18 °C	2 bis 6 Monate
Geflügel, Rind	bei -18 °C	6 bis 12 Monate
Gemüse, Obst	bei -18 °C	6 bis 12 Monate

* Je nach Modell und Ausstattung

5 Energie sparen

- Immer auf gute Be- und Entlüftung achten. Lüftungsöffnungen bzw. -gitter nicht abdecken.
- Ventilatorluftschlitze immer frei halten.
- Gerät nicht im Bereich direkter Sonneneinstrahlung, neben Herd, Heizung und dergleichen aufstellen.
- Der Energieverbrauch ist abhängig von den Aufstellbedingungen z.B. der Umgebungstemperatur (siehe 1.3 Einsatzbereich des Geräts) . Bei einer wärmeren Umgebungstemperatur kann sich der Energieverbrauch erhöhen.
- Gerät möglichst kurz öffnen.
- Je niedriger die Temperatur eingestellt wird, desto höher ist der Energieverbrauch.
- Alle Lebensmittel gut verpackt und abgedeckt aufbewahren. Reifbildung wird vermieden.
- Warme Speisen einlegen: erst auf Zimmertemperatur abkühlen lassen.

6 Bedienung

6.1 Bedien- und Anzeigeelemente

Das Display ermöglicht einen schnellen Überblick über die Temperatureinstellung und den Zustand von Funktionen und Einstellungen. Die Bedienung der Funktionen und Einstellungen erfolgt entweder durch Aktivierung / Deaktivierung oder durch die Auswahl eines Werts.

6.1.1 Status-Anzeige

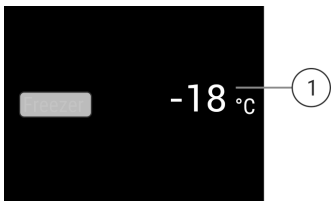

Fig. 5

(1) Temperaturanzeige

Die Status-Anzeige zeigt die eingestellten Temperaturen an und ist die Ausgangsanzeige. Von dort aus erfolgt die Navigation zu den Funktionen und Einstellungen.

6.1.2 Navigation

Zugang zu den einzelnen Funktionen erhalten Sie durch die Navigation im Menü. Nach Bestätigung einer Funktion oder Einstellung ertönt ein Signalton. Wenn nach 10 Sekunden keine Auswahl erfolgt, wechselt die Anzeige zur Status-Anzeige.

Die Bedienung des Geräts erfolgt über Wischen und Bestätigen in der Anzeige:



Fig. 6

Zurück:

- Auswahl im Untermenü bestätigen. Die Anzeige wechselt zurück ins Menü.
-  wählen. Die Anzeige wechselt zurück zur Funktion / Einstellung.

Zurück zur Status-Anzeige:

- Tür schließen und öffnen.
- 10 Sekunden warten. Die Anzeige wechselt zur Status-Anzeige.

6.1.3 Anzeigesymbole

Die Anzeigesymbole geben Auskunft über den aktuellen Gerätezustand.

Symbol	Gerätezustand
	**Standby** Gerät oder Temperaturzone ist ausgeschaltet.
	**Pulsierende Zahl** Gerät arbeitet. Temperatur pulsiert bis der eingestellte Wert erreicht ist.
	**Pulsierendes Symbol** Gerät arbeitet. Einstellung wird vorgenommen.

6.2 Bedienlogik

6.2.1 Funktion aktivieren / deaktivieren

Folgende Funktionen können aktiviert / deaktiviert werden:

Symbol	Funktion
	SuperFrost[x]
	IceMaker und MaxIce[x]*
	PartyMode[x]
	EnergySaver

[x] Wenn Funktion aktiv ist, arbeitet das Gerät mit höherer Leistung. Dadurch können Arbeitsgeräusche des Geräts vorrübergehend lauter sein und der Energieverbrauch erhöht sich.

▶ In der Anzeige so oft nach links wischen, bis die Funktion angezeigt wird.
▶ Ausgewählte Funktion durch kurzes Antippen bestätigen.
▷ Bestätigungston ertönt.
▷ Status erscheint im Menü.
▷ Funktion ist aktiviert / deaktiviert.

6.2.2 Funktionswert wählen

Bei folgenden Funktionen kann ein Wert im Untermenü eingestellt werden:

Symbol	Funktion
	Temperatur einstellen Gerät aus- / einschalten

▶ In der Anzeige so oft nach links wischen, bis die Funktion angezeigt wird.
▶ Ausgewählte Funktion durch kurzes Antippen bestätigen.
▶ Durch Wischen in der Anzeige den Einstellungswert wählen.

Temperatur einstellen
▶ Ausgewählten Wert durch kurzes Antippen bestätigen.
▷ Bestätigungston ertönt.
▷ Die Anzeige wechselt auf blau im aktivierten Zustand.
▷ Display wechselt zurück ins Menü.

6.2.3 Einstellung aktivieren / deaktivieren

Folgende Einstellungen können aktiviert / deaktiviert werden:

Symbol	Einstellung
	WiFi[1]
	Eingabesperre[2]
	SabbathMode[2]
	Erinnerungen[1]
	Zurücksetzen[2]
	Ausschalten [2]

▶ In der Anzeige solange nach links wischen, bis Einstellungen  angezeigt wird.
▶ Einstellungen durch Antippen bestätigen.
▶ Wischen, bis die gewünschte Einstellung angezeigt wird.

[1] **Einstellung aktivieren (shortpress)**
▶ Zum Bestätigen kurz antippen.
▷ Bestätigungston ertönt.
▷ Status erscheint im Menü.
▷ Einstellung ist aktiviert / deaktiviert.

[2] **Einstellung aktivieren (longpress)**
▶ Auswahl zum Bestätigen 3 Sekunden lang drücken.
▷ Bestätigungston ertönt.
▷ Status erscheint im Menü.
▷ Display ändert sich.

6.2.4 Einstellungswert wählen

Bei folgenden Einstellungen kann ein Wert im Untermenü eingestellt werden:

Symbol	Einstellungen
	Helligkeit
	Türalarm
	Temp.Einheit

Symbol	Einstellungen
	Sprache

▶ In der Anzeige solange nach links wischen, bis Einstellungen  angezeigt wird.
▶ Einstellungen durch Antippen bestätigen.
▶ Wischen, bis die gewünschte Einstellung angezeigt wird.
▶ Zum Bestätigen kurz antippen.
▶ Durch Wischen in der Anzeige den gewünschten Einstellungswert wählen.
▶ Zum Bestätigen kurz antippen.
▷ Bestätigungston ertönt.
▷ Status erscheint kurz im Untermenü.
▷ Display wechselt zurück ins Menü.

6.2.5 Kunden-Menü aufrufen

Folgende Einstellungen können im Kunden-Menü aufgerufen werden:

Symbol	Funktion
 *	TubeClean*[2*]
 *	Eiswürfel[1]*
	Software

▶ In der Anzeige solange nach links wischen, bis Einstellungen  erscheint.
▶ Einstellungen antippen.
▷ Das Untermenü erscheint.
▶ In der Anzeige solange nach links wischen, bis Geräteinformation  erscheint.
▶ 3 Sekunden drücken.
▷ Das Eingabemenü für einen Zahlencode erscheint.
▶ Zahlencode 151 eingeben.
▷ Das Kunden-Menü erscheint.
▶ In der Anzeige solange nach links wischen, bis die gewünschte Einstellung erscheint.

[1] **Wert wählen**
▶ Zum Bestätigen kurz antippen.
▷ Bestätigungston ertönt.
▷ Status erscheint kurz im Display.
▷ Display wechselt zurück ins Menü.

[2] **Einstellung aktivieren**
▶ Zum Bestätigen die Anzeige 3 Sekunden lang drücken.
▷ Bestätigungston ertönt.
▷ Status erscheint im Display.
▷ Symbol pulsiert, solange das Gerät arbeitet.

6.3 Funktionen



Temperatur

Die Temperatur ist abhängig von folgenden Faktoren:
- der Häufigkeit des Türöffnens
- der Dauer des Türöffnens
- der Raumtemperatur des Aufstellorts
- der Art, Temperatur und Menge der Lebensmittel

*** Je nach Modell und Ausstattung**

Gefrierraum	Empfohlene Einstellung
-18 °C	-18 °C

Temperatur einstellen

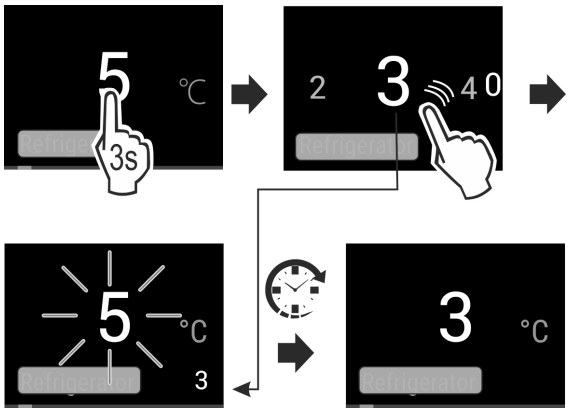

Fig. 7

▶ Wert einstellen. (siehe 6.2 Bedienlogik)
▷ Eingestellte Temperatur wird unten rechts im Display angezeigt.

SuperFrost

Mit dieser Funktion schalten Sie auf höchste Gefrierleistung. Damit erreichen Sie tiefere Gefriertemperaturen.

Anwendung:

- Mehr als 2 kg frische Lebensmittel täglich einfrieren.
- Frische Lebensmittel schnell bis auf den Kern durchfrieren.
- Kältereserven in eingelagertem Gefriergut erhöhen, bevor das Gerät abgetaut wird.

Funktion aktivieren / deaktivieren

Bei kleiner Einfriermenge:
▶ 6 Stunden vor Anwendung aktivieren.
Bei maximaler Einfriermenge:
▶ 24 Stunden vor Anwendung aktivieren.
▶ Aktivieren / deaktivieren (siehe 6.2 Bedienlogik) .
-oder-
▶ Aktivieren / deaktivieren über Liebherr SmartDevice-App.*

Die Funktion wird automatisch deaktiviert. Anschließend läuft das Gerät im Normalbetrieb weiter. Die Temperatur stellt sich auf den eingestellten Wert ein.

PartyMode

Diese Funktion bietet eine Sammlung spezieller Funktionen und Einstellungen, die während einer Party nützlich sind.

Folgende Funktionen werden aktiviert:

- *SuperFrost*
- *IceMaker* und *MaxIce**

Alle Funktionen können flexibel und individuell eingestellt werden. Änderungen werden verworfen, wenn die Funktion deaktiviert wird.

Funktion aktivieren / deaktivieren

▶ Aktivieren / deaktivieren (siehe 6.2 Bedienlogik) .
▷ Aktiviert: Alle Funktionen sind gleichzeitig aktiviert.
▷ Deaktiviert: Vorher eingestellte Temperaturen sind wiederhergestellt.

Nach 24 Stunden wird die Funktion automatisch deaktiviert.

EnergySaver

Diese Funktion senkt den Energieverbrauch. Wenn Sie diese Funktion einschalten, dann erhöht sich die Kühltemperatur.

Temperaturzone	Empfohlene Einstellung	Temperatur bei aktivem EnergySaver
-18 °C	-18 °C	-16 °C

Anwendung:

- Energie sparen.

Funktion aktivieren / deaktivieren

▶ Aktivieren / deaktivieren (siehe 6.2 Bedienlogik) .
▷ Aktiviert: In allen Temperaturzonen sind höhere Temperaturen eingestellt.
▷ Deaktiviert: Vorher eingestellte Temperaturen sind wiederhergestellt.

IceMaker / MaxIce*

Diese Funktion aktiviert die Herstellung von Eiswürfeln. *

Anwendung:*

- Bei der Aktivierung dieser Funktion können Sie zwischen der normalen Funktion IceMaker und MaxIce wählen.
- Die Funktion MaxIce stellt innerhalb kurzer Zeit ca. 1,5 kg / 24 h Eiswürfel her.

Die Eiswürfelgröße stellen Sie mit der Funktion **Eiswürfelgröße** ein. (siehe Eiswürfel*) *

Die Leitungen reinigen Sie mit der Funktion **TubeClean**. (siehe TubeClean*) *

Funktion aktivieren*

Sicherstellen, dass folgende Voraussetzungen erfüllt sind:

❑ Wasserzufuhr am Festwasseranschluss ist hergestellt. Siehe Montageanleitung.*
❑ IceMaker ist in Betrieb genommen. (siehe 7.4 IceMaker*)

▶ Funktion aktivieren. (siehe 6.2 Bedienlogik)
-oder-
▶ Aktivieren über Liebherr SmartDevice-App.

▷ Es kann bis zu 24 Stunden dauern, bis die ersten Eiswürfel produziert werden.

Funktion deaktivieren*

▶ Funktion deaktivieren. (siehe 6.2 Bedienlogik)
-oder-
▶ Deaktivieren über Liebherr SmartDevice-App.*

▷ Laufende Eiswürfelproduktion wird abgeschlossen. Danach geht der IceMaker aus.

6.4 Einstellungen

Sprache

Mit dieser Einstellung lässt sich die Sprache der Anzeige einstellen.

Folgende Sprachen können gewählt werden:

- Deutsch
- Englisch
- Französisch
- Spanisch
- Italienisch

- Niederländisch
- Tschechisch
- Polnisch
- Portugisisch
- Russisch
- Chinesisch

Einstellung aktivieren / deaktivieren

▶ Aktivieren / deaktivieren (siehe 6.2 Bedienlogik) .

WLAN-Verbindung herstellen

Diese Einstellung ermöglicht die Verbindung zwischen dem Gerät und dem Internet herzustellen. Die Verbindung wird über die SmartDevice-Box gesteuert. Das Gerät kann dann über die SmartDevice-App in ein SmartHome-System eingebunden werden. Über die SmartDevice-App und weitere kompatible Partnernetzwerke können außerdem erweiterte Optionen und Einstellmöglichkeiten genutzt werden.

Hinweis

Die SmartDevice-Box ist im Liebherr-Hausgeräte-Shop (https://home.liebherr.com/shop/de/deu/smartdevicebox.html) erhältlich.

Nähere Informationen über Verfügbarkeit, Voraussetzungen und zu den einzelnen Optionen finden Sie im Internet unter https://smartdevice.liebherr.com/install.

Anwendung:

- Gerät über SmartDevice-App oder über kompatible Partnernetzwerke bedienen.
- Erweiterte Funktionen und Einstellungen nutzen.
- Aktuellen Gerätezustand über SmartDevice-App abrufen.

❑ SmartDevice-Box ist erworben und eingesetzt (siehe https://smartdevice.liebherr.com/install).*
❑ SmartDevice-App ist installiert (siehe https://apps.home.liebherr.com/).

Verbindung herstellen

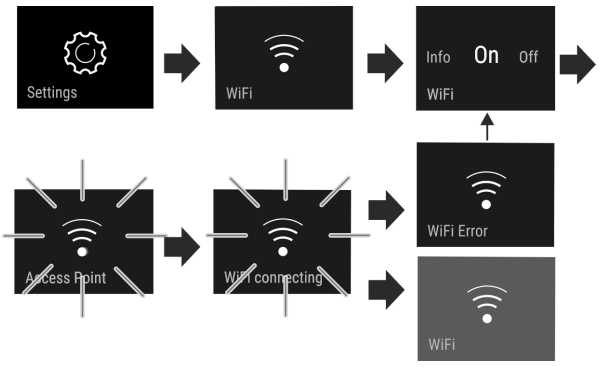

Fig. 8

▶ Einstellung aktivieren (siehe 6.2 Bedienlogik) .
▷ Verbindung wird hergestellt: Connecting erscheint. Das Symbol pulsiert.
▷ Verbindung ist hergestellt: WiFi erscheint, die Anzeige wird blau.
▷ Verbindung ist fehlgeschlagen: WiFi Error erscheint.

Verbindung trennen

▶ Einstellung deaktivieren (siehe 6.2 Bedienlogik) .

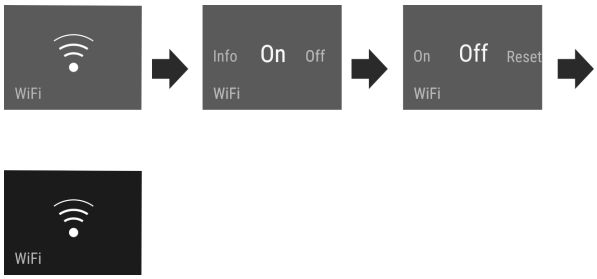

Fig. 9

▷ Verbindung ist getrennt: Symbol ist dauerhaft sichtbar.

Verbindung zurücksetzen

▶ Einstellungen zurücksetzen (siehe 6.2 Bedienlogik) .

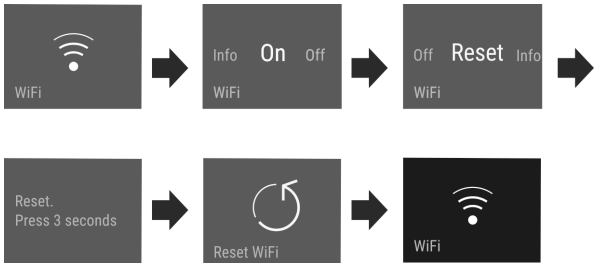

Fig. 10

▷ Verbindung sowie weitere Einstellungen werden auf den Auslieferzustand zurück gesetzt.

Eingabesperre

Diese Einstellung vermeidet die versehentliche Bedienung des Geräts, z.B. durch Kinder.

Anwendung:

- Unbeabsichtigte Änderung von Einstellungen und Funktionen vermeiden.
- Unbeabsichtigtes Ausschalten des Geräts vermeiden.
- Unbeabsichtigte Temperatureinstellung vermeiden.

Einstellung aktivieren / deaktivieren

▶ Aktivieren / deaktivieren. (siehe 6.2 Bedienlogik)



Display Helligkeit

Diese Einstellung ermöglicht die stufenweise Einstellung der Display Helligkeit.

Folgende Helligkeitstufen können eingestellt werden:

- 40%
- 60%
- 80%
- 100%

Einstellung wählen

▶ Wert einstellen (siehe 6.2 Bedienlogik) .

Türalarm

Diese Einstellung ermöglicht die Zeit einzustellen, bis der Türalarm (siehe Tür schliessen) ertönt.

*** Je nach Modell und Ausstattung**

Folgende Werte sind einstellbar:
- 1 min
- 2 min
- 3 min
- Aus

Einstellung wählen

▶ Wert einstellen (siehe 6.5 Warnungen) .

Temperatureinheit

Diese Einstellung ermöglicht es die Temperatureinheit Celsius - Fahrenheit zu ändern.

Einstellung wählen

▶ Wert einstellen (siehe 6.2 Bedienlogik) .

Info

Diese Einstellung ermöglicht das Ablesen der Geräteinformationen sowie den Zugang zum Kunden-Menü.

Folgende Informationen sind ablesbar:
- Modellname
- Index
- Seriennummer
- Servicenummer

Geräteinformationen abrufen

▶ In der Anzeige wischen, bis Einstellungen angezeigt wird.
▶ Anzeige bestätigen.
▶ In der Anzeige wischen, bis Information angezeigt wird.
▶ Geräteinformationen ablesen.

SabbathMode

Diese Einstellung erfüllt die religiösen Anforderungen an Sabbat bzw. jüdischen Feiertagen. Wenn SabbathMode aktiviert ist, sind einige Funktionen der Steuerelektronik abgeschaltet. Dadurch können Sie das Gerät nutzen, ohne eine Geräteaktivität zu verursachen.

Eine Liste über die Star-K zertifizierten Geräte finden Sie unter www.star-k.org/appliances.

WARNUNG

Gefahr einer Lebensmittelvergiftung!
Tritt ein Netzausfall auf während SabbathMode aktiviert ist, wird diese Meldung nicht gespeichert. Ist der Netzausfall beendet, arbeitet das Gerät weiter im SabbathMode. Wenn dieser beendet ist, wird keine Meldung über den Netzausfall in der Temperaturanzeige ausgegeben.
Wenn während des SabbathMode ein Stromausfall aufgetreten ist:
▶ Lebensmittel auf ihre Qualität prüfen. Aufgetaute Lebensmittel nicht verzehren!

Verhalten des Geräts, wenn SabbathMode aktiviert ist:
- Die Status-Anzeige zeigt dauerhaft SabbathMode.
- Das Display ist für die Bedienung, ausgenommen SabbathMode deaktivieren, gesperrt.
- Sind Funktionen / Einstellungen aktiviert, bleiben sie aktiv.
- Das Display bleibt hell, wenn die Tür geschlossen wird.
- Erinnerungen werden nicht ausgeführt. Der eingestellte Zeitintervall wird ebenfalls angehalten. Die Funktion wird im SabbathMode nicht weiter geführt.
- Die Erinnerungen und Warnungen werden nicht angezeigt. Es werden keine akustischen Signale ausgegeben und in der Anzeige werden keine Warnungen / Einstellungen angezeigt wie z.B. Temperaturalarm, Türalarm.
- Der IceMaker ist außer Betrieb.*
- Die Innenbeleuchtung ist deaktiviert.
- Der Abtauzyklus arbeitet nur zur vorgegebenen Zeit ohne Berücksichtigung des Gerätegebrauchs.
- Nach einem Netzausfall schaltet das Gerät selbstständig auf SabbathMode zurück.

SabbathMode aktivieren/deaktivieren

▶ Zum Aktiveren der Funktion in der Anzeige bis zum Menüpunkt Einstellungen wischen und 1 Sekunde antippen. Das Menü wechselt zu den verfügbaren Einstellungen.
▶ In der Anzeige wischen, bis das Symbol für den SabbathMode (Menora) erscheint. Das Symbol drei Sekunden drücken.
▷ Die Anzeige wechselt die Farbe.
▷ SabbathMode ist aktiviert.

Zum Deaktivieren der Funktion, die Anzeige 3 Sekunden drücken.

SabbathMode ist deaktivert.

TubeClean*

Diese Einstellung ermöglicht die Reinigung der IceMaker-Leitungen.*

Sicherstellen, dass folgende Voraussetzungen erfüllt sind:*
❑ IceMaker-Reinigung ist vorbereitet (siehe 8.2.6 IceMaker reinigen*) .

Einstellung aktivieren*
▶ Einstellung im Kunden-Menü aktivieren (siehe 6.2 Bedienlogik) .
▷ Spülvorgang wird vorbereitet (max. 60 Min.): Symbol pulsiert.
▷ Wasserleitungen werden gespült: Symbol pulsiert.
▷ Spülvorgang ist beendet: Funktion ist automatisch deaktiviert.

Eiswürfel*

Diese Einstellung ermöglicht die individuelle Einstellung der Eiswürfelgröße.*

Einstellung wählen*
▶ Wert im Kunden-Menü einstellen (siehe 6.2 Bedienlogik) .

Erinnerung

Erinnerungen werden akustisch durch einen Signalton und optisch durch ein Symbol im Display angezeigt. Der Signalton verstärkt sich und wird lauter, bis die Meldung beendet wird.

IceMaker Schubfach einsetzen*

Diese Meldung erscheint, wenn das IceMaker-Schubfach geöffnet ist.
▶ IceMaker-Schubfach einschieben.
▷ Meldung erlischt.
▷ IceMaker produziert Eiswürfel.

Einstellung aktivieren

▶ Aktivieren / deaktivieren (siehe 6.2 Bedienlogik) .

Zurücksetzen

Diese Funktion ermöglicht es, alle Einstellungen auf Werkseinstellungen zurückzusetzen. Alle Einstellungen, die Sie bisher vorgenommen haben, werden auf ihre ursprüngliche Einstellung zurückgesetzt.

Einstellung aktivieren

▶ Aktivieren (siehe 6.2 Bedienlogik) .

Gerät ausschalten

Diese Einstellung ermöglicht das gesamte Gerät auszuschalten.

Gesamtgerät ausschalten

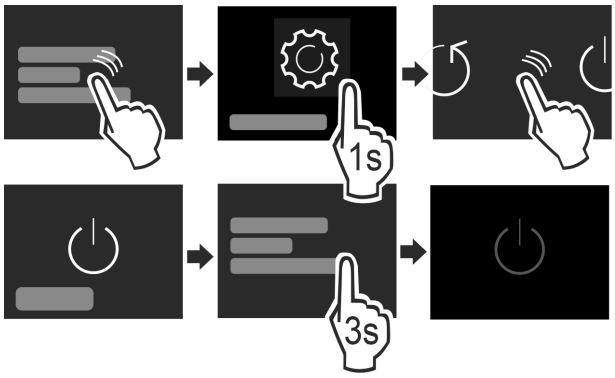

Fig. 11

▶ IceMaker deaktivieren .*
▶ Aktivieren / deaktivieren (siehe 6.2 Bedienlogik) .
▷ Deaktiviert: Display wird schwarz.

6.5 Warnungen

Warnungen werden akustisch durch einen Signalton und optisch durch ein Symbol im Display angezeigt. Der Signalton verstärkt sich und wird lauter, bis die Meldung beendet wird.

6.5.1 Meldung

Tür schliessen

Die Meldung erscheint, wenn die Tür zu lange geöffnet ist.

Die Zeit, bis die Meldung erscheint, kann eingestellt werden .

▶ Alarm beenden: Meldung bestätigen.

-oder-

▶ Tür schließen.

Stromausfall

Die Meldung erscheint, wenn die Gefriertemperatur durch eine Stromunterbrechung gestiegen ist. Wenn die Stromunterbrechung beendet ist, arbeitet das Gerät mit der eingestellten Temperatur weiter.

▶ Alarm beenden: Meldung bestätigen.
▷ Temperaturalarm erscheint (siehe Temperaturalarm) .

Temperaturalarm

Die Meldung erscheint, wenn die Temperatur nicht der eingestellten Temperatur entspricht.

Ursache für Temperaturunterschiede kann sein:

- Warme, frische Lebensmittel wurden eingelegt.
- Beim Umsortieren und Entnehmen von Lebensmitteln ist zu viel warme Raumlauft eingeströmt.
- Der Strom ist länger ausgefallen.
- Das Gerät ist defekt.

Wenn die Ursache behoben ist, arbeitet das Gerät mit der eingestellten Temperatur weiter.

▶ Anzeige bestätigen.
▷ Wärmste Temperatur wird angezeigt.
▶ Erneut Anzeige bestätigen.
▷ Status-Anzeige wird angezeigt.
▷ Aktuelle Temperatur wird angezeigt.

Fehler

Diese Meldung erscheint, wenn ein Gerätefehler besteht. Ein Bauteil des Gerätes weist einen Fehler auf.

▶ Tür öffnen.
▶ Fehlercode notieren.
▶ Meldung bestätigen.
▷ Der Tonwarner verstummt.
▷ Das Display wechselt zur Status-Anzeige.
▶ Tür schließen.
▶ An den Kundendienst wenden (siehe 9.4 Kundendienst) .

6.5.2 DemoMode

Wenn im Display „D“ angezeigt wird, ist der Vorführmodus aktiv. Diese Funktion ist für Händler entwickelt, da alle kältetechnischen Funktionen deaktiviert sind.

DemoMode deaktivieren

Wenn eine Zeit im Display abläuft:

▶ Anzeige innerhalb der ablaufenden Zeit bestätigen.
▷ DemoMode ist deaktiviert.

Wenn keine Zeit abläuft:

▶ Netzstecker ziehen.
▶ Netzstecker wieder anschließen.
▷ DemoMode ist deaktiviert.

7 Ausstattung

7.1 Schubfächer

Die Schubfächer können zur Reinigung entnommen werden.

Entnahme und Einsetzen der Schubfächer unterscheidet sich je nach Auszugssystem. Ihr Gerät kann unterschiedliche Auszugssysteme enthalten.

Hinweis

Der Energieverbrauch steigt und die Kühlleistung verringert sich, wenn die Belüftung nicht ausreicht.

▶ Unterstes Schubfach im Gerät lassen!
▶ Ventilatorluftschlitze innen an der Rückwand immer freihalten!

7.1.1 Schubfach entnehmen

Schubfach auf Teleskopschienen*

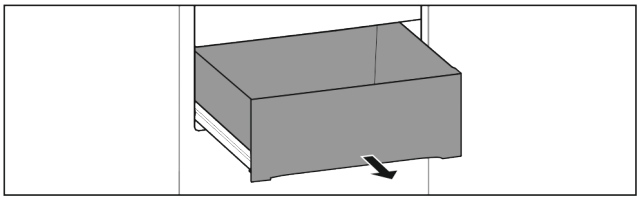

Fig. 12

Sicherstellen, dass folgende Voraussetzungen erfüllt sind:

❑ Schubfach ist vollständig herausgezogen (siehe Fig. 914) .

Schubfach geführt auf Glasplatte*

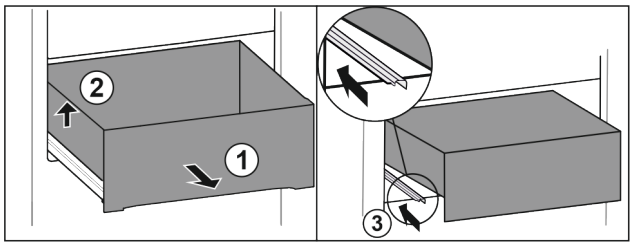

*Fig. 13**

▶ Schubfach vollständig herausziehen *Fig. 13 (1)*.*
▶ Schubfach links anheben *Fig. 13 (2)*.*
▶ Linke Schiene einschieben *Fig. 13 (3)*.*

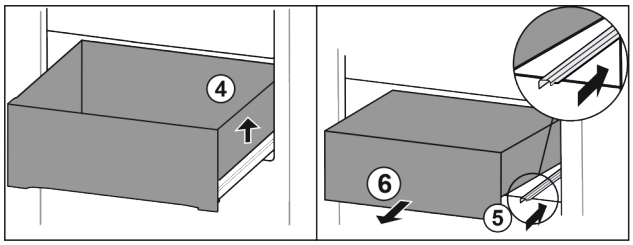

*Fig. 14**

▶ Schubfach rechts anheben *Fig. 14 (4)*.*
▶ Rechte Schiene einschieben *Fig. 14 (5)*.*
▶ Schubfach nach vorne entnehmen *Fig. 14 (6)*.*

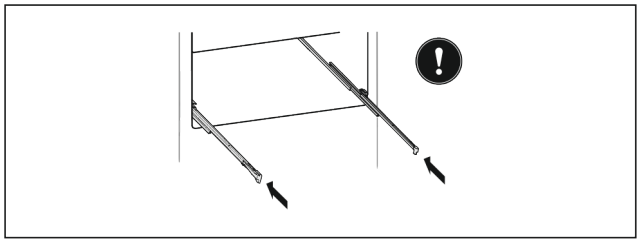

*Fig. 15**

Wenn die Schienen nach der Entnahme des Schubfachs noch nicht vollständig eingeschoben sind:*

▶ Schienen vollständig einschieben.*

Schubfach geführt auf Behälterrippe*

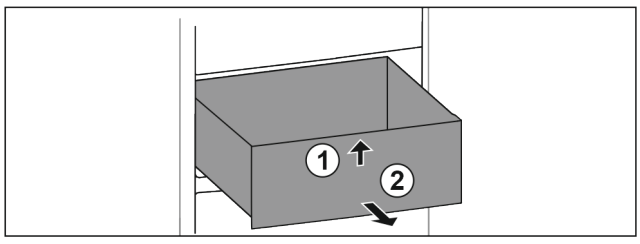

Fig. 16

▶ Schubfach vollständig herausziehen.
▶ Vorne anheben *Fig. 16 (1)*.
▶ Nach vorne entnehmen *Fig. 16 (2)*.

Oberes Schubfach abkippar*

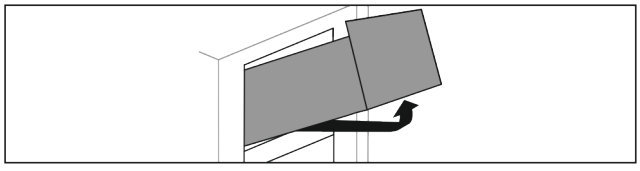

Fig. 17

▶ Schubfach vollständig herausziehen.
▶ Vorne anheben.
▶ Von unten anheben.
▶ Nach vorne entnehmen.

7.1.2 Schubfach einsetzen

Schubfach auf Teleskopschienen

Schubfach geführt auf Glasplatte*

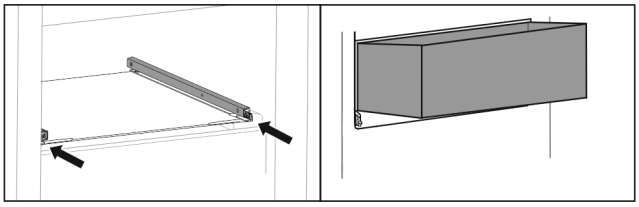

*Fig. 18**

▶ Schienen einschieben.*
▶ Schubfach schräg auf die Schienen aufsetzen.*

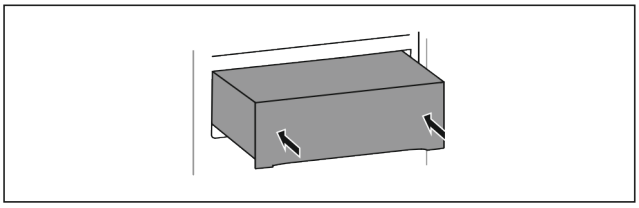

*Fig. 19**

▶ Absenken.*
▶ Bis ganz nach hinten einschieben.*

Schubfach geführt auf Behälterrippe*

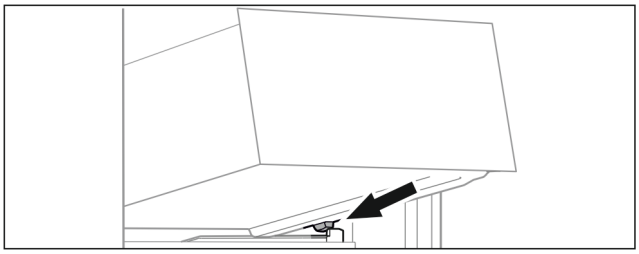

Fig. 20

▶ Schubfach schräg hinter den Stoppern auf die Behälterrippe aufsetzen *Fig. 20 ()*.
▶ Schubfach absenken.
▶ Nach hinten einschieben.

Oberes Schubfach abkippbar*

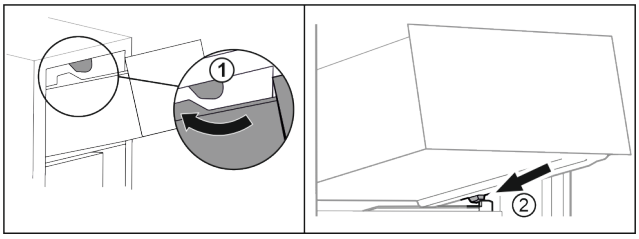

Fig. 21

▶ Schubfach um die oberen Stopper herumführen *Fig. 21 (1)*.
▶ Schubfach schräg hinter den unteren Stoppern auf die Behälterrippe aufsetzen *Fig. 21 (2)*.
▶ Schubfach absenken.
▶ Nach hinten einschieben.

7.2 Auszugsbord mit IceTower*

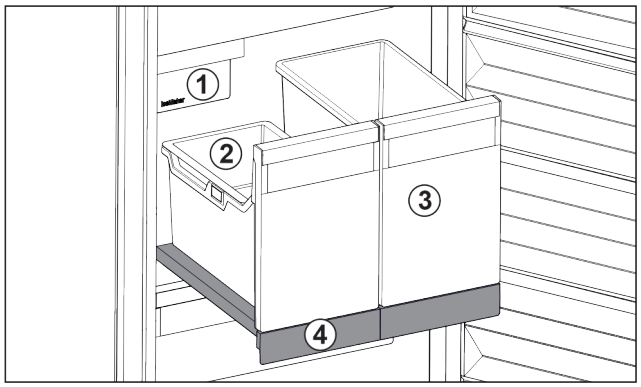

Fig. 22 Auszugsbord mit IceTower

(1) IceMaker
(2) Einhängeschale für Eiswürfel
(3) Behälter für z. B. Pizza, alkoholische Getränke
(4) Auszugsbord

Auf dem Auszugsbord sind zwei hohe Behälter (IceTower). Im Behälter *Fig. 22 (2)* werden Eiswürfel aus dem IceMaker gesammelt und gelagert. Behälter *Fig. 22 (3)* eignet sich für die Lagerung von hohen Lebensmitteln wie Pizzen oder alkoholischen Getränken.

Das Auszugsbord mit IceTower ist auf einer Glasplatte mit Auszugsschienen montiert. Sie können das Auszugsbord zur Reinigung zerlegen.

7.2.1 Auszugsbord mit IceTower zerlegen

Behälter entnehmen

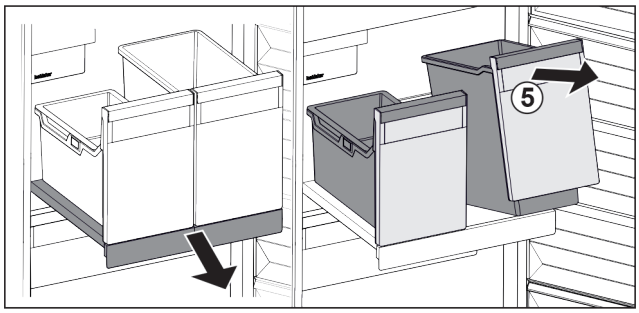

Fig. 23

▶ Auszugsbord herausziehen.
▶ Behälter *Fig. 23 (5)* vorne anheben.
▶ Behälter entnehmen.

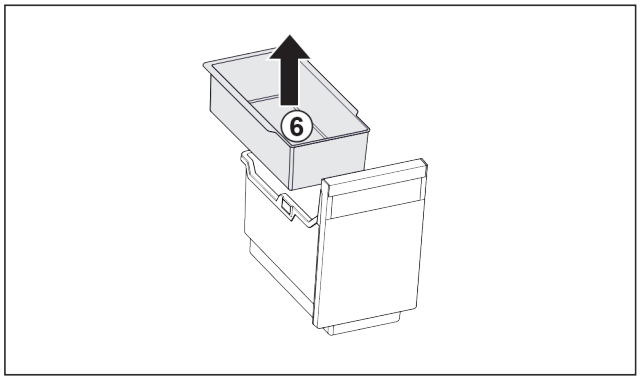

Fig. 24

▶ Einhängeschale *Fig. 24 (6)* entnehmen.
▶ Wenn Eiswürfel in Einhängeschale: Einhängeschale leeren.
▷ Behälter und Einhängeschale sind entnommen und Sie können diese reinigen. (siehe 8.2.4 Ausstattung reinigen)

Auszugsbord entnehmen

Sicherstellen, dass folgende Voraussetzungen erfüllt sind:

❑ Behälter sind entnommen. (siehe 7.2.1.1 Behälter entnehmen)

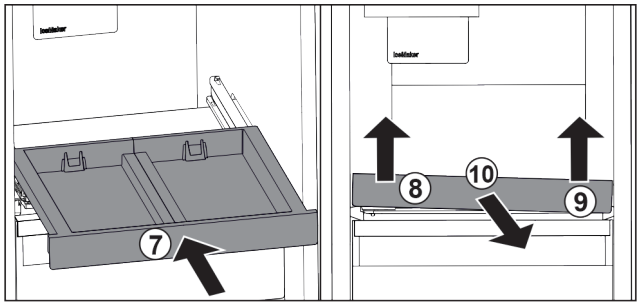

Fig. 25

▶ Auszugsbord einschieben. *Fig. 25 (7)*
▶ Auszugsbord vorne links anheben. *Fig. 25 (8)*
▶ Auszugsbord vorne rechts anheben. *Fig. 25 (9)*
▷ Auszugsbord ist vorne aus der Befestigung gelöst.
▶ Auszugsbord nach vorne entnehmen. *Fig. 25 (10)*
▷ Auszugsbord ist entnommen und Sie können es reinigen. (siehe 8.2.4 Ausstattung reinigen)

7.2.2 Auszugbord mit IceTower einsetzen

Auszugsbord einsetzen

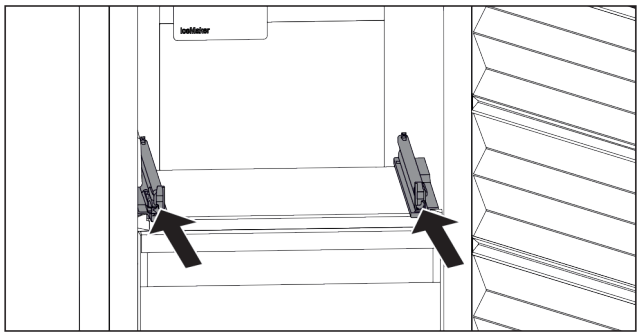

Fig. 26

▶ Schienen einschieben.

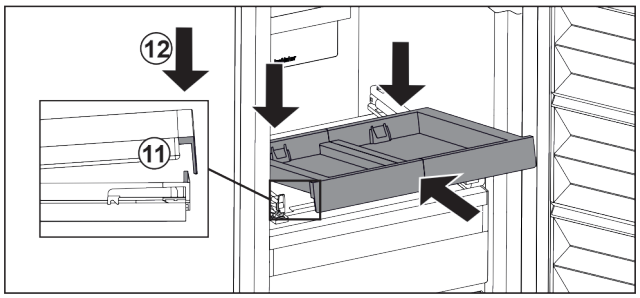

Fig. 27

▶ Auszugsbord schräg hinter der vorderen Lasche aufsetzen.
▶ Schräg einschieben. Darauf achten, dass auf beiden Seiten der Anschlag hinter der Lasche ist. *Fig. 27 (11)*
▶ Auszugsbord vorne absetzen. *Fig. 27 (12)*

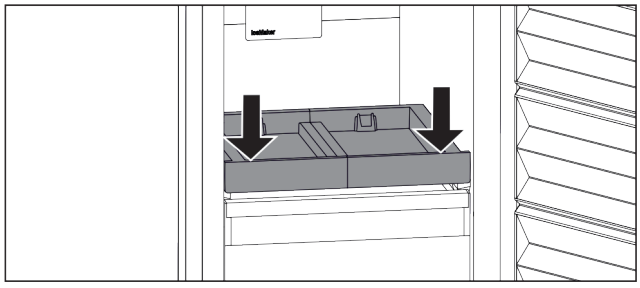

Fig. 28

▶ Auszugsbord vorne nach unten drücken.
▷ Auszugsbord rastet hörbar ein.

Behälter einsetzen

Sicherstellen, dass folgende Voraussetzungen erfüllt sind:

❑ Auszugsbord ist eingesetzt. (siehe 7.2.2.1 Auszugsbord einsetzen)

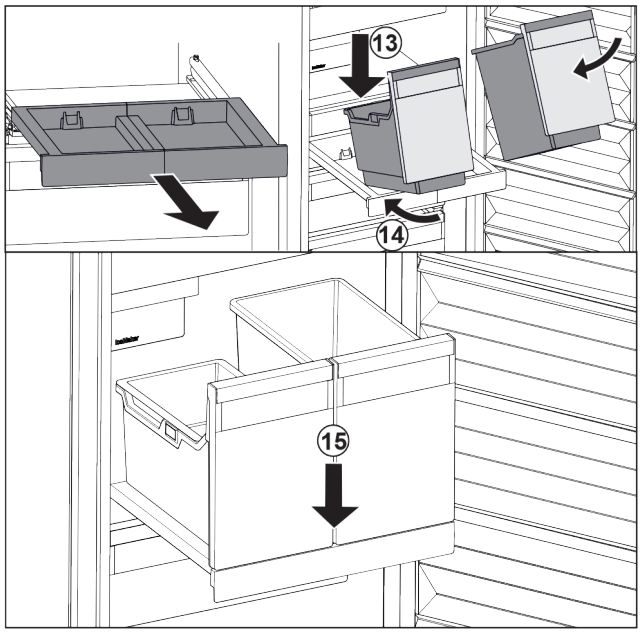

Fig. 29

▶ Auszugsbord herausziehen.
▶ Auszugsbord mit einer Hand halten.

Hinweis
Die Behälter sind so geformt, dass sie nicht vertauscht werden können.

▶ Behälter schräg auf das Auszugsbord aufsetzen. *Fig. 29 (13)*
▶ Behälter schräg nach hinten einschieben. *Fig. 29 (14)*
▶ Behälter vorne absetzen. *Fig. 29 (15)*

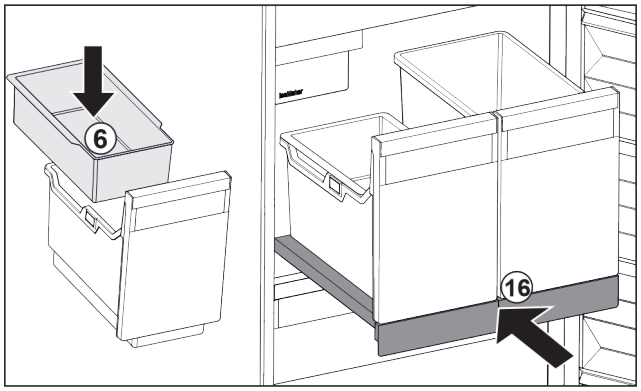

Fig. 30

▶ Einhängeschale *Fig. 30 (6)* für Eiswürfel einsetzen.
▶ Auszugsbord mit Behälter (IceTower) einschieben. *Fig. 30 (16)*
▷ Auszugsbord mit IceTower ist vollständig eingesetzt.

7.3 EasyTwist-Ice*

EasyTwist-Ice produziert mit dem eingesetzten Wassertank Eiswürfel.

EasyTwist-Ice dient ausschließlich zur Erzeugung von Eiswürfeln in haushaltsüblichen Mengen.

Hinweis
Position von EasyTwist-Ice nicht ändern.

Sicherstellen, dass folgende Bedingungen erfüllt sind:

- EasyTwist-Ice ist gereinigt (siehe 8.2.5 EasyTwist-Ice reinigen*)
- Wassertank ist gereinigt.
- EasyTwist-Ice-Schubfach ist vollständig eingeschoben.

7.3.1 Wassertank befüllen

WARNUNG
Verunreinigtes Wasser!
Vergiftungen.
▶ Nur mit Trinkwasser befüllen.

ACHTUNG
Zuckerhaltige Flüssigkeiten!
Beschädigung des EasyTwist-Ice.
▶ Ausschließlich mit kaltem Trinkwasser befüllen.

Hinweis
Durch die Verwendung von gefiltertem, entkarbonisiertem Wasser wird Trinkwasser in bester geschmacklicher Qualität für die störungsfreie Eiswürfel-Produktion erreicht.
Diese Wasserqualität kann mit einem im Fachhandel erhältlichen Tischwasserfilter erreicht werden.
▶ Wasserbehälter nur mit gefiltertem, entkarbonisiertem Trinkwasser befüllen.

Die Wasserversorgung für EasyTwist-Ice erfolgt über einen Wassertank.

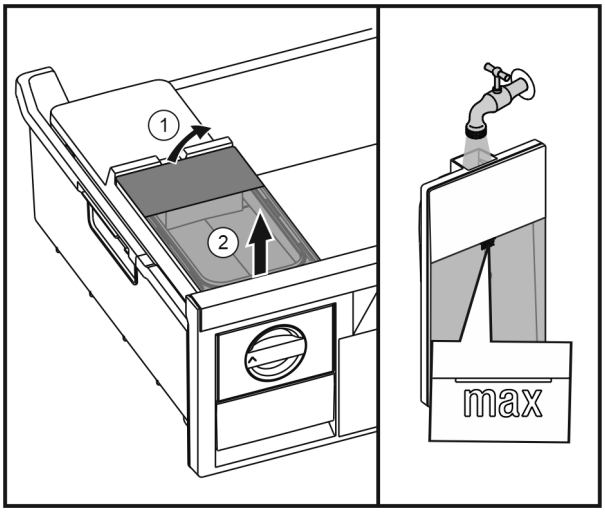

Fig. 31

▶ Wassertank von hinten anheben *Fig. 31 (1)* und nach oben entnehmen *Fig. 31 (2)*.
▶ Trinkwasser bis zur Markierung einfüllen.
▶ Wassertank in die umgekehrte Reihenfolge einsetzen.

7.3.2 Eiswürfel produzieren

Die Produktionskapazität hängt von der Gefriertemperatur ab. Je tiefer die Temperatur, desto mehr Eiswürfel können in einem bestimmten Zeitraum produziert werden.

Maximale Kapazität des Eiswürfelschubfaches – 40 Stück (2 Mal Eiswürfel bereiten).

Notwendige Zeit für Eiswürfelbereiten – mindestens 5 Stunden.

Eiswürfel herauslösen

▶ Drehknopf nach rechts bis zum Anschlag drehen.
▶ Falls notwendig mehrmals wiederholen und den Knopf ein bisschen mehr drehen.

7.4 IceMaker*

Der IceMaker dient ausschließlich zur Erzeugung von Eiswürfeln in haushaltsüblichen Mengen.

Sicherstellen, dass folgende Bedingungen erfüllt sind:

- IceMaker ist gereinigt (siehe 8 Wartung) .
- IceMaker-Schubfach ist vollständig eingeschoben.

7.4.1 Eiswürfel produzieren

Die Produktionskapazität hängt von der Gefriertemperatur ab. Je tiefer die Temperatur, desto mehr Eiswürfel können in einem bestimmten Zeitraum produziert werden.

Nachdem der IceMaker zum ersten Mal eingeschaltet wurde, kann es bis zu 24 Stunden dauern, bis die ersten Eiswürfel produziert werden.

▶ Funktion IceMaker aktivieren (siehe 6.2 Bedienlogik) .
▶ Viele Eiswürfel produzieren: Funktion MaxIce aktivieren (siehe 6.2 Bedienlogik) .
▶ Eiswürfel im Schubfach gleichmäßig verteilen, um die Füllmenge zu erhöhen.
▶ Schubfach schließen: IceMaker beginnt wieder automatisch mit der Produktion.

Hinweis
Wenn eine bestimmte Füllhöhe im IceMaker-Schubfach erreicht ist, werden keine weiteren Eiswürfel produziert. Der IceMaker füllt das Schubfach nicht bis zum Rand.

7.5 VarioSpace

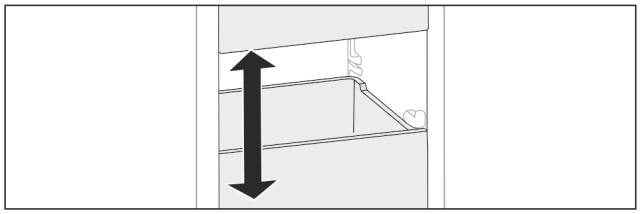

Fig. 32

Sie können Schubfächer und Glasplatten aus dem Gerät herausnehmen. So erhalten Sie Platz für große Lebensmittel wie Geflügel, Fleisch, große Wildteile sowie hohe Backwaren. Diese können dadurch als Ganzes eingefroren und weiter zubereitet werden.

▶ Belastungsgrenzen der Schubfächer und Glasplatten beachten (siehe 9.1 Technische Daten) .

7.6 Zubehör

7.6.1 Kühlakku

Die Kühlakkus verhindern bei Stromausfall, dass die Temperatur zu schnell ansteigt.

Die Kühlakkus sind im Schubfach.

Sie können die Kühlakkus im Gefriertablett lagern.

Kühlakku verwenden

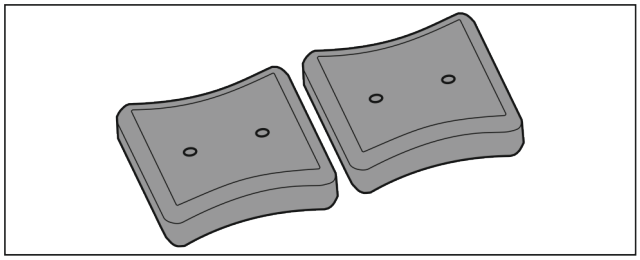

Fig. 33
Wenn Kühlakkus durchgefroren sind:

▶ Im oberen, vorderen Bereich des Gefrierteils auf Gefriergut legen.

7.6.2 Eiswürfelschale mit Deckel*

Eiswürfelschale verwenden

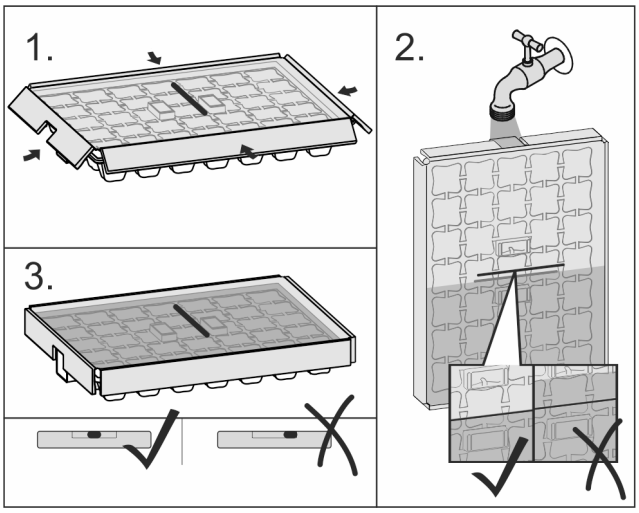

Fig. 34
Wenn Wasser gefroren ist:

▶ Eiswürfelschale kurz unter warmes Wasser halten.
▶ Deckel abnehmen.
▶ Enden der Eiswürfelschale leicht in entgegengesetzter Richtung drehen.
▶ Eiswürfel herauslösen.

Eiswürfelschale zerlegen

Die Eiswürfelschale kann zur Reinigung zerlegt werden.

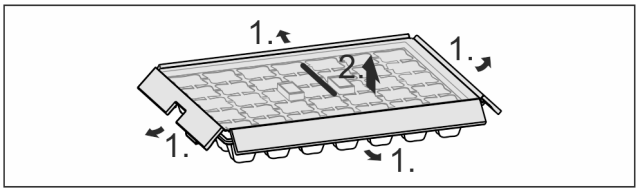

Fig. 35

▶ Eiswürfelschale zerlegen.

8 Wartung

8.1 Gerät abtauen

8.1.1 Mit NoFrost abtauen

Das Abtauen erfolgt automatisch durch das NoFrost-System. Die Feuchtigkeit schlägt sich am Verdampfer nieder, wird periodisch abgetaut und verdunstet.

Das Gerät muss nicht abgetaut werden.

Hinweis
Am Geräteboden können sich Wassertropfen sammeln.
Wenn Sie das Gerät außer Betrieb setzen:

▶ Handtuch vor das Gerät legen, um eventuell herauslaufende Wassertropfen aufzufangen. (siehe 10 Außer Betrieb setzen)

8.2 Gerät reinigen

8.2.1 Vorbereiten

WARNUNG
Gefahr eines elektrischen Schlags!
▶ Stecker des Kühlgerätes ziehen oder die Stromzufuhr unterbrechen.

WARNUNG
Brandgefahr
▶ Kältekreislauf nicht beschädigen.

▶ Gerät leeren.
▶ Netzstecker herausziehen.

8.2.2 Gehäuse reinigen

ACHTUNG
Unsachgemäße Reinigung!
Beschädigungen am Gerät.
▶ Ausschließlich weiche Putztücher und ph-neutrale Allzweckreiniger verwenden.
▶ Keine scheuernden oder kratzenden Schwämme oder Stahlwolle verwenden.
▶ Keine scharfen, scheuernden, sand-, chlorid- oder säurehaltigen Putzmittel verwenden.

WARNUNG
Verletzungs- und Beschädigungsgefahr durch heißen Dampf!
Heißer Dampf kann zu Verbrennungen führen und die Oberflächen beschädigen.
▶ Keine Dampfreinigungsgeräte verwenden!

▶ Gehäuse mit einem weichen, sauberen Tuch abwischen. Bei starker Verschmutzung lauwarmes Wasser mit Neutralreiniger verwenden. Glasflächen können zusätzlich mit Glasreiniger gereinigt werden.

8.2.3 Innenraum reinigen

ACHTUNG
Unsachgemäße Reinigung!
Beschädigungen am Gerät.
▶ Ausschließlich weiche Putztücher und ph-neutrale Allzweckreiniger verwenden.
▶ Keine scheuernden oder kratzenden Schwämme oder Stahlwolle verwenden.
▶ Keine scharfen, scheuernden, sand-, chlorid- oder säurehaltigen Putzmittel verwenden.

▶ Kunststoff-Flächen: mit einem weichen, sauberen Tuch, lauwarmem Wasser und etwas Spülmittel von Hand reinigen.
▶ Metall-Flächen: mit einem weichen, sauberen Tuch, lauwarmem Wasser und etwas Spülmittel von Hand reinigen.

8.2.4 Ausstattung reinigen

ACHTUNG
Unsachgemäße Reinigung!
Beschädigungen am Gerät.
▶ Ausschließlich weiche Putztücher und ph-neutrale Allzweckreiniger verwenden.
▶ Keine scheuernden oder kratzenden Schwämme oder Stahlwolle verwenden.
▶ Keine scharfen, scheuernden, sand-, chlorid- oder säurehaltigen Putzmittel verwenden.

Reinigung mit einem weichen, sauberen Tuch, lauwarmem Wasser und etwas Spülmittel:

- Auszugsbord IceTower*
- Schubfach
  Bitte beachten: Magnet am Schubfach nicht entfernen! Magnet stellt Funktion des IceMakers sicher.*
- Gefriertablett

Reinigung mit einem feuchten Tuch:*

- Teleskopschienen
  Bitte beachten: Das Fett in den Laufbahnen dient zur Schmierung und darf nicht entfernt werden!

Reinigung in der Spülmaschine bis 60 °C:

- Eiswürfelschale*
- Eiswürfelschaufel*

▶ Ausstattung zerlegen: siehe jeweiliges Kapitel.
▶ Ausstattung reinigen.

8.2.5 EasyTwist-Ice reinigen*

Die Reinigung ist durchzuführen bei:
❑ Erstinbetriebnahme
❑ Nichtbenutzung von mehr als 48 Stunden
❑ Reinigungsbedarf.

Bei Erstinbetriebnahme, längerer Nichtbenutzung oder bei Reinigungsbedarf

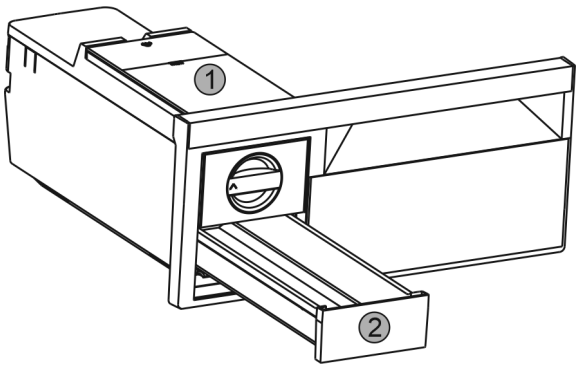

Fig. 36
▶ Wassertank *Fig. 36 (1)* und Eiswürfel-Schubfach *Fig. 36 (2)* entnehmen.
▶ Gefrierschubfach mit EasyTwist-Ice herausnehmen.

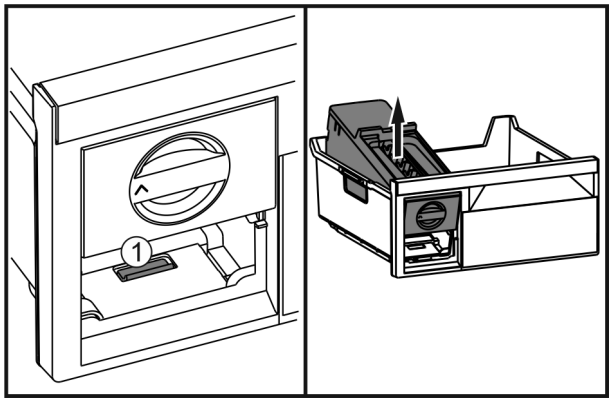

Fig. 37

▶ Lasche *Fig. 37 (1)* drücken, EasyTwist-Ice von hinten anheben und aus dem Gefrierschubfach herausnehmen.

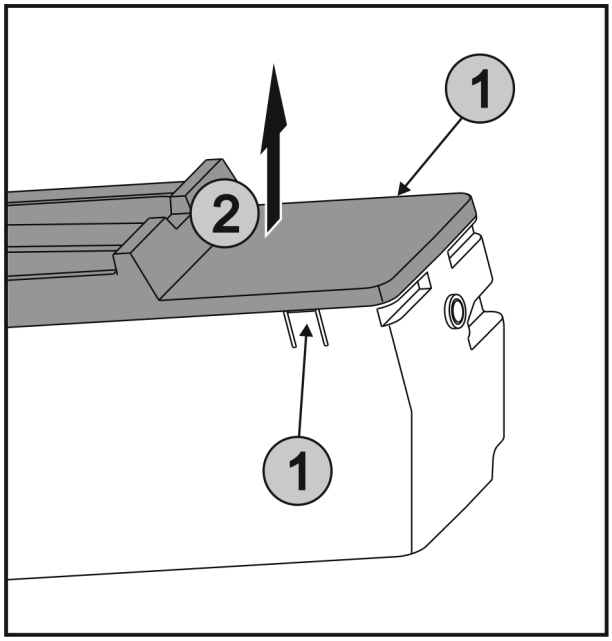

Fig. 38

▶ Laschen *Fig. 38 (1)* an den beiden Seiten von EasyTwist-Ice gleichzeitig drücken und die Abdeckung *Fig. 38 (2)* nach oben entnehmen.

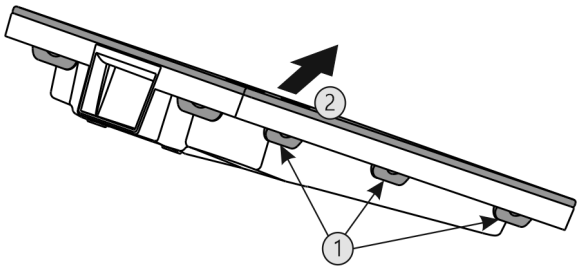

Fig. 39

▶ Alle Laschen *Fig. 39 (1)* nacheinander drücken und die Abdeckung *Fig. 39 (2)* entnehmen.
▶ Eiswürfel-Schubfach, Wassertank und EasyTwist-Ice mit warmem Wasser und etwas Spülmittel reinigen.
▶ EasyTwist-Ice zusammenbauen.

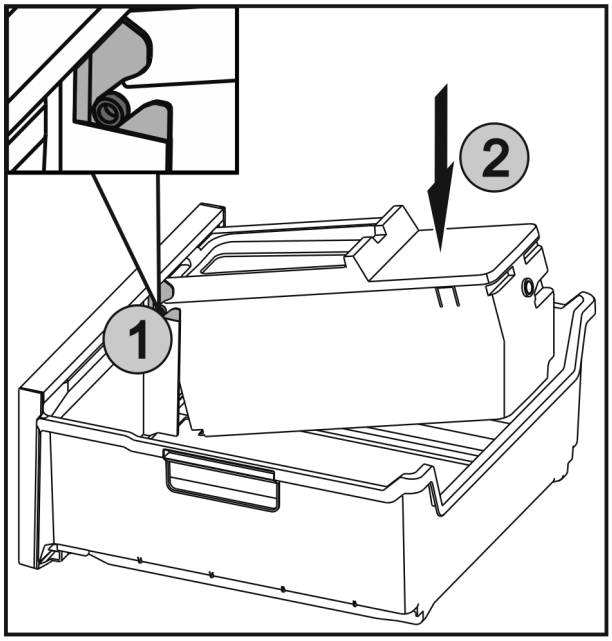

Fig. 40

▶ Die Achsen *Fig. 40 (1)* an EasyTwist-Ice in die Führungen einschieben und die hintere Seite *Fig. 40 (2)* bis die Lasche einrastet drücken.
▶ EasyTwist-Ice-Schubfach einschieben.

WARNUNG
Verunreinigtes Wasser!
Vergiftungen.
▶ Nur mit Trinkwasser befüllen.

▶ Wassertank mit Wasser füllen und einsetzen. (siehe 7.3.1 Wassertank befüllen)

Mit nicht gefiltertem Wasser:
▶ Eiswürfel, die 24 Stunden nach der ersten Eiswürfelproduktion produziert werden, entsorgen.

Mit gefiltertem Wasser:
▶ Eiswürfel, die 48 Stunden nach der ersten Eiswürfelproduktion produziert werden, entsorgen.

8.2.6 IceMaker reinigen*

Der IceMaker kann auf unterschiedliche Weise gereinigt werden.

Die Reinigung ist durchzuführen bei:
❑ Erstinbetriebnahme
❑ Nichtbenutzung von mehr als 5 Tagen.*

Sicherstellen, dass folgende Voraussetzungen erfüllt sind:
❑ IceMaker-Schubfach ist entleert.
❑ IceMaker-Schubfach ist eingeschoben.
❑ IceMaker ist aktiviert. (siehe 6.2 Bedienlogik)

Bei Erstinbetriebnahme oder längerer Nichtbenutzung

IceMaker mit Funktion TubeClean reinigen.
▶ 1,5 l leeren Behälter (max. Höhe 10 cm) ins Schubfach unter den IceMaker stellen.
▶ Funktion TubeClean aktivieren. (siehe 6.2 Bedienlogik)
▷ Spülvorgang wird vorbereitet (max. 60 Min.): Symbol pulsiert.
▷ Wasserleitungen werden gespült: Symbol pulsiert.
▷ Spülvorgang ist beendet: Funktion ist automatisch deaktiviert.
▶ IceMaker-Schubfach entnehmen und Behälter entfernen.
▶ IceMaker-Schubfach mit warmem Wasser und etwas Spülmittel reinigen.

▶ IceMaker-Schubfach einschieben.
▷ Eiswürfelproduktion startet automatisch.
▶ Eiswürfel, die 24 Stunden nach der ersten Eiswürfelproduktion produziert werden, entsorgen.

Bei Reinigungsbedarf

IceMaker manuell reinigen.
▶ IceMaker-Schubfach entnehmen und mit warmem Wasser und etwas Spülmittel reinigen.
▶ IceMaker-Schubfach einschieben.
▷ Eiswürfelproduktion startet automatisch.

8.2.7 Nach dem Reinigen

▶ Gerät und Ausstattungsteile trockenreiben.
▶ Gerät anschließen und einschalten.
▶ SuperFrost aktivieren (siehe 6.3 Funktionen) .
Wenn die Temperatur ausreichend kalt ist:
▶ Lebensmittel einlegen.
▶ Reinigung regelmäßig wiederholen.

9 Kundenhilfe

9.1 Technische Daten

Temperaturbereich	
Gefrieren	-28 °C bis -15 °C

Maximale Einfriermenge / 24h	
Gefrierteil	siehe Typenschild unter „Gefriervermögen … /24h“

Maximales Beladungsgewicht der Ausstattung			
Ausstattung	Gerätebreite 550 mm (siehe Montageanweisung, Gerätemaße)	Gerätebreite 600 mm (siehe Montageanweisung, Gerätemaße)	Gerätebreite 700 mm (siehe Montageanweisung, Gerätemaße)
Schubfach geführt auf Behälterrippe*	14* kg*	19* kg*	25* kg*
Schubfach geführt auf Glasplatte*	12* kg*	15* kg*	25* kg*

Eiswürfelproduktion mit IceMaker*	
Eiswürfelproduktion / 24 h	Bei Temperatur -18 °C: 0,8 kg Eiswürfel
maximale Eiswürfelproduktion / 24 h	Bei aktiver Funktion MaxIce: 1,2 kg Eiswürfel

Eiswürfelproduktion mit EasyTwist-Ice*	
Zeitdauer bei -18 °C	ca. 5,5 h
Zeitdauer bei eingeschaltetem SuperFrost	ca. 3 h

Beleuchtung	
Energieeffizienzklasse[1]	Lichtquelle
Dieses Produkt enthält eine Lichtquelle der Energieeffizienzklasse G	LED

1 Das Gerät kann Lichtquellen mit unterschiedlichen Energieeffizienzklassen enthalten. Die niedrigste Energieeffizienzklasse ist angegeben.

Für Geräte mit WLAN-Verbindung:*

Frequenzangabe*	
Frequenzband	2,4 GHz
Maximal abgestrahlte Leistung	<100 mW
Verwendungszweck der Funkeinrichtung	Einbindung in das örtliche WLAN-Netzwerk zur Datenkommunikation

9.2 Betriebsgeräusche

Das Gerät verursacht während des Betriebs unterschiedliche Laufgeräusche.

- Bei **geringer Kühlleistung** arbeitet das Gerät energiesparend, aber länger. Die Lautstärke ist **geringer**.
- Bei **starker Kühlleistung** werden Lebensmittel schneller gekühlt. Die Lautstärke ist **höher**.

  Beispiele:
  - aktivierte Funktionen (siehe 6.3 Funktionen)
  - laufender Ventilator
  - frisch eingelegte Lebensmittel
  - hohe Umgebungstemperatur
  - lang geöffnete Tür

Geräusch	Mögliche Ursache	Geräusch-Art
Blubbern und Plätschern	Kältemittel fließt im Kältekreislauf.	normales Arbeitsgeräusch
Fauchen und Zischen	Kältemittel spritzt in Kältekreislauf ein.	normales Arbeitsgeräusch
Brummen	Das Gerät kühlt. Die Lautstärke hängt von der Kühlleistung ab.	normales Arbeitsgeräusch
Schlürfgeräusche	Die Tür mit Schließdämpfer wird geöffnet und geschlossen.	normales Arbeitsgeräusch
Surren und Rauschen	Der Ventilator läuft.	normales Betriebsgeräusch
Klicken	Komponenten werden ein- und ausgeschaltet.	normales Schaltgeräusch
Rattern oder Summen	Ventile oder Klappen sind aktiv.	normales Schaltgeräusch

Geräusch	Mögliche Ursache	Geräusch-Art	Beheben
Vibration	ungeeigneter Aufbau	Fehler-Geräusch	Gerät über Stellfüße waagrecht ausrichten.
Klappern	Ausstattung, Gegenstände im Geräteinnenraum	Fehler-Geräusch	Ausstattungsteile fixieren. Abstand zwischen den Gegenständen lassen.

9.3 Technische Störung

Ihr Gerät ist so konstruiert und hergestellt, dass Funktionssicherheit und lange Lebensdauer gegeben sind. Sollte dennoch während des Betriebes eine Störung auftreten, so prüfen Sie

bitte, ob die Störung auf einen Bedienungsfehler zurückzuführen ist. In diesem Fall müssen Ihnen auch während der Garantiezeit die anfallenden Kosten berechnet werden.

Folgende Störungen können Sie selbst beheben.

9.3.1 Gerätefunktion

Fehler	Ursache	Beseitigung
Das Gerät arbeitet nicht.	→ Das Gerät ist nicht eingeschaltet.	▶ Gerät einschalten.
	→ Der Netzstecker steckt nicht richtig in der Steckdose.	▶ Netzstecker kontrollieren.
	→ Die Sicherung der Steckdose ist nicht in Ordnung.	▶ Sicherung kontrollieren.
	→ Stromausfall	▶ Gerät geschlossen halten. ▶ Lebensmittel schützen: Kühlakkus oben auf Lebensmittel legen oder einen dezentralen Gefrierschrank benutzen, falls der Stromausfall länger andauert. ▶ Aufgetaute Lebensmittel nicht wieder einfrieren.
	→ Der Gerätestecker steckt nicht richtig im Gerät.	▶ Gerätestecker kontrollieren.
Temperatur ist nicht ausreichend kalt.	→ Die Gerätetür ist nicht richtig geschlossen.	▶ Gerätetür schließen.
	→ Die Be- und Entlüftung ist nicht ausreichend.	▶ Lüftungsgitter freimachen und reinigen.
	→ Die Umgebungstemperatur ist zu hoch.	▶ Problemlösung: (siehe 1.3 Einsatzbereich des Geräts) .
	→ Das Gerät wurde zu häufig oder zu lange geöffnet.	▶ Abwarten, ob sich die erforderliche Temperatur von allein wieder einstellt. Falls nicht, an den Kundendienst wenden (siehe 9.4 Kundendienst) .
	→ Es wurden zu große Mengen frischer Lebensmittel ohne SuperFrost eingelegt.	▶ Problemlösung: (siehe SuperFrost)
	→ Die Temperatur ist falsch eingestellt.	▶ Temperatur kälter einstellen und nach 24 Stunden kontrollieren.
	→ Das Gerät steht zu nahe an einer Wärmequelle (Herd, Heizung etc).	▶ Standort des Geräts oder der Wärmequelle verändern.
Die Statusanzeige leuchtet nicht.*	→ Die Statusanzeige ist ausgeschaltet.	▶ Statusanzeige einschalten .
	→ Die Tür ist geöffnet.	▶ Tür schließen.
	→ Das Gerät ist ausgeschaltet.	▶ Gerät einschalten.
	→ LED ist defekt.	▶ An den Kundendienst wenden (siehe 8 Wartung) .
Die Türdichtung ist defekt oder soll aus anderen Gründen ausgetauscht werden.	→ Die Türdichtung ist wechselbar. Sie kann ohne weiteres Hilfswerkzeug gewechselt werden.	▶ An den Kundendienst wenden (siehe 9.4 Kundendienst) .
Das Gerät ist vereist oder es bildet sich Kondenswasser.	→ Die Türdichtung kann aus der Nut gerutscht sein.	▶ Türdichtung auf einen korrekten Sitz in der Nut überprüfen.
Gerät ist an den Außenflächen warm*.	→ Die Wärme des Kältekreislaufs wird zur Vermeidung von Kondenswasser genutzt.	▶ Dies ist normal.

9.3.2 Ausstattung

Fehler	Ursache	Beseitigung
Der IceMaker lässt sich nicht einschalten.*	→ Das Gerät und damit der IceMaker sind nicht angeschlossen.	▶ Gerät anschließen (siehe Montageanweisung).
Der IceMaker produziert keine Eiswürfel.*	→ Der IceMaker ist nicht eingeschaltet.	▶ IceMaker aktivieren.
	→ Das Schubfach des IceMakers ist nicht richtig geschlossen.	▶ Schubfach richtig einschieben.
	→ Der Wasseranschluss ist nicht offen.	▶ Wasseranschluss öffnen.*
Die Innenbeleuchtung leuchtet nicht.	→ Das Gerät ist nicht eingeschaltet.	▶ Gerät einschalten.
	→ Die Tür war länger als 15 min. offen.	▶ Innenbeleuchtung schaltet sich bei geöffneter Tür nach ca. 15 min. automatisch aus.
	→ Die LED-Beleuchtung ist defekt oder die Abdeckung ist beschädigt:	**WARNUNG** Verletzungsgefahr durch elektrischen Schlag! Unter der Abdeckung befinden sich stromführende Teile. ▶ LED-Innenbeleuchtung nur vom Kundendienst oder dafür ausgebildetem Fachpersonal auswechseln oder reparieren lassen.

9.4 Kundendienst

Prüfen Sie zunächst, ob Sie den Fehler selber beheben können (siehe 9 Kundenhilfe) . Falls dies nicht der Fall ist, wenden Sie sich an den Kundendienst.

Die Adresse entnehmen Sie bitte der beiliegenden Broschüre „Liebherr-Service“.

WARNUNG
Unfachmännische Reparatur!
Verletzungen.
- ▶ Reparaturen und Eingriffe am Gerät und der Netzanschlussleitung, die nicht ausdrücklich genannt sind (siehe 8 Wartung) , nur vom Kundendienst ausführen lassen.
- ▶ Beschädigte Netzanschlussleitung nur durch den Hersteller oder seinen Kundendienst oder eine ähnlich qualifizierte Person ersetzen.
- ▶ Bei Geräten mit Kaltgerätestecker darf der Wechsel vom Kunden vorgenommen werden.

9.4.1 Kundendienst kontaktieren

Sicherstellen, dass folgende Geräteinformationen bereit liegen:
- ❑ Gerätebezeichnung (Model und Index)
- ❑ Service-Nr. (Service)
- ❑ Serial-Nr. (S-Nr.)

▶ Geräteinformationen über das Display abrufen (siehe Info) .
-oder-
▶ Geräteinformationen dem Typenschild entnehmen (siehe 9.5 Typenschild) .

▶ Geräteinformationen notieren.
▶ Kundendienst benachrichtigen: Fehler und Geräteinformationen mitteilen.
▷ Dies ermöglicht einen schnellen und zielgerichteten Service.
▶ Weitere Anweisungen des Kundendienstes befolgen.

9.5 Typenschild

Das Typenschild befindet sich hinter den Schubfächern an der Geräteinnenseite.

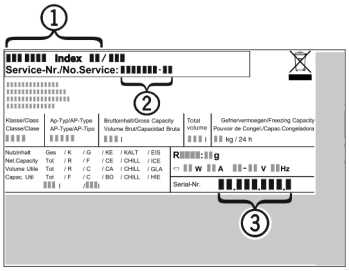

Fig. 41

(1) Gerätebezeichnung
(2) Service-Nr.
(3) Serial-Nr.

▶ Informationen vom Typenschild ablesen.

10 Außer Betrieb setzen

- ▶ Gerät leeren.
- ▶ IceMaker deaktivieren . *
- ▶ Gerät ausschalten (siehe 6.4 Einstellungen) .
- ▶ Netzstecker herausziehen.
- ▶ Bei Bedarf Gerätestecker entfernen: Herausziehen und gleichzeitig von links nach rechts bewegen.
- ▶ Handtuch vor das Gerät legen, um eventuell herauslaufende Wassertropfen aufzufangen.
- ▶ Gerät reinigen (siehe 8.2 Gerät reinigen) .
- ▶ Tür offen lassen, damit keine schlechten Gerüche entstehen.

11 Entsorgung

11.1 Gerät für die Entsorgung vorbereiten



Liebherr setzt in einigen Geräten Batterien ein. In der EU hat der Gesetzgeber aus Umweltschutzgründen den Endnutzer dazu verpflichtet, diese Batterien vor der Entsorgung der Altgeräte zu entnehmen. Wenn Ihr Gerät Batterien enthält, ist am Gerät ein entsprechender Hinweis angebracht.

Lampen — Für den Fall, dass Sie Lampen selbstständig und zerstörungsfrei entnehmen können, bauen Sie diese ebenfalls vor der Entsorgung aus.

- ▶ Gerät außer Betrieb setzen.
- ▶ Gerät mit Batterien: Batterien entnehmen. Beschreibung siehe Kapitel **Wartung**.
- ▶ Wenn möglich: Lampen zerstörungsfrei ausbauen.

11.2 Gerät umweltfreundlich entsorgen



Das Gerät enthält noch wertvolle Materialien und ist einer vom unsortierten Siedlungsabfall getrennten Erfassung zuzuführen.





Batterien getrennt vom Altgerät entsorgen. Dazu können Sie die Batterien kostenlos im Handel sowie bei den Recycling- und Wertstoffhöfen zurückgeben.

Lampen	Ausgebaute Lampen über die jeweiligen Sammelsysteme entsorgen.
Für Deutschland:	Sie können bei den örtlichen Recycling- und Wertstoffhöfen das Gerät kostenlos über die Sammelbehälter der Klasse 1 entsorgen. Beim Kauf eines neuen Kühl- / Gefriergeräts und einer Verkaufsfläche > 400 m^2 nimmt der Handel das Altgerät auch kostenlos zurück.



WARNUNG
Austretendes Kältemittel und Öl!
Brand. Das enthaltene Kältemittel ist umweltfreundlich, aber brennbar. Das enthaltene Öl ist ebenfalls brennbar. Entweichendes Kältemittel und Öl können sich bei entsprechend hoher Konzentration und in Kontakt mit einer externen Wärmequelle entzünden.
- ▶ Rohrleitungen des Kältemittelkreislaufs und Kompressor nicht beschädigen.

- ▶ Gerät beschädigungsfrei abtransportieren.
- ▶ Batterien, Lampen und Gerät nach den oben genannten Vorgaben entsorgen.



home.liebherr.com/fridge-manuals

DE Gefrierschrank

Ausgabedatum: 20220407

Artikelnr.-Index: 7088346-00

Liebherr-Hausgeräte Ochsenhausen GmbH
Memminger Straße 77-79
88416 Ochsenhausen
Deutschland

Gebrauchsanweisung

Quality, Design and Innovation

home.liebherr.com/fridge-manuals

LIEBHERR

Inhalt

1 Gerät auf einen Blick..... 3
1.1 Lieferumfang..... 3
1.2 Geräte- und Ausstattungsübersicht..... 3
1.3 Einsatzbereich des Geräts..... 3
1.4 Konformität..... 4
1.5 EPREL-Datenbank..... 4

2 Allgemeine Sicherheitshinweise..... 4

3 Inbetriebnahme..... 5
3.1 Gerät einschalten..... 5
3.2 Ausstattung einsetzen..... 6

4 Lebensmittel-Management..... 6
4.1 Lebensmittel lagern..... 6
4.2 Lagerzeiten..... 7

5 Energie sparen..... 8

6 Bedienung..... 8
6.1 Bedien- und Anzeigeelemente..... 8
6.1.1 Status-Anzeige..... 8
6.1.2 Navigation..... 8
6.1.3 Anzeigesymbole..... 8
6.2 Bedienlogik..... 8
6.2.1 Funktion aktivieren / deaktivieren..... 8
6.2.2 Funktionswert wählen..... 9
6.2.3 Einstellung aktivieren / deaktivieren..... 9
6.2.4 Einstellungswert wählen..... 9
6.2.5 Kunden-Menü aufrufen..... 9
6.3 Funktionen..... 10
Temperatur..... 10
SuperCool..... 10
PowerCool..... 10
6.3.4 Funktion aktivieren / deaktivieren..... 10
HolidayMode..... 10
EnergySaver..... 11
HydroBreeze..... 11
6.4 Einstellungen..... 11
Sprache..... 11
WLAN-Verbindung herstellen..... 11
Eingabesperre..... 12
Display Helligkeit..... 12
Türalarm..... 12
Temperatureinheit..... 12
Info..... 12
SabbathMode..... 12
CleaningMode..... 13
BioFresh B-Value..... 13
D-Value..... 13
Erinnerung..... 13
Zurücksetzen..... 13
Gerät ausschalten..... 13
6.5 Fehlermeldungen..... 13
6.5.1 Warnungen..... 14
6.5.2 DemoMode..... 14

7 Ausstattung..... 14
7.1 Türabsteller..... 14
7.2 Abstellflächen..... 15
7.3 Teilbare Abstellfläche..... 15
7.4 VarioSafe..... 16
7.5 InfinitySpring..... 16
7.6 Variable Flaschenablage..... 16
7.7 Schubfächer..... 17
7.8 Deckel Fruit & Vegetable-Safe..... 17
7.9 Feuchteregulierung..... 18
7.10 HydroBreeze..... 18
7.11 Zubehör..... 19

8 Wartung..... 20
8.1 FreshAir-Aktivkohlefilter..... 20
8.2 Wassertank..... 20
8.3 Wasserfilter..... 21
8.4 Gerät abtauen..... 21
8.5 Gerät reinigen..... 22

9 Kundenhilfe..... 23
9.1 Technische Daten..... 23
9.2 Betriebsgeräusche..... 23
9.3 Technische Störung..... 23
9.4 Kundendienst..... 25
9.5 Typenschild..... 25

10 Außer Betrieb setzen..... 25

11 Entsorgung..... 25
11.1 Gerät für die Entsorgung vorbereiten..... 25
11.2 Gerät umweltfreundlich entsorgen..... 26

Der Hersteller arbeitet ständig an der Weiterentwicklung aller Typen und Modelle. Bitte haben Sie deshalb Verständnis dafür, dass wir uns Änderungen in Form, Ausstattung und Technik vorbehalten müssen.

Symbol	Erklärung
	**Anleitung lesen** Um alle Vorteile Ihres neuen Gerätes kennenzulernen, lesen Sie bitte die Hinweise in dieser Anweisung aufmerksam durch.

Symbol	Erklärung
	**Vollständige Anleitung im Internet** Die ausführliche Anleitung finden Sie im Internet über den QR-Code auf der Vorderseite der Anleitung oder über Eingabe der Servicenummer unter **home.liebherr.com/fridge-manuals**. Die Servicenummer finden Sie auf dem Typenschild: 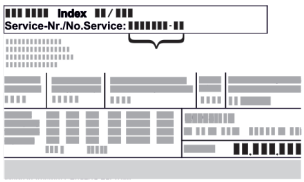 *Fig.* Beispielhafte Darstellung
	**Gerät prüfen** Prüfen Sie alle Teile auf Transportschäden. Wenden Sie sich bei Beanstandungen an den Händler oder Kundendienst.
	**Abweichungen** Die Anleitung ist für mehrere Modelle gültig, Abweichungen sind möglich. Abschnitte, die nur auf bestimmte Geräte zutreffen, sind mit einem Sternchen (*) gekennzeichnet.
	**Handlungsanweisungen und Handlungsergebnisse** Handlungsanweisungen sind mit einem ▶ gekennzeichnet. Handlungsergebnisse sind mit einem ▷ gekennzeichnet.
	**Videos** Videos zu den Geräten sind auf dem YouTube-Kanal der Liebherr-Hausgeräte verfügbar.

Diese Gebrauchsanweisung gilt für:

RB (sd) (bs) (st) (c) (d)	52.. (i)
SRB (sd) (st) (bs) (d)	52.. (i)

1 Gerät auf einen Blick

1.1 Lieferumfang

Prüfen Sie alle Teile auf Transportschäden. Wenden Sie sich bei Beanstandungen an den Händler oder an den Kundendienst (siehe 9.4 Kundendienst) .

Die Lieferung besteht aus folgenden Teilen:

- Standgerät
- Ausstattung (je nach Modell)
- Montagematerial (je nach Modell)
- „Quick Start Guide“
- „Installation Guide“
- Servicebroschüre

1.2 Geräte- und Ausstattungsübersicht

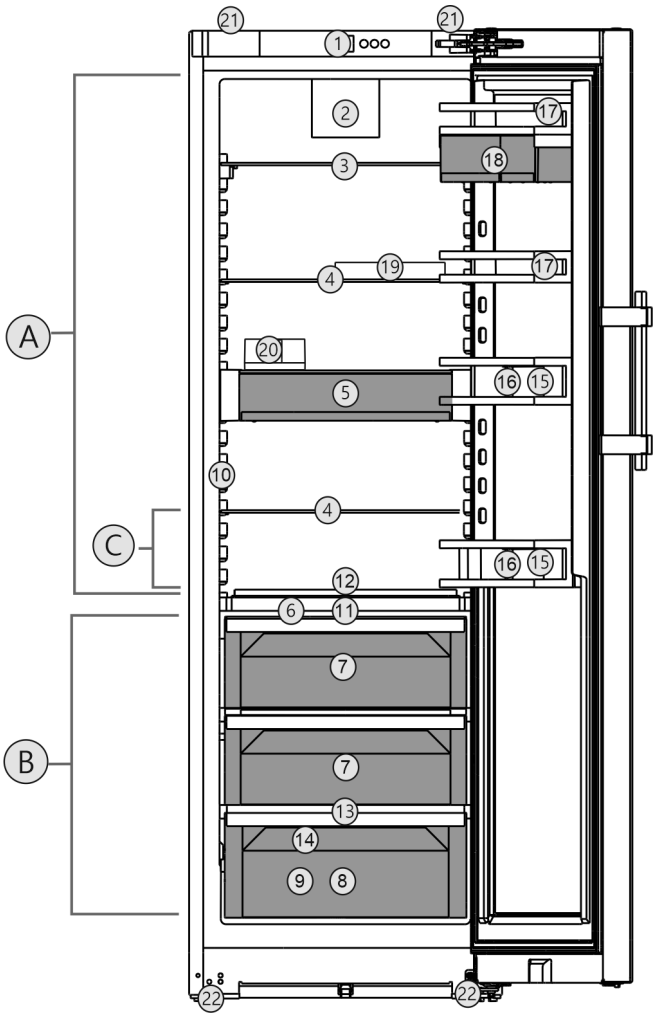

Fig. 1 Beispielhafte Darstellung

Temperaturbereich

(A) Kühlteil
(B) BioFresh
(C) Kälteste Zone

Ausstattung

(1) Bedienelemente
(2) Ventilator mit FreshAir-Aktivkohlefilter
(3) Teilbare Abstellfläche
(4) Abstellfläche
(5) VarioSafe
(6) Deckel Fruit & Vegetable-Safe
(7) Fruit & Vegetable-Safe
(8) Meat & Dairy-Safe
(9) Fisch & Seafood-Safe*
(10) InfinitySpring*
(11) HydroBreeze*
(12) Variable Flaschenablage
(13) Ablauföffnung
(14) Typenschild
(15) Flaschenabsteller
(16) Flaschenhalter
(17) Konservenabsteller
(18) VarioBox
(19) Eierablage
(20) Butterdose
(21) Tragegriffe oben (hinten) und unten (vorne)
(22) Stellfüße vorne, Transportrollen hinten

Hinweis

▶ Ablagen, Schubfächer oder Körbe sind im Auslieferungszustand für eine optimale Energieeffizienz angeordnet. Veränderungen der Anordnung innerhalb der gegebenen Einschubmöglichkeiten von z.B. Ablagen im Kühlteil, haben jedoch keine Auswirkung auf den Energieverbrauch.

1.3 Einsatzbereich des Geräts

Bestimmungsgemäße Verwendung

Das Gerät eignet sich ausschließlich zum Kühlen von Lebensmitteln im häuslichen oder haushaltsähnlichen Umfeld. Hierzu zählt z.B. die Nutzung

- in Personalküchen, Frühstückspensionen,
- durch Gäste in Landhäusern, Hotels, Motels und anderen Unterkünften,
- beim Catering und ähnlichem Service im Großhandel.

Das Gerät ist nicht für das Einfrieren von Lebensmitteln geeignet.

Das Gerät ist nicht für die Verwendung als Einbaugerät bestimmt.

Alle anderen Anwendungsarten sind unzulässig.

Vorhersehbare Fehlanwendung

Folgende Anwendungen sind ausdrücklich verboten:

- Lagerung und Kühlung von Medikamenten, Blutplasma, Laborpräparaten oder ähnlichen der Medizinprodukterichtlinie 2007/47/EG zu Grunde liegenden Stoffe und Produkte
- Einsatz in explosionsgefährdeten Bereichen

Eine missbräuchliche Verwendung des Gerätes kann zu Schädigungen an der eingelagerten Ware oder deren Verderb führen.

Klimaklassen

Das Gerät ist je nach Klimaklasse für den Betrieb bei begrenzten Umgebungstemperaturen ausgelegt. Die für Ihr Gerät zutreffende Klimaklasse ist auf dem Typenschild aufgedruckt.

Hinweis

▶ Um einen einwandfreien Betrieb zu gewährleisten, angegebene Umgebungstemperaturen einhalten.

Klimaklasse	für Umgebungstemperaturen von
SN	10 °C bis 32 °C
N	16 °C bis 32 °C
ST	16 °C bis 38 °C
T	16 °C bis 43 °C

1.4 Konformität

Der Kältemittelkreislauf ist auf Dichtheit geprüft. Das Gerät entspricht den einschlägigen Sicherheitsbestimmungen sowie den Richtlinien 2014/35/EU, 2014/30/EU, 2009/125/EG, 2011/65/EU, 2010/30/EU und 2014/53/EU.

Der vollständige Text der EU-Konformitätserklärung ist unter der folgenden Internetadresse verfügbar: www.Liebherr.com

Das BioFresh-Fach erfüllt die Anforderungen eines Kaltlagerfaches nach DIN EN 62552:2020.

1.5 EPREL-Datenbank

Ab dem 1. März 2021 sind die Informationen zu der Energieverbrauchskennzeichnung und den Ökodesign-Anforderungen in der europäischen Produktdatenbank (EPREL) zu finden. Unter folgendem Link https://eprel.ec.europa.eu/ erreichen Sie die Produktdatenbank. Hier werden Sie aufgefordert, die Modellkennung einzugeben. Die Modellkennung finden Sie auf dem Typenschild.

2 Allgemeine Sicherheitshinweise

Bewahren Sie diese Gebrauchsanweisung sorgfältig auf, damit Sie jederzeit auf sie zurückgreifen können.

Wenn Sie das Gerät weitergeben, dann reichen Sie auch die Gebrauchsanweisung an den Nachbesitzer weiter.

Um das Gerät ordnungsgemäß und sicher zu verwenden, lesen Sie diese Gebrauchsanweisung vor der Benutzung sorgfältig. Befolgen Sie stets die darin enthaltenen Anweisungen, Sicherheitshinweise und Warnhinweise. Sie sind wichtig, damit Sie das Gerät sicher und einwandfrei installieren und betreiben können.

Gefahren für den Benutzer:

- Dieses Gerät kann von Kindern sowie von Personen mit verringerten physischen, sensorischen oder mentalen Fähigkeiten oder Mangel an Erfahrung und Wissen benutzt werden, wenn sie beaufsichtigt oder bezüglich des sicheren Gebrauchs des Gerätes unterwiesen wurden und die daraus resultierenden Gefahren verstehen. Kinder dürfen nicht mit dem Gerät spielen. Reinigung und Benutzer-Wartung dürfen nicht von Kindern ohne Beaufsichtigung durchgeführt werden. Kinder von 3-8 Jahre dürfen das Gerät be- und entladen. Kinder unter 3 Jahren sind vom Gerät fernzuhalten, falls diese nicht permanent beaufsichtigt werden.
- Die Steckdose muss leicht zugänglich sein, damit das Gerät im Notfall schnell vom Strom getrennt werden kann. Sie muss außerhalb des Geräterückseitenbereichs liegen.
- Wenn das Gerät vom Netz getrennt wird, immer am Stecker anfassen. Nicht am Kabel ziehen.
- Im Fehlerfall Netzstecker ziehen oder Sicherung ausschalten.
- Die Netzanschlussleitung nicht beschädigen. Gerät nicht mit defekter Netzanschlussleitung betreiben.
- Reparaturen und Eingriffe am Gerät nur vom Kundendienst oder anderem dafür ausgebildeten Fachpersonal ausführen lassen.

- Gerät nur nach den Angaben der Anweisung montieren, anschließen und entsorgen.
- Der Hersteller haftet nicht für Schäden, die durch einen fehlerhaften Festwasseranschluss entstehen.*

Brandgefahr:

- Das enthaltene Kältemittel (Angaben auf dem Typenschild) ist umweltfreundlich, aber brennbar. Entweichendes Kältemittel kann sich entzünden.
  - Rohrleitungen des Kältekreislaufs nicht beschädigen.
  - Im Geräteinnenraum nicht mit Zündquellen hantieren.
  - Im Geräteinnenraum keine elektrischen Geräte benutzen (z. B. Dampfreinigungsgeräte, Heizgeräte, Eiscremebereiter usw.).
  - Wenn Kältemittel entweicht: Offenes Feuer oder Zündquellen in der Nähe der Austrittstelle beseitigen. Raum gut lüften. Kundendienst benachrichtigen.
- Keine explosiven Stoffe oder Sprühdosen mit brennbaren Treibmitteln, wie z. B. Butan, Propan, Pentan usw. im Gerät lagern. Entsprechende Sprühdosen sind erkennbar an der aufgedruckten Inhaltsangabe oder einem Flammensymbol. Eventuell austretende Gase können sich durch elektrische Bauteile entzünden.
- Brennende Kerzen, Lampen und andere Gegenstände mit offenen Flammen vom Gerät fernhalten, damit diese das Gerät nicht in Brand setzen.
- Alkoholische Getränke oder sonstige Alkohol enthaltende Gebinde nur dicht verschlossen lagern. Eventuell austretender Alkohol kann sich durch elektrische Bauteile entzünden.

Absturz- und Umkippgefahr:

- Sockel, Schubfächer, Türen usw. nicht als Trittbrett oder zum Aufstützen missbrauchen. Dies gilt insbesondere für Kinder.

Gefahr einer Lebensmittelvergiftung:

- Überlagerte Lebensmittel nicht verzehren.

Gefahr von Erfrierungen, Taubheitsgefühlen und Schmerzen:

- Dauernden Hautkontakt mit kalten Oberflächen oder Kühl-/Gefriergut vermeiden oder Schutzmaßnahmen ergreifen, z. B. Handschuhe verwenden.

Verletzungs- und Beschädigungsgefahr:

- Heißer Dampf kann zu Verletzungen führen. Zum Abtauen keine elektrischen Heiz- oder Dampfreinigungsgeräte, offenen Flammen oder Abtausprays verwenden.
- Eis nicht mit scharfen Gegenständen entfernen.

Quetschgefahr:

- Beim Öffnen und Schließen der Tür nicht in das Scharnier greifen. Finger können eingeklemmt werden.

Symbole am Gerät:



Das Symbol kann sich auf dem Kompressor befinden. Es bezieht sich auf das Öl im Kompressor und weist auf folgende Gefahr hin: Kann bei Verschlucken und Eindringen in die Atemwege tödlich sein. Dieser Hinweis ist nur für das Recycling bedeutsam. Im Normalbetrieb besteht keine Gefahr.



Das Symbol befindet sich am Verdichter und kennzeichnet die Gefahr vor feuergefährlichen Stoffen. Den Aufkleber nicht entfernen.



Dieser oder ein ähnlicher Aufkleber kann sich auf der Rückseite des Gerätes befinden. Er bezieht sich auf eingeschäumte Panele in Tür und/oder im Gehäuse. Dieser Hinweis ist nur für das Recycling bedeutsam. Den Aufkleber nicht entfernen.

Beachten Sie die Warnhinweise und die weiteren spezifischen Hinweise in den anderen Kapiteln:

⚠	GEFAHR	kennzeichnet eine unmittelbar gefährliche Situation, die Tod oder schwere Körperverletzungen zur Folge haben wird, wenn sie nicht vermieden wird.
⚠	WARNUNG	kennzeichnet eine gefährliche Situation, die Tod oder schwere Körperverletzung zur Folge haben könnte, wenn sie nicht vermieden wird.
⚠	VORSICHT	kennzeichnet eine gefährliche Situation, die leichte oder mittlere Körperverletzungen zur Folge haben könnte, wenn sie nicht vermieden wird.
	ACHTUNG	kennzeichnet eine gefährliche Situation, die Sachschäden zur Folge haben könnte, wenn sie nicht vermieden wird.
	Hinweis	kennzeichnet nützliche Hinweise und Tipps.

3 Inbetriebnahme

3.1 Gerät einschalten

Sicherstellen, dass folgende Voraussetzungen erfüllt sind:

- ❑ Gerät ist entsprechend Montageanweisung aufgestellt und angeschlossen.
- ❑ Alle Klebestreifen, Klebe- und Schutzfolien sowie Transportsicherungen im und am Gerät sind entfernt.
- ❑ Alle Werbeeinleger aus den Schubfächern sind entnommen.

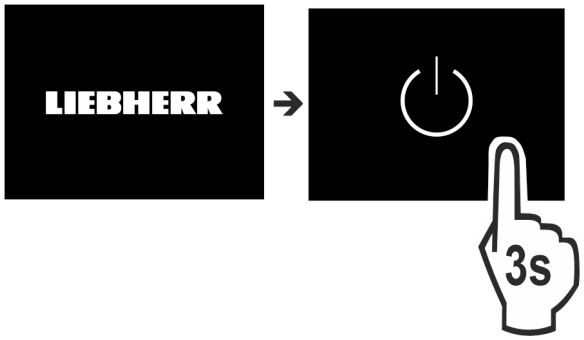

Fig. 2

▶ Gerät über das Display einschalten.

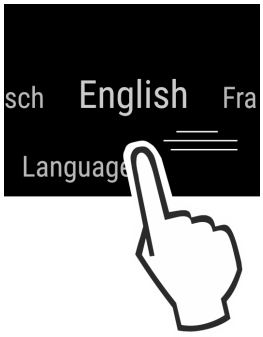

Fig. 3

▶ Landessprache wählen.
▷ Status-Anzeige erscheint.

Gerät startet im DemoMode:

Wenn das Gerät im DemoMode startet, dann können Sie den DemoMode innerhalb der nächsten 5 Minuten deaktivieren.

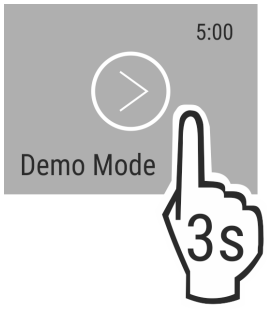

Fig. 4

▶ DemoMode 3 Sekunden lang drücken.
▷ DemoMode ist deaktiviert.

Hinweis
Der Hersteller empfiehlt:
▶ Lebensmittel einlegen: Etwa 6 Stunden warten, bis eingestellte Temperatur erreicht ist.

3.2 Ausstattung einsetzen

▶ Beiliegende Ausstattung einsetzen, um das Gerät optimal zu nutzen.
▶ SmartDevice-Box erwerben und einsetzen (siehe smartdevice.liebherr.com).*
▶ SmartDevice-App installieren (siehe apps.home.liebherr.com).
▶ Wassertank einsetzen (siehe 8.2.2 Wassertank einsetzen) .
▶ Wasserauffangschale einsetzen (siehe 8.2.3 Wasserauffangschale entnehmen / einsetzen) .

Hinweis
Zubehör können Sie im Liebherr-Hausgeräte-Shop (home.liebherr.com) erwerben.

4 Lebensmittel-Management

4.1 Lebensmittel lagern

WARNUNG
Brandgefahr
▶ Verwenden Sie keine elektrischen Geräte im Lebensmittelbereich des Gerätes, sofern sie nicht vom Hersteller empfohlen sind.

Hinweis
Der Energieverbrauch steigt und die Kühlleistung verringert sich, wenn die Belüftung nicht ausreicht.
▶ Luftschlitze immer freihalten.

Beim Einlagern von Lebensmitteln grundsätzlich beachten:
❑ Luftschlitze an der Rückwand innen sind frei.
❑ Luftschlitze am Ventilator sind frei.
❑ Lebensmittel sind gut verpackt.
❑ Lebensmittel, die leicht Geruch oder Geschmack annehmen oder abgeben, befinden sich in geschlossenen Behältern oder sind abgedeckt.
❑ Rohes Fleisch oder Fisch befindet sich in sauberen, geschlossenen Behältern, dass andere Lebensmittel nicht berührt werden oder es auf sie tropfen kann.
❑ Flüssigkeiten befinden sich in geschlossenen Behältern.
❑ Lebensmittel sind mit Abstand gelagert, damit die Luft gut zirkulieren kann.

Hinweis
Das Nichtbefolgen dieser Vorgaben kann zum Verderb von Lebensmitteln führen.

4.1.1 Kühlteil

Durch die natürliche Luftzirkulation stellen sich unterschiedliche Temperaturbereiche ein.

Lebensmittel einordnen:
▶ Im oberen Bereich und in der Tür: Butter und Käse, Konserven und Tuben.
▶ In der kältesten Zone *Fig. 1 (C)*: Leicht verderbliche Lebensmittel wie fertige Speisen.

4.1.2 BioFresh

BioFresh ermöglicht für einige frische Lebensmittel eine längere Lagerzeit im Vergleich zum herkömmlichen Kühlen.

Bei Lebensmitteln mit Angabe zur Mindesthaltbarkeit gilt immer das auf der Verpackung angegebene Datum.

Fallen Temperaturen unter 0 °C, können Lebensmittel anfrieren.

Hinweis
Kälteempfindliches Gemüse wie Gurke, Auberginen, Zucchini sowie kälteempfindliche Südfrüchte im Kühlteil lagern.

Fruit & Vegetable-Safe *

Hier stellt sich ein taufrisches Lagerklima ein, wenn der Deckel geschlossen ist. Feuchtes Klima eignet sich für die Lagerung von unverpackten Lebensmitteln mit hoher Eigenfeuchte (z.B. Salat, Gemüse, Obst).

Die Luftfeuchtigkeit im Fach ist abhängig vom Feuchtegehalt des eingelegten Kühlguts sowie von der Häufigkeit des Öffnens. Sie können die Luftfeuchtigkeit regulieren.

Lebensmittel einordnen:
▶ Unverpacktes Obst und Gemüse einlegen.

* Je nach Modell und Ausstattung

▶ Zu hohe Feuchtigkeit: Luftfeuchtigkeit regulieren (siehe 7.9 Feuchteregulierung) .

Meat & Dairy-Safe *

Hier stellt sich ein relativ trockenes Lagerklima ein. Trockenes Klima eignet sich für trockene oder verpackte Lebensmittel (z.B. Molkereiprodukte, Fleisch, Fisch, Wurst).*

Hier stellt sich ein relativ trockenes Lagerklima ein. Trockenes Klima eignet sich für trockene oder verpackte Lebensmittel (z.B. Molkereiprodukte, Fleisch, Wurst).*

Lebensmittel einordnen:

▶ Trockene oder verpackte Lebensmittel einlegen.

Fish & SeaFood-Safe -2°C | 0°C

Hier stellt sich ein relativ trockenes Lagerklima ein. Dieses Klima eignet sich für trockene oder verpackte Lebensmittel (z.B. Molkereiprodukte, Fleisch, Fisch, Meeresfrüchte, Wurst).

Im Fach enthalten ist eine Fish & Seafood-Schale, die verschoben oder herausgenommen werden kann.

Die Temperatur lässt sich über die Anzeige im Bedienfeld einstellen. Eine Aufteilung in unterschiedliche Temperaturzonen ist nur mit eingesetzter Schale möglich. (siehe Temperatur)

Folgende Temperaturkombinationen sind möglich:

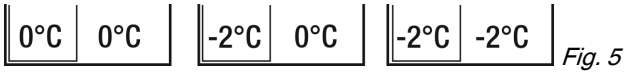

Fig. 5

Lebensmittel einordnen:

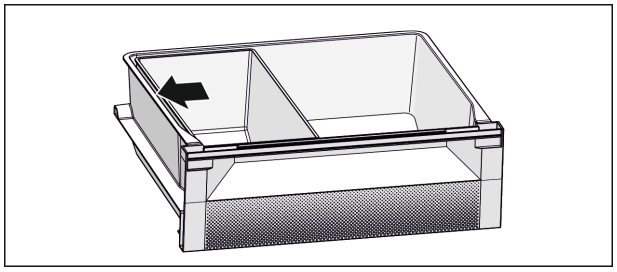

Fig. 6

▶ Fish & Seafood-Schale positionieren. Mit der abgebildeten Position *Fig. 6 ()* erhalten Sie eine optimale Kühlfunktion.
▶ Zone -2 °C: Frische Meeresfrüchte oder Fisch einlegen.
▶ Zone 0 °C: Molkereiprodukte oder verpacktes Fleisch einlegen.

4.2 Lagerzeiten

Die angegebenen Lagerzeiten sind Richtwerte.

Bei Lebensmitteln mit Angabe zur Mindesthaltbarkeit gilt immer das auf der Verpackung angegebene Datum.

4.2.1 Kühlteil

Es gilt das auf der Verpackung angegebene Mindesthaltbarkeitsdatum.

4.2.2 BioFresh

Hinweis

Die Richtwerte können Sie auch über die BioFresh-App abrufen https://home.liebherr.com/de/deu/service/apps/landingpage-apps-emea.html .

Richtwerte für die Lagerdauer im Meat & Dairy-Safe*		
Butter	bei 1 °C	bis 90 Tage
Hartkäse	bei 1 °C	bis 110 Tage
Milch	bei 1 °C	bis 12 Tage

Richtwerte für die Lagerdauer im Meat & Dairy-Safe*		
Wurst, Aufschnitt	bei 1 °C	bis 8 Tage
Geflügel	bei 1 °C	bis 6 Tage
Schweinefleisch	bei 1 °C	bis 6 Tage
Rindfleisch	bei 1 °C	bis 6 Tage
Wild	bei 1 °C	bis 6 Tage

Hinweis

▶ Beachten Sie, dass eiweißreichere Lebensmittel schneller verderben. D. h. Schalen- und Krustentiere verderben schneller als Fisch, Fisch schneller als Fleisch.

Richtwerte für die Lagerdauer im Fruit & Vegetable-Safe*		
Gemüse, Salate		
Artischocken	bei 1 °C	bis 14 Tage
Sellerie	bei 1 °C	bis 28 Tage
Blumenkohl	bei 1 °C	bis 21 Tage
Brokkoli	bei 1 °C	bis 13 Tage
Chicorée	bei 1 °C	bis 27 Tage
Feldsalat	bei 1 °C	bis 19 Tage
Erbsen	bei 1 °C	bis 14 Tage
Grünkohl	bei 1 °C	bis 14 Tage
Karotten	bei 1 °C	bis 80 Tage
Knoblauch	bei 1 °C	bis 160 Tage
Kohlrabi	bei 1 °C	bis 14 Tage
Kopfsalat	bei 1 °C	bis 13 Tage
Kräuter	bei 1 °C	bis 13 Tage
Lauch	bei 1 °C	bis 29 Tage
Pilze	bei 1 °C	bis 7 Tage
Radieschen	bei 1 °C	bis 10 Tage
Rosenkohl	bei 1 °C	bis 20 Tage
Spargel	bei 1 °C	bis 18 Tage
Spinat	bei 1 °C	bis 13 Tage
Wirsing	bei 1 °C	bis 20 Tage
Obst		
Aprikosen	bei 1 °C	bis 13 Tage
Äpfel	bei 1 °C	bis 80 Tage
Birnen	bei 1 °C	bis 55 Tage
Brombeeren	bei 1 °C	bis 3 Tage
Datteln	bei 1 °C	bis 180 Tage
Erdbeeren	bei 1 °C	bis 7 Tage
Feigen	bei 1 °C	bis 7 Tage
Heidelbeeren	bei 1 °C	bis 9 Tage
Himbeeren	bei 1 °C	bis 3 Tage
Johannisbeeren	bei 1 °C	bis 7 Tage
Kirschen, süß	bei 1 °C	bis 14 Tage
Kiwi	bei 1 °C	bis 80 Tage
Pfirsiche	bei 1 °C	bis 13 Tage

Richtwerte für die Lagerdauer im Fruit & Vegetable-Safe*		
Pflaumen	bei 1 °C	bis 20 Tage
Preiselbeeren	bei 1 °C	bis 60 Tage
Rhabarber	bei 1 °C	bis 13 Tage
Stachelbeeren	bei 1 °C	bis 13 Tage
Trauben	bei 1 °C	bis 29 Tage

Richtwerte für die Lagerdauer im Fish & Seafood-Safe		
Meeresfrüchte		
Krebse	bei -2 °C	bis 4 Tage
Muscheln	bei -2 °C	bis 6 Tage
Sushi	bei -2 °C	bis 4 Tage
Fisch	bei -2 °C	bis 4 Tage

5 Energie sparen

- Immer auf gute Be- und Entlüftung achten. Lüftungsöffnungen bzw. -gitter nicht abdecken.
- Ventilatorluftschlitze immer frei halten.
- Gerät nicht im Bereich direkter Sonneneinstrahlung, neben Herd, Heizung und dergleichen aufstellen.
- Der Energieverbrauch ist abhängig von den Aufstellbedingungen z.B. der Umgebungstemperatur (siehe 1.3 Einsatzbereich des Geräts) . Bei einer wärmeren Umgebungstemperatur kann sich der Energieverbrauch erhöhen.
- Gerät möglichst kurz öffnen.
- Je niedriger die Temperatur eingestellt wird, desto höher ist der Energieverbrauch.
- Lebensmittel sortiert einordnen: home.liebherr.com/food.
- Alle Lebensmittel gut verpackt und abgedeckt aufbewahren. Reifbildung wird vermieden.
- Lebensmittel nur solange wie nötig herausnehmen, damit sie sich nicht zu sehr erwärmen.
- Warme Speisen einlegen: erst auf Zimmertemperatur abkühlen lassen.
- Bei längeren Urlaubszeiten den HolidayMode (siehe HolidayMode) verwenden.

6 Bedienung

6.1 Bedien- und Anzeigeelemente

Das Display ermöglicht einen schnellen Überblick über die Temperatureinstellung und den Zustand von Funktionen und Einstellungen. Die Bedienung der Funktionen und Einstellungen erfolgt entweder durch Aktivierung / Deaktivierung oder durch die Auswahl eines Werts.

6.1.1 Status-Anzeige

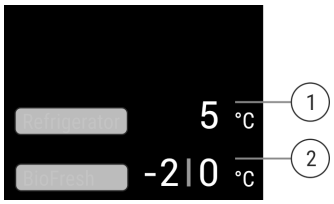

Fig. 7

(1) Temperaturanzeige Kühlteil

(2) Temperaturanzeige BioFresh (Fish & SeaFood-safe)

Die Status-Anzeige zeigt die eingestellten Temperaturen an und ist die Ausgangsanzeige. Von dort aus erfolgt die Navigation zu den Funktionen und Einstellungen.

6.1.2 Navigation

Zugang zu den einzelnen Funktionen erhalten Sie durch die Navigation im Menü. Nach Bestätigung einer Funktion oder Einstellung ertönt ein Signalton. Wenn nach 10 Sekunden keine Auswahl erfolgt, wechselt die Anzeige zur Status-Anzeige.

Die Bedienung des Geräts erfolgt über Wischen und Bestätigen in der Anzeige:



Fig. 8

Zurück:

- Auswahl im Untermenü bestätigen. Die Anzeige wechselt zurück ins Menü.
-  wählen. Die Anzeige wechselt zurück zur Funktion / Einstellung.

Zurück zur Status-Anzeige:

- Tür schließen und öffnen.
- 10 Sekunden warten. Die Anzeige wechselt zur Status-Anzeige.

6.1.3 Anzeigesymbole

Die Anzeigesymbole geben Auskunft über den aktuellen Gerätezustand.

Symbol	Gerätezustand
	**Standby** Gerät oder Temperaturzone ist ausgeschaltet.
	**Pulsierende Zahl** Gerät arbeitet. Temperatur pulsiert bis der eingestellte Wert erreicht ist.
	**Pulsierendes Symbol** Gerät arbeitet. Einstellung wird vorgenommen.

6.2 Bedienlogik

6.2.1 Funktion aktivieren / deaktivieren

Folgende Funktionen können aktiviert / deaktiviert werden:

Symbol	Funktion
	SuperCool[x]

*** Je nach Modell und Ausstattung**

Symbol	Funktion
	PowerCool[x]
	HolidayMode
	EnergySaver
	HydroBreeze

[x] Wenn Funktion aktiv ist, arbeitet das Gerät mit höherer Leistung. Dadurch können Arbeitsgeräusche des Geräts vorrübergehend lauter sein und der Energieverbrauch erhöht sich.

▶ In der Anzeige so oft nach links wischen, bis die Funktion angezeigt wird.
▶ Ausgewählte Funktion durch kurzes Antippen bestätigen.
▷ Bestätigungston ertönt.
▷ Status erscheint im Menü.
▷ Funktion ist aktiviert / deaktiviert.

6.2.2 Funktionswert wählen

Bei folgenden Funktionen kann ein Wert im Untermenü eingestellt werden:

Symbol	Funktion
	Temperatur einstellen Gerät aus- / einschalten

▶ In der Anzeige so oft nach links wischen, bis die Funktion angezeigt wird.
▶ Ausgewählte Funktion durch kurzes Antippen bestätigen.
▶ Durch Wischen in der Anzeige den Einstellungswert wählen.

Temperatur einstellen

▶ Ausgewählten Wert durch kurzes Antippen bestätigen.
▷ Bestätigungston ertönt.
▷ Die Anzeige wechselt auf blau im aktivierten Zustand.
▷ Display wechselt zurück ins Menü.

6.2.3 Einstellung aktivieren / deaktivieren

Folgende Einstellungen können aktiviert / deaktiviert werden:

Symbol	Einstellung
	WiFi[1]
	Eingabesperre[2]
	SabbathMode[2]
	Cleaning Mode[2]
	Erinnerungen[1]
	Zurücksetzen[2]
	Ausschalten [2]

▶ In der Anzeige solange nach links wischen, bis Einstellungen  angezeigt wird.
▶ Einstellungen durch Antippen bestätigen.
▶ Wischen, bis die gewünschte Einstellung angezeigt wird.

[1] **Einstellung aktivieren (shortpress)**

▶ Zum Bestätigen kurz antippen.
▷ Bestätigungston ertönt.
▷ Status erscheint im Menü.
▷ Einstellung ist aktiviert / deaktiviert.

[2] **Einstellung aktivieren (longpress)**

▶ Auswahl zum Bestätigen 3 Sekunden lang drücken.
▷ Bestätigungston ertönt.
▷ Status erscheint im Menü.
▷ Display ändert sich.

6.2.4 Einstellungswert wählen

Bei folgenden Einstellungen kann ein Wert im Untermenü eingestellt werden:

Symbol	Einstellungen
	Helligkeit
	Türalarm
	Temp.Einheit
	Sprache

▶ In der Anzeige solange nach links wischen, bis Einstellungen  angezeigt wird.
▶ Einstellungen durch Antippen bestätigen.
▶ Wischen, bis die gewünschte Einstellung angezeigt wird.
▶ Zum Bestätigen kurz antippen.
▶ Durch Wischen in der Anzeige den gewünschten Einstellungswert wählen.
▶ Zum Bestätigen kurz antippen.
▷ Bestätigungston ertönt.
▷ Status erscheint kurz im Untermenü.
▷ Display wechselt zurück ins Menü.

6.2.5 Kunden-Menü aufrufen

Folgende Einstellungen können im Kunden-Menü aufgerufen werden:

Symbol	Funktion
	BioFresh B-Value [1]
	D-Value [1]
	Software

▶ In der Anzeige solange nach links wischen, bis Einstellungen  erscheint.
▶ Einstellungen antippen.
▷ Das Untermenü erscheint.
▶ In der Anzeige solange nach links wischen, bis Geräteinformation  erscheint.
▶ 3 Sekunden drücken.
▷ Das Eingabemenü für einen Zahlencode erscheint.
▶ Zahlencode 151 eingeben.

▷ Das Kunden-Menü erscheint.
▶ In der Anzeige solange nach links wischen, bis die gewünschte Einstellung erscheint.

[1] **Wert wählen**
▶ Zum Bestätigen kurz antippen.
▷ Bestätigungston ertönt.
▷ Status erscheint kurz im Display.
▷ Display wechselt zurück ins Menü.

[2] **Einstellung aktivieren**
▶ Zum Bestätigen die Anzeige 3 Sekunden lang drücken.
▷ Bestätigungston ertönt.
▷ Status erscheint im Display.
▷ Symbol pulsiert, solange das Gerät arbeitet.

6.3 Funktionen

Temperatur

Die Temperatur ist abhängig von folgenden Faktoren:
- der Häufigkeit des Türöffnens
- der Dauer des Türöffnens
- der Raumtemperatur des Aufstellorts
- der Art, Temperatur und Menge der Lebensmittel

Temperaturzone	Empfohlene Einstellung
Kühlteil	5 °C
BioFresh	(siehe BioFresh B-Value)

Temperatur einstellen

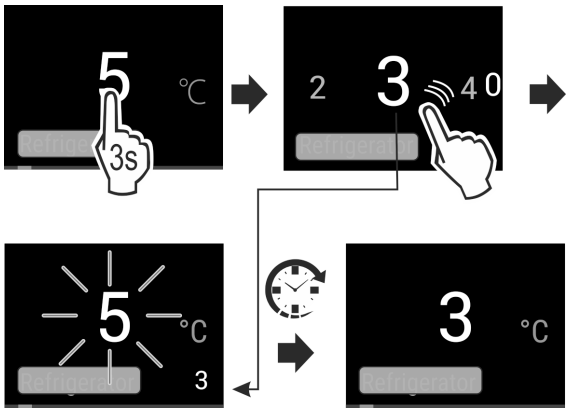

Fig. 9

▶ Wert einstellen. (siehe 6.2 Bedienlogik)
▷ Eingestellte Temperatur wird unten rechts im Display angezeigt.

Temperatur im BioFresh einstellen

Die Temperatur stellen Sie über den **BioFresh B-Value** im Kunden-Menü ein. (siehe BioFresh B-Value)

SuperCool

Mit dieser Funktion schalten Sie auf höchste Abkühlleistung. Damit erreichen Sie tiefere Kühltemperaturen.

Die Funktion bezieht sich auf das Kühlteil *Fig. 1 (A)*

Anwendung:
- Große Lebensmittelmengen schnell abkühlen.

Funktion aktivieren / deaktivieren

▶ Ware ins Kühlteil einlegen: Funktion beim Einlegen der Ware aktivieren.
▶ Aktivieren / deaktivieren (siehe 6.2 Bedienlogik) .
-oder-
▶ Aktivieren / deaktivieren über Liebherr SmartDevice-App.*

Die Funktion wird automatisch deaktiviert. Anschließend läuft das Gerät im Normalbetrieb weiter. Die Temperatur stellt sich auf den eingestellten Wert ein.

PowerCool

Mit dieser Funktion ergibt sich eine optimale Temperaturschichtung zur Kühlung Ihrer Lebensmittel.

Die Funktion bezieht sich auf das Kühlteil *Fig. 1 (A)*.

Anwendung:
- bei hoher Raumtemperatur (ab ca. 35 °C)
- bei hoher Luftfeuchtigkeit z.B. an Sommertagen
- beim Einlagern von feuchter Ware, zur Vermeidung von Kondensatbildung im Innenraum

Funktion aktivieren / deaktivieren

▶ Aktivieren / deaktivieren (siehe 6.2 Bedienlogik) .

Hinweis
Der Ventilator kann auch bei deaktivierter Funktion laufen. Er sorgt dadurch für eine optimale Temperaturverteilung im Gerät.

▷ Funktion aktiviert: Energieverbrauch des Gerätes ist geringfügig erhöht.

Diese Funktion bietet eine Sammlung spezieller Funktionen und Einstellungen, die während einer Party nützlich sind.

Folgende Funktionen werden aktiviert:
- *SuperCool*
- *InfinitySpring*

Alle Funktionen können flexibel und individuell eingestellt werden. Änderungen werden verworfen, wenn die Funktion deaktiviert wird.

6.3.4 Funktion aktivieren / deaktivieren

▶ Aktivieren / deaktivieren (siehe 6.2 Bedienlogik) .
▷ Aktiviert: Alle Funktionen sind gleichzeitig aktiviert.
▷ Deaktiviert: Vorher eingestellte Temperaturen sind wiederhergestellt.

Nach 24 Stunden wird die Funktion automatisch deaktiviert.

HolidayMode

Diese Funktion sorgt für einen minimalen Energieverbrauch während einer längeren Abwesenheit. Die Temperatur des Kühlteils wird auf 15 °C eingestellt und bei Erreichen im Statusbildschirm angezeigt.

Anwendung:
- Energie sparen während einer längeren Abwesenheit.
- Vermeiden von schlechten Gerüchen sowie Schimmelbildung während einer längeren Abwesenheit.

Funktion aktivieren / deaktivieren

▶ Kühlteil vollständig entleeren.
▶ Aktivieren / deaktivieren. (siehe 6.2 Bedienlogik)
▷ Aktiviert: Kühltemperatur wird erhöht.
▷ Deaktiviert: vorher eingestellte Temperatur wird wiederhergestellt.

*** Je nach Modell und Ausstattung**

EnergySaver

Diese Funktion senkt den Energieverbrauch. Wenn Sie diese Funktion einschalten, dann erhöht sich die Kühltemperatur.

Temperaturzone	Empfohlene Einstellung	Temperatur bei aktivem EnergySaver
5 °C Kühlteil	5 °C	7 °C

Anwendung:

- Energie sparen.

Funktion aktivieren / deaktivieren

▶ Aktivieren / deaktivieren (siehe 6.2 Bedienlogik) .
▷ Aktiviert: In allen Temperaturzonen sind höhere Temperaturen eingestellt.
▷ Deaktiviert: Vorher eingestellte Temperaturen sind wiederhergestellt.

HydroBreeze

HydroBreeze erzeugt bei geschlossenrer Tür alle 90 Minuten für 4 Sekunden einen feinen Nebel im Schubfach. Die Funktion wird ebenfalls während der Türöffnung aktiviert. Die Funktion ist bei Auslieferung des Gerätes nicht aktiviert.

Anwendung:

- Zur Lagerung von unverpacktem Salat, Gemüse und Obst mit hoher Eigenfeuchte.

  Folgende Einstellungen sind möglich:

  - 1: Funktionsdauer während der Türöffnung 4 s
  - 2: Funktionsdauer während der Türöffnung 6 s
  - 3: Funktionsdauer während der Türöffnung 8 s
  - Aus: HydroBreeze ist deaktivert.

Funktion aktivieren / deaktivieren

▶ Aktivieren / deaktivieren (siehe 6.2 Bedienlogik) .
-oder-
▶ Aktivieren / deaktivieren über Liebherr SmartDevice-App.*

6.4 Einstellungen

Sprache

Mit dieser Einstellung lässt sich die Sprache der Anzeige einstellen.

Folgende Sprachen können gewählt werden:

- Deutsch
- Englisch
- Französisch
- Spanisch
- Italienisch
- Niederländisch
- Tschechisch
- Polnisch
- Portugisisch
- Russisch
- Chinesisch

Einstellung aktivieren / deaktivieren

▶ Aktivieren / deaktivieren (siehe 6.2 Bedienlogik) .

WLAN-Verbindung herstellen

Diese Einstellung ermöglicht die Verbindung zwischen dem Gerät und dem Internet herzustellen. Die Verbindung wird über die SmartDevice-Box gesteuert. Das Gerät kann dann über die SmartDevice-App in ein SmartHome-System eingebunden werden. Über die SmartDevice-App und weitere kompatible Partnernetzwerke können außerdem erweiterte Optionen und Einstellmöglichkeiten genutzt werden.

Hinweis
Die SmartDevice-Box ist im Liebherr-Hausgeräte-Shop (https://home.liebherr.com/shop/de/deu/smartdevicebox.html) erhältlich.

Nähere Informationen über Verfügbarkeit, Voraussetzungen und zu den einzelnen Optionen finden Sie im Internet unter https://smartdevice.liebherr.com/install.

Anwendung:

- Gerät über SmartDevice-App oder über kompatible Partnernetzwerke bedienen.
- Erweiterte Funktionen und Einstellungen nutzen.
- Aktuellen Gerätezustand über SmartDevice-App abrufen.

❑ SmartDevice-Box ist erworben und eingesetzt (siehe https://smartdevice.liebherr.com/install).*
❑ SmartDevice-App ist installiert (siehe https://apps.home.liebherr.com/).

Verbindung herstellen

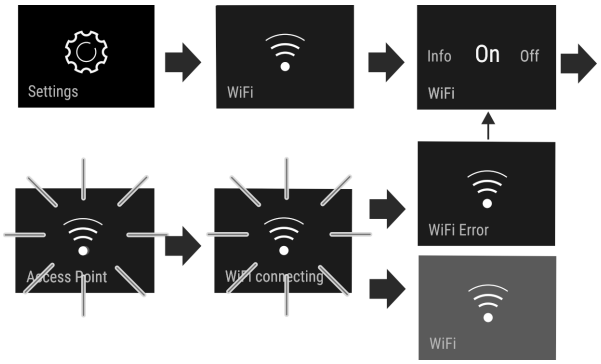

Fig. 10

▶ Einstellung aktivieren (siehe 6.2 Bedienlogik) .
▷ Verbindung wird hergestellt: Connecting erscheint. Das Symbol pulsiert.
▷ Verbindung ist hergestellt: WiFi erscheint, die Anzeige wird blau.
▷ Verbindung ist fehlgeschlagen: WiFi Error erscheint.

Verbindung trennen

▶ Einstellung deaktivieren (siehe 6.2 Bedienlogik) .

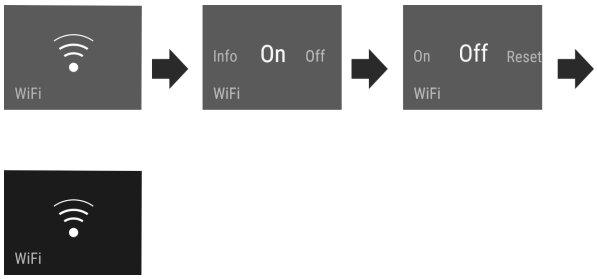

Fig. 11

▷ Verbindung ist getrennt: Symbol ist dauerhaft sichtbar.

Verbindung zurücksetzen

▶ Einstellungen zurücksetzen (siehe 6.2 Bedienlogik) .

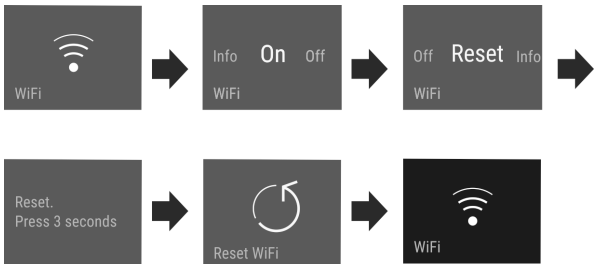

Fig. 12

▷ Verbindung sowie weitere Einstellungen werden auf den Auslieferzustand zurück gesetzt.

Eingabesperre

Diese Einstellung vermeidet die versehentliche Bedienung des Geräts, z.B. durch Kinder.

Anwendung:

- Unbeabsichtigte Änderung von Einstellungen und Funktionen vermeiden.
- Unbeabsichtigtes Ausschalten des Geräts vermeiden.
- Unbeabsichtigte Temperatureinstellung vermeiden.

Einstellung aktivieren / deaktivieren

▶ Aktivieren / deaktivieren. (siehe 6.2 Bedienlogik)



Display Helligkeit

Diese Einstellung ermöglicht die stufenweise Einstellung der Display Helligkeit.

Folgende Helligkeitstufen können eingestellt werden:

- 40%
- 60%
- 80%
- 100%

Einstellung wählen

▶ Wert einstellen (siehe 6.2 Bedienlogik) .

Türalarm

Diese Einstellung ermöglicht die Zeit einzustellen, bis der Türalarm (siehe Tür schließen) ertönt.

Folgende Werte sind einstellbar:

- 1 min
- 2 min
- 3 min
- Aus

Einstellung wählen

▶ Wert einstellen (siehe 6.5 Fehlermeldungen) .

Temperatureinheit

Diese Einstellung ermöglicht es die Temperatureinheit Celsius - Fahrenheit zu ändern.

Einstellung wählen

▶ Wert einstellen (siehe 6.2 Bedienlogik) .

Info

Diese Einstellung ermöglicht das Ablesen der Geräteinformationen sowie den Zugang zum Kunden-Menü.

Folgende Informationen sind ablesbar:

- Modellname
- Index
- Seriennummer
- Servicenummer

Geräteinformationen abrufen

▶ In der Anzeige wischen, bis Einstellungen angezeigt wird.
▶ Anzeige bestätigen.
▶ In der Anzeige wischen, bis Information angezeigt wird.
▶ Geräteinformationen ablesen.

SabbathMode

Diese Einstellung erfüllt die religiösen Anforderungen an Sabbat bzw. jüdischen Feiertagen. Wenn SabbathMode aktiviert ist, sind einige Funktionen der Steuerelektronik abgeschaltet. Dadurch können Sie das Gerät nutzen, ohne eine Geräteaktivität zu verursachen.

Eine Liste über die Star-K zertifizierten Geräte finden Sie unter www.star-k.org/appliances.

WARNUNG

Gefahr einer Lebensmittelvergiftung!
Tritt ein Netzausfall auf während SabbathMode aktiviert ist, wird diese Meldung nicht gespeichert. Ist der Netzausfall beendet, arbeitet das Gerät weiter im SabbathMode. Wenn dieser beendet ist, wird keine Meldung über den Netzausfall in der Temperaturanzeige ausgegeben.
Wenn während des SabbathMode ein Stromausfall aufgetreten ist:

▶ Lebensmittel auf ihre Qualität prüfen. Aufgetaute Lebensmittel nicht verzehren!

Verhalten des Geräts, wenn SabbathMode aktiviert ist:

- Die Status-Anzeige zeigt dauerhaft SabbathMode.
- Das Display ist für die Bedienung, ausgenommen SabbathMode deaktivieren, gesperrt.
- Sind Funktionen / Einstellungen aktiviert, bleiben sie aktiv.
- Das Display bleibt hell, wenn die Tür geschlossen wird.
- Erinnerungen werden nicht ausgeführt. Der eingestellte Zeitintervall wird ebenfalls angehalten. Die Funktion wird im SabbathMode nicht weiter geführt.
- Die Erinnerungen und Warnungen werden nicht angezeigt. Es werden keine akustischen Signale ausgegeben und in der Anzeige werden keine Warnungen / Einstellungen angezeigt wie z.B. Temperaturalarm, Türalarm.
- Der InfinitySpring ist außer Betrieb.
- Die Innenbeleuchtung ist deaktiviert.
- Der Abtauzyklus arbeitet nur zur vorgegebenen Zeit ohne Berücksichtigung des Gerätegebrauchs.
- Nach einem Netzausfall schaltet das Gerät selbstständig auf SabbathMode zurück.

SabbathMode aktivieren/deaktivieren

▶ Zum Aktiveren der Funktion in der Anzeige bis zum Menüpunkt Einstellungen wischen und 1 Sekunde antippen. Das Menü wechselt zu den verfügbaren Einstellungen.
▶ In der Anzeige wischen, bis das Symbol für den SabbathMode (Menora) erscheint. Das Symbol drei Sekunden drücken.
▷ Die Anzeige wechselt die Farbe.
▷ SabbathMode ist aktiviert.

Zum Deaktivieren der Funktion, die Anzeige 3 Sekunden drücken.

SabbathMode ist deaktivert.

CleaningMode

Diese Einstellung ermöglicht eine komfortable Reinigung des Geräts.

Diese Einstellung bezieht sich auf das Kühlteil *Fig. 1 (A)*.

Anwendung:

- Kühlteil manuell reinigen.
- InfinitySpring reinigen.

Verhalten des Geräts, wenn die Einstellung aktiviert ist:

- Das Display zeigt dauerhaft CleaningMode.
- Das Kühlteil ist ausgeschaltet.
- Die Innenbeleuchtung ist aktiv.
- Die Erinnerungen und Warnungen werden nicht angezeigt. Es ertönt kein Singalton.
- Der InfinitySpring ist außer Betrieb.

Einstellung aktivieren / deaktivieren

▶ Einstellung aktivieren / deaktivieren (siehe 6.2 Bedienlogik) .
▷ Aktiviert: Kühlteil ist ausgeschaltet. Licht bleibt an.
▷ Deaktiviert: vorher eingestellte Temperatur ist wiederhergestellt.

Nach 60 Min. wird die Einstellung automatisch deaktiviert. Dann läuft das Gerät im Normalbetrieb weiter.

B5 BioFresh B-Value

Die Temperatur im BioFresh ist bei Auslieferung auf den Wert **B5** eingestellt. Die Status-Anzeige am Display zeigt die dazugehörige Solltemperatur im BioFresh an.

Sie können diesen Wert geringfügig ändern, wenn es aufgrund von höherer oder niedriger Umgebungstemperatur notwendig ist. Bei der Einstellung des Wertes beachten:

Wert	Beschreibung
B1	niedrigeste Temperatur
B1-B4	Die Temperatur kann unter 0 °C fallen, so dass die Lebensmittel leicht gefrieren können.
B5	voreingestellte Temperatur
B9	höchste Temperatur

BioFresh B-Value

Einstellung wählen

▶ Wert im Kunden-Menü einstellen (siehe 6.2 Bedienlogik) .

D1 D-Value

Der *D-Value* ist für Ihr Gerät voreingestellt und darf nicht verändert werden.

Erinnerung

Erinnerungen werden akustisch durch einen Signalton und optisch durch ein Symbol im Display angezeigt. Der Signalton verstärkt sich und wird lauter, bis die Meldung beendet wird.

FreshAir-Aktivkohlefilter ersetzen

Diese Meldung erscheint, wenn der Luftfilter gewechselt werden soll.

▶ Alle sechs Monate den Luftfilter wechseln.
▶ Meldung bestätigen.
▷ Wartungsintervall beginnt erneut.
▷ Luftfilter gewährleistet optimale Luftqualität im Kühlgerät.

Einstellung aktivieren

▶ Aktivieren / deaktivieren (siehe 6.2 Bedienlogik) .

Zurücksetzen

Diese Funktion ermöglicht es, alle Einstellungen auf Werkseinstellungen zurückzusetzen. Alle Einstellungen, die Sie bisher vorgenommen haben, werden auf ihre ursprüngliche Einstellung zurückgesetzt.

Einstellung aktivieren

▶ Aktivieren (siehe 6.2 Bedienlogik) .

Gerät ausschalten

Diese Einstellung ermöglicht das gesamte Gerät auszuschalten.

Gesamtgerät ausschalten

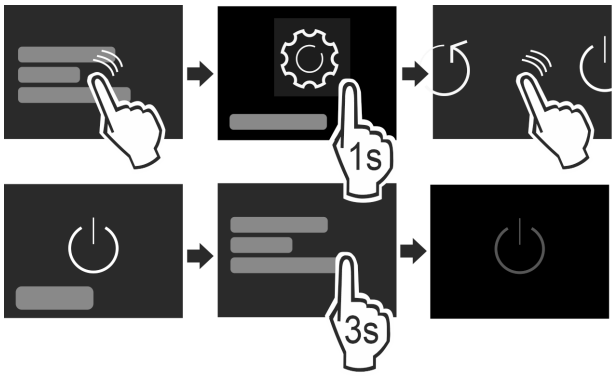

Fig. 13

▶ Aktivieren / deaktivieren (siehe 6.2 Bedienlogik) .
▷ Deaktiviert: Display wird schwarz.

6.5 Fehlermeldungen

Fehlermeldungen werden im Display angezeigt. Es gibt zwei Kategorien von Fehlermeldungen:

Kategorie	Bedeutung
Meldung	Erinnert an allgemeine Vorgänge. Sie können diese Vorgänge durchführen und damit die Meldung beheben.

Kategorie	Bedeutung
Warnung	Erscheint bei Funktionsstörungen. Zusätzlich zur Anzeige im Display ertönt ein Signal. Der Signalton wird lauter, bis Sie die Anzeige durch Antippen bestätigen. Sie können einfachere Funktionsstörungen selbst beheben. Für schwerwiegende Funktionsstörungen müssen Sie den Kundendienst kontaktieren.

6.5.1 Warnungen

Tür schließen

Die Meldung erscheint, wenn die Tür zu lange geöffnet ist.

Die Zeit, bis die Meldung erscheint, kann eingestellt werden .
▶ Alarm beenden: Meldung bestätigen.
-oder-
▶ Tür schließen.

Fehler

Diese Meldung erscheint, wenn ein Gerätefehler besteht. Ein Bauteil des Gerätes weist einen Fehler auf.
▶ Tür öffnen.
▶ Fehlercode notieren.
▶ Meldung bestätigen.
▷ Signalton verstummt.
▷ Status-Anzeige erscheint.
▶ Tür schließen.
▶ An den Kundendienst wenden. (siehe 9.4 Kundendienst)

6.5.2 DemoMode

Wenn im Display „D“ angezeigt wird, ist der Vorführmodus aktiv. Diese Funktion ist für Händler entwickelt, da alle kältetechnischen Funktionen deaktiviert sind.

DemoMode deaktivieren

Wenn eine Zeit im Display abläuft:
▶ Anzeige innerhalb der ablaufenden Zeit bestätigen.
▷ DemoMode ist deaktiviert.
Wenn keine Zeit abläuft:
▶ Netzstecker ziehen.
▶ Netzstecker wieder anschließen.
▷ DemoMode ist deaktiviert.

7 Ausstattung

7.1 Türabsteller

7.1.1 Türabsteller versetzen / entnehmen

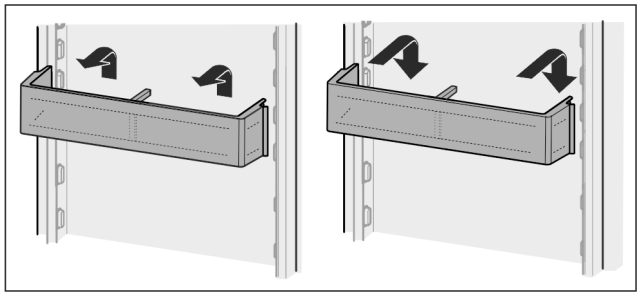

Fig. 14
▶ Absteller nach oben schieben.
▶ Nach vorne ziehen.
▶ In umgekehrter Reihenfolge wieder einsetzen.

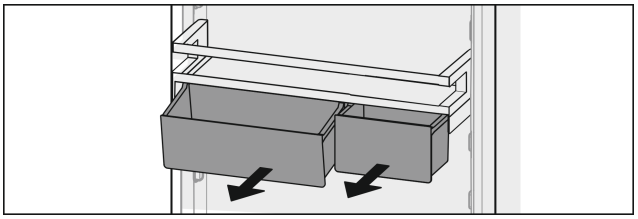

Fig. 15

Es können sowohl nur eine als auch beide VarioBoxen verwendet werden. Wenn besonders hohe Flaschen abgestellt werden sollen, nur eine Box über dem Flaschenabsteller einhängen.

Absteller mit VarioBoxen umsetzen:

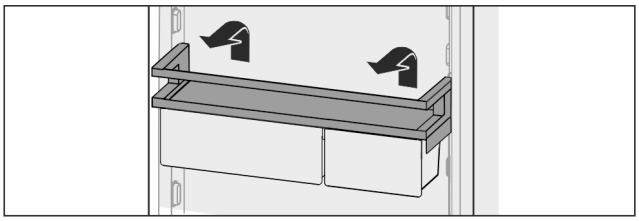

Fig. 16
▶ Nach oben herausnehmen.
▶ An beliebiger Position wieder einsetzen.

VarioBoxen umsetzen:

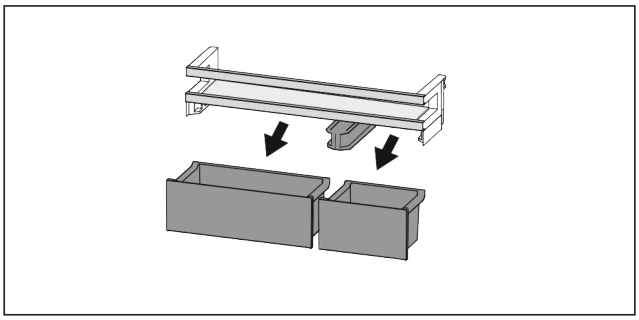

Fig. 17

Wenn Türabsteller entnommen ist:
▶ Boxen entnehmen.

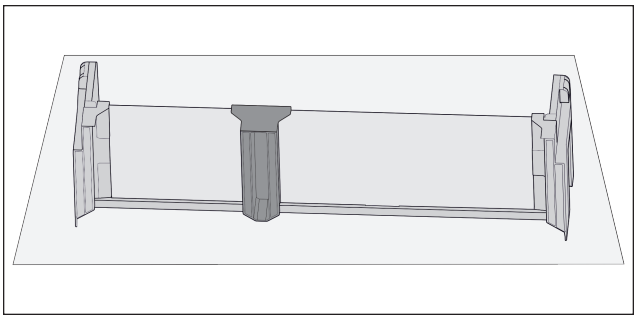

Fig. 18
▶ Absteller auf Tisch ablegen.

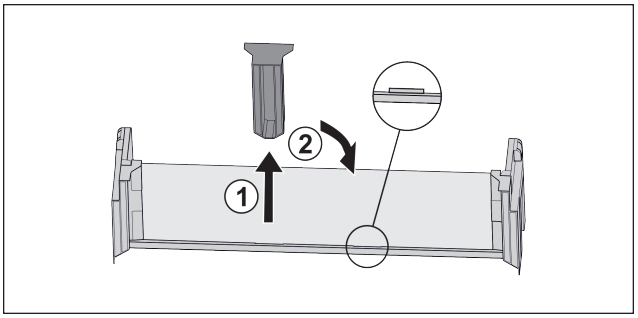

Fig. 19
▶ Mittleres Halteteil abziehen *Fig. 19 (1)*.

▶ Mittleres Halteteil auf zweiter Position einsetzen *Fig. 19 (2)*.

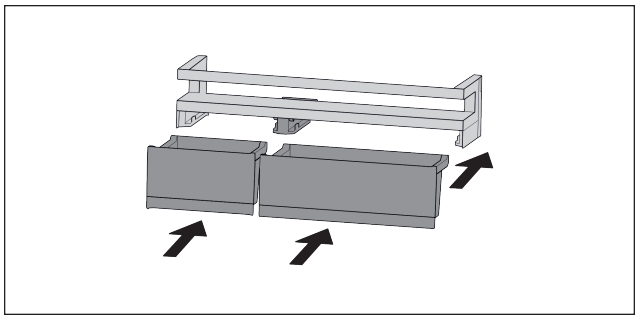

Fig. 20

▶ Boxen tauschen.

7.1.2 Türabsteller zerlegen

Die Türabsteller können zur Reinigung zerlegt werden.

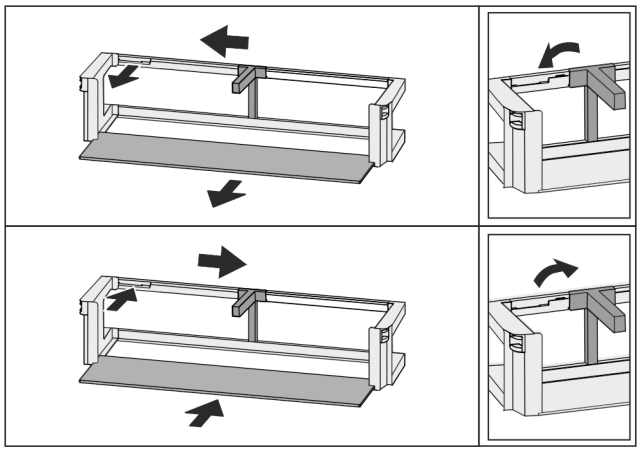

Fig. 21

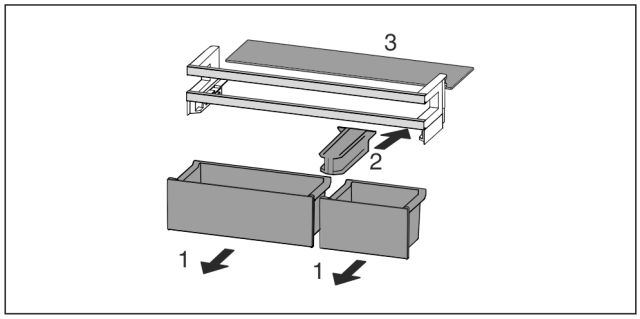

Fig. 22

▶ Türabsteller zerlegen.

7.2 Abstellflächen

7.2.1 Abstellflächen versetzen / entnehmen

Die Abstellflächen sind gegen unbeabsichtigtes Herausziehen durch Auszugsstopps gesichert.

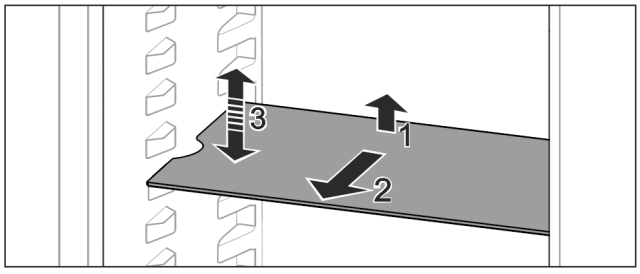

Fig. 23

▶ Abstellfläche anheben und nach vorne ziehen.

▷ Seitliche Aussparung auf Position Auflage.

▶ Abstellfläche versetzen: Auf beliebige Höhe anheben oder absenken und einschieben.

-oder-

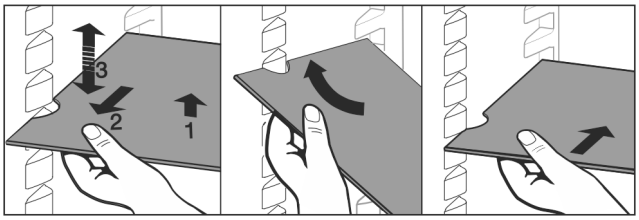

Fig. 24

▶ Abstellfläche vollständig entnehmen: Nach vorne herausziehen.

▶ Erleichterte Entnahme: Abstellfläche schräg stellen.

▶ Abstellfläche wieder einsetzen: Bis zum Anschlag einschieben.

▷ Auszugsstopps zeigen nach unten.

▷ Auszugsstopps liegen hinter der vorderen Auflagefläche.

7.3 Teilbare Abstellfläche

7.3.1 Teilbare Abstellfläche verwenden

Die Abstellflächen sind gegen unbeabsichtigtes Herausziehen durch Auszugsstopps gesichert.

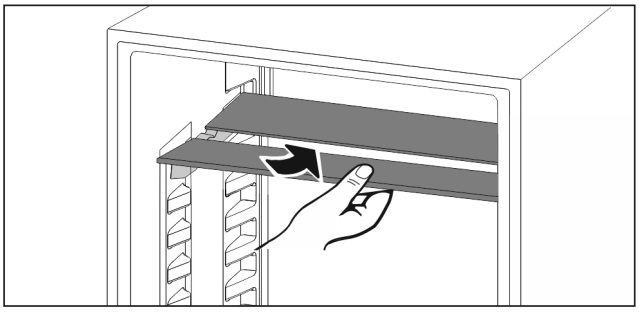

Fig. 25

▶ Teilbare Abstellfläche nach Abbildung unterschieben.

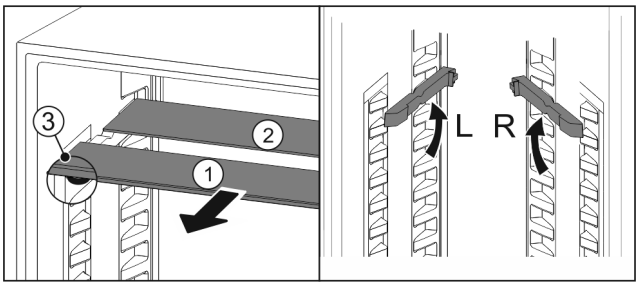

Fig. 26

In der Höhe versetzen:

▶ Glasplatten einzeln nach vorne herausziehen *Fig. 26 (1)*.

▶ Auflageschienen aus Verrastung ziehen und in gewünschter Höhe einrasten.

▶ Glasplatten einzeln nacheinander einschieben.

▷ Flache Auszugsstopps vorne, direkt hinter der Auflageschiene.

▷ Hohe Auszugsstopps hinten.

Beide Abstellflächen verwenden:

▶ Mit einer Hand die untere Glasplatte fassen und nach vorne ziehen.

▷ Glasplatte *Fig. 26 (1)* mit Zierleiste liegt vorne.

▷ Stopps *Fig. 26 (3)* zeigen nach unten.

7.4 VarioSafe

Der VarioSafe bietet Platz für kleinteilige Lebensmittel, Packungen, Tuben und Gläser.

7.4.1 VarioSafe verwenden

Das Schubfach kann herausgenommen und in zwei unterschiedlichen Höhen eingeschoben werden. Dadurch können auch höhere Kleinteile im Schubfach aufbewahrt werden.

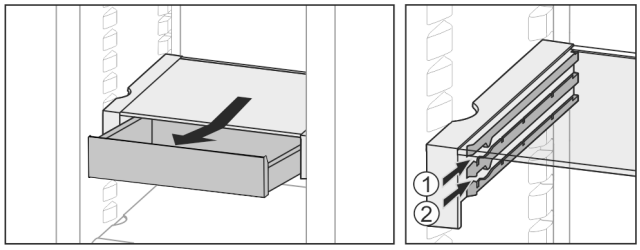

Fig. 27

▶ Schubfach herausnehmen.
▶ In beliebiger Höhe *Fig. 27 (1)* oder *Fig. 27 (2)* einschieben.

7.4.2 VarioSafe versetzen

Der VarioSafe kann als Ganzes in der Höhe versetzt werden.

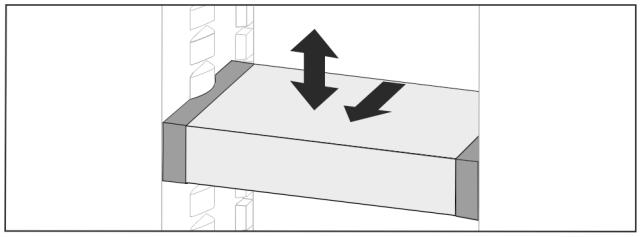

Fig. 28

▶ Nach vorne ziehen.
▷ Seitliche Aussparung auf Position Auflage.
▶ Auf beliebige Höhe anheben oder absenken.
▶ Nach hinten einschieben.

7.4.3 VarioSafe vollständig entnehmen

Der VarioSafe kann als Ganzes entnommen werden.

▶ Nach vorne ziehen.
▷ Seitliche Aussparung auf Position Auflage.

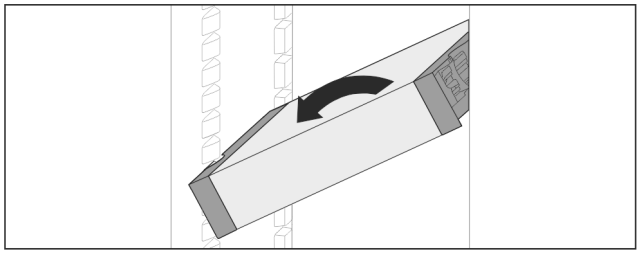

Fig. 29

▶ Schräg stellen und nach vorne ziehen.

7.4.4 VarioSafe zerlegen

Der VarioSafe kann zur Reinigung zerlegt werden.

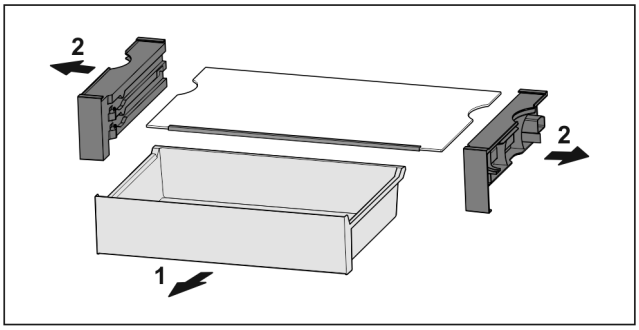

Fig. 30

▶ VarioSafe zerlegen.

7.5 InfinitySpring

Der integrierte Wasserspender eignet sich zur komfortablen Trinkwasserentnahme. Die Wassertemperatur ist abhängig von der Temperatur im Kühlteil.

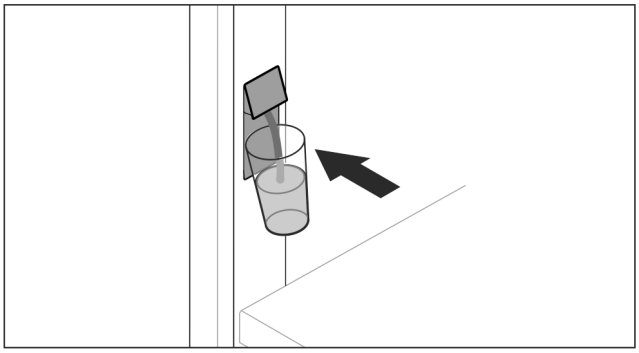

Fig. 31

▶ Trinkglas gegen untere Drucktaste des Spenders drücken.
▷ Ausgabeeinheit bewegt sich heraus: Wasser fließt in das Glas.
▶ Wasserspritzer vermeiden: Trinkglas langsam wegnehmen.
Viel Wasser zapfen:
▶ Wenn kein Wasser mehr fließt, Wasserbehälter wegnehmen und erneut gegen untere Drucktaste des Spenders drücken.

7.6 Variable Flaschenablage

7.6.1 Flaschenablage verwenden

Im Kühlteilboden kann wahlweise die variable Flaschenablage oder die Glasplatte verwendet werden.

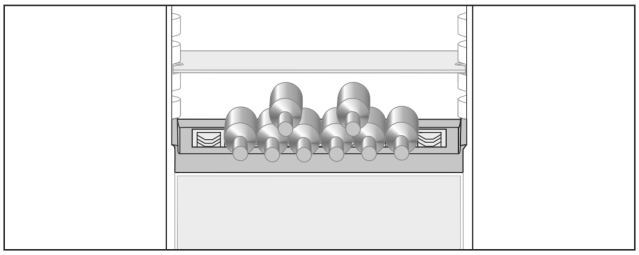

Fig. 32

▶ Glasplatte entnehmen und separat aufbewahren.
▶ Flaschen mit dem Boden nach hinten zur Rückwand einlegen.

Hinweis
Falls die Flaschen über die Flaschenablage vorne herausragen:
▶ Unteren Türabsteller eine Position höher setzen.

7.6.2 Flaschenablage entnehmen

Die Flaschenablage kann zur Reinigung entnommen werden.

▶ Glasplatte über Flaschenablage entnehmen.

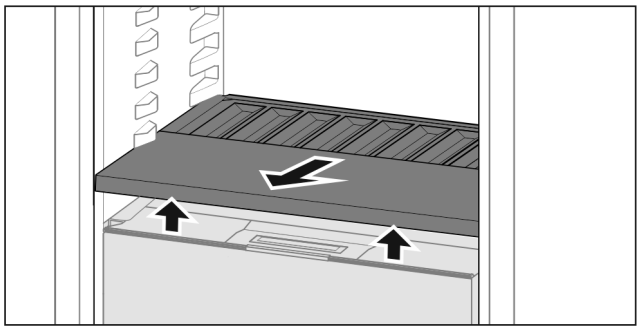

Fig. 33

▶ Flaschenablage vorne anheben und herausziehen.

Hinweis
Liebherr empfiehlt:*

Auf dem darunterliegenden Fachdeckel keine Waren abstellen.*

7.6.3 Flaschenablage einsetzen

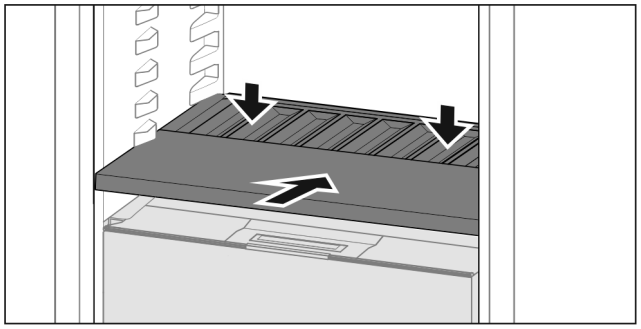

Fig. 34

▶ Flaschenablage bis zum Anschlag einschieben und nach unten drücken.
▷ Stecker hinten an der Flaschenablage sind automatisch verbunden.
▷ LED leuchtet.

7.7 Schubfächer

Die Schubfächer können zur Reinigung entnommen werden.

Entnahme und Einsetzen der Schubfächer unterscheidet sich je nach Auszugssystem. Ihr Gerät kann unterschiedliche Auszugssysteme enthalten.

Hinweis
Der Energieverbrauch steigt und die Kühlleistung verringert sich, wenn die Belüftung nicht ausreicht.
▶ Ventilatorluftschlitze innen an der Rückwand immer freihalten!

7.7.1 Schubfach entnehmen

Schubfach auf Gleitschienen*

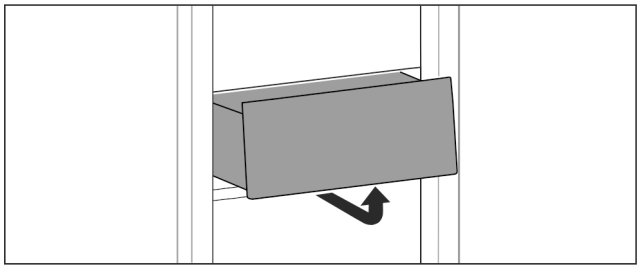

Fig. 35

▶ Schubfach nach Abbildung entnehmen.

Schubfach auf Teleskopschienen

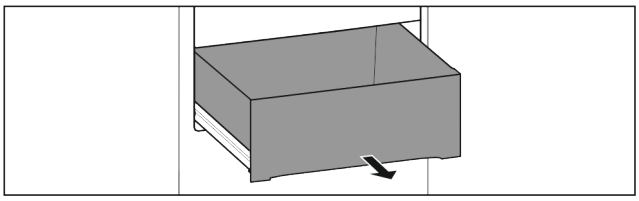

Fig. 36

Sicherstellen, dass folgende Voraussetzungen erfüllt sind:
❑ Schubfach ist vollständig herausgezogen (siehe Fig. 1629) .

Vollauszug:*

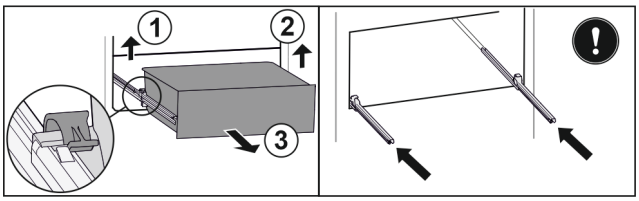

*Fig. 37**

▶ Linke Klemme anheben und gleichzeitig das Schubfach links nach vorne ziehen *Fig. 37 (1)*.*
▶ Rechte Klemme anheben und gleichzeitig das Schubfach rechts nach vorne ziehen *Fig. 37 (2)*.*
▶ Schubfach nach vorne entnehmen *Fig. 37 (3)*.*
▶ Schienen einschieben.*

7.7.2 Schubfach einsetzen

Schubfach auf Gleitschienen*

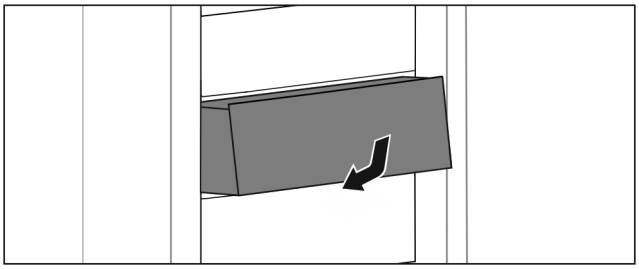

Fig. 38

▶ Schubfach nach Abbildung einsetzen.

Schubfach auf Teleskopschienen

Vollauszug:*

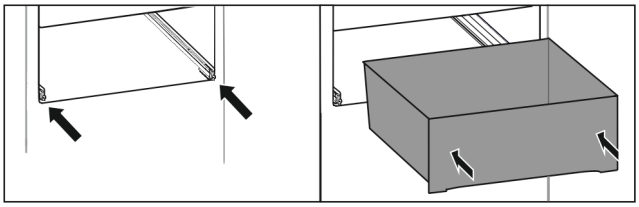

*Fig. 39**

▶ Schienen einschieben.*
▶ Schubfach auf die Schienen aufsetzen.*
▶ Bis ganz nach hinten einschieben.*
▷ Vollauszug: Rastet hinten hörbar ein.*

7.8 Deckel Fruit & Vegetable-Safe

Der Fachdeckel kann zur Reinigung entnommen werden.

7.8.1 Fachdeckel entnehmen*

Sicherstellen, dass folgende Voraussetzungen erfüllt sind:
❑ Flaschenablage ist entnommen (siehe 7.6 Variable Flaschenablage) .

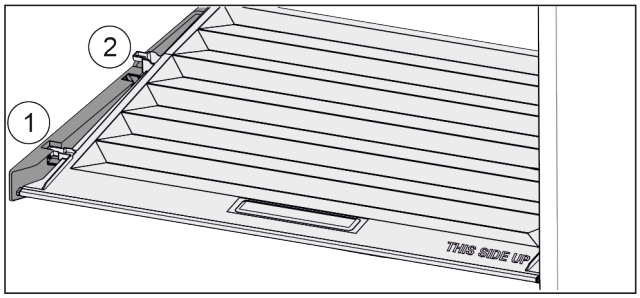

Fig. 40

Wenn Schubfächer entnommen sind:

▶ Deckel bis zur Öffnung in den Halteteilen nach vorne ziehen *Fig. 40 (1)*.

▶ Hinten von unten anheben und nach oben wegnehmen *Fig. 40 (2)*.

7.8.2 Fachdeckel einsetzen

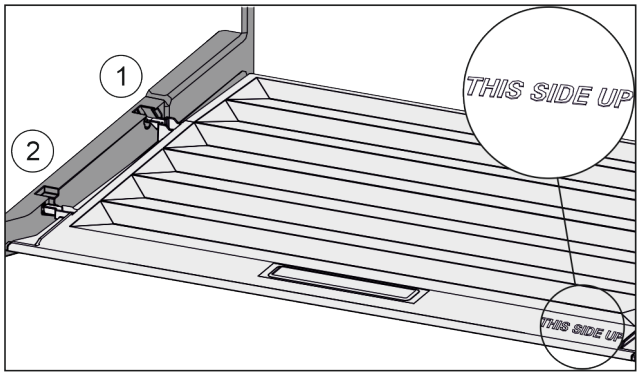

Fig. 41

Wenn Schriftzug THIS SIDE UP oben liegt:

▶ Deckelstege über Öffnung der hinteren Halterung *Fig. 41 (1)* einführen und vorne in Halterung *Fig. 41 (2)* einrasten.

▶ Deckel in gewünschte Position bringen (siehe 7.9 Feuchteregulierung) .

7.9 Feuchteregulierung

Sie können die Feuchtigkeit im Schubfach über die Verstellung des Fachdeckels selber einstellen.

Der Fachdeckel befindet sich direkt auf dem Schubfach und kann durch Abstellflächen oder zusätzliche Schubfächer verdeckt sein.

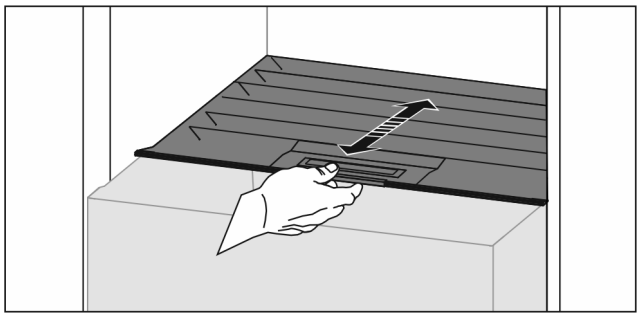

Fig. 42

Geringe Luftfeuchtigkeit

▶ Schubfach öffnen.

▶ Fachdeckel nach vorne ziehen.

▷ Bei geschlossenem Schubfach: Spalt zwischen Deckel und Fach.

▶ HydroBreeze deaktivieren.

▷ Luftfeuchtigkeit im Safe verringert sich.

Hohe Luftfeuchtigkeit

▶ Schubfach öffnen.

▶ Fachdeckel nach hinten schieben.

▷ Bei geschlossenem Schubfach: Deckel schließt Fach dicht ab.

▶ HydroBreeze aktivieren.

▷ Luftfeuchtigkeit im Safe erhöht sich.

Wenn zu viel Feuchtigkeit im Fach ist:

▶ Einstellung „geringe Luftfeuchtigkeit“ wählen.

-oder-

▶ Feuchtigkeit mit Tuch entfernen.

Hinweis

Mit der Einstellung „geringe Luftfeuchtigkeit“ kann der Fruit & Vegetable-Safe auch als Meat & Dairy-Safe verwendet werden.

▶ „Geringe Luftfeuchtigkeit“ einstellen.

7.10 HydroBreeze

Der HydroBreeze benebelt das Kühlgut und sorgt für Feuchtigkeit im Fach.

Der HydroBreeze und der zugehörige Wassertank befinden sich in der variablen Flaschenablage.

Sicherstellen, dass folgende Voraussetzungen erfüllt sind:

- Wassertank ist gereinigt (siehe 8.5.4 Ausstattung reinigen) .
- Wassertank ist ordnungsgemäß eingerastet.
- Feuchtigkeit ist eingestellt auf „hohe Luftfeuchtigkeit“ (siehe 7.9 Feuchteregulierung) .
- HydroBreeze ist aktiviert (siehe HydroBreeze) .

7.10.1 Wassertank befüllen

WARNUNG

Verunreinigtes Wasser!

Vergiftungen.

▶ Ausschließlich mit Trinkwasser befüllen.

▶ HydroBreeze ist deaktiviert: Wassertank leeren.

▶ HydroBreeze wird länger nicht verwendet: Wassertank leeren.

ACHTUNG

Zuckerhaltige Flüssigkeiten!

Beschädigung des HydroBreeze.

▶ Ausschließlich mit Trinkwasser befüllen.

Hinweis

Durch die Verwendung von gefiltertem, entkarbonisiertem Wasser wird Trinkwasser in bester Qualität, für die störungsfreie Funktion des HydroBreeze, erreicht.

Diese Wasserqualität kann mit einem im Fachhandel erhältlichen Tischwasserfilter erreicht werden.

▶ Wasserbehälter mit gefiltertem, entkarbonisiertem Trinkwasser befüllen.

Der Wassertank ist in der variablen Flaschenablage verbaut (siehe 1.2 Geräte- und Ausstattungsübersicht) .

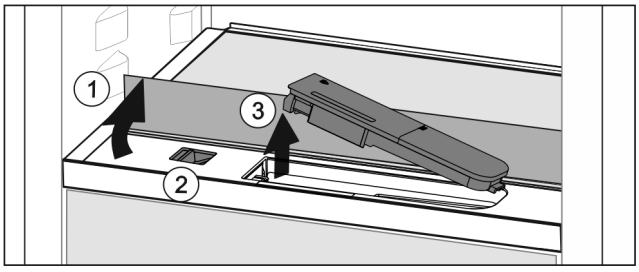

Fig. 43

▶ Auf hinteres, linkes Eck der vorderen Glasplatte drücken.

▷ Glasplatte klappt vorne hoch.

▶ Glasplatte anheben und bis zum Anschlag nach hinten klappen *Fig. 43 (1)*.

▷ Glasplatte steht aufrecht.
▶ Schieber *Fig. 43 (2)* nach links schieben.
▷ Wassertank springt aus der Vertiefung.
▶ Wassertank entnehmen *Fig. 43 (3)*.
▶ Wassertank reinigen (siehe 8.5.4 Ausstattung reinigen) .
Eckige Öffnung:
▶ Trinkwasser bis zur Markierung einfüllen.
▶ Wassertank, mit dem Boden zuerst, in Vertiefung einsetzen.
▶ Vorderen Teil langsam absenken und Tank eindrücken.
▷ Wassertank ist eingerastet.

7.10.2 Wassertank zerlegen

Der Wassertank kann zur Reinigung zerlegt werden.

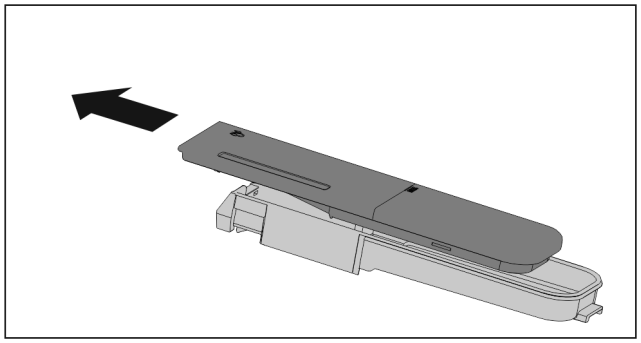

Fig. 44
▶ Wassertank zerlegen.

7.11 Zubehör

7.11.1 Butterdose

Butterdose öffnen / schließen

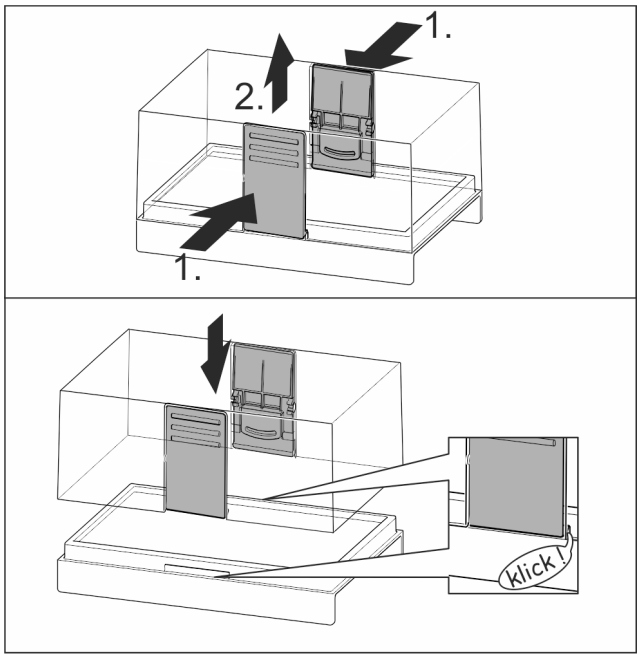

Fig. 45

Butterdose zerlegen

Die Butterdose kann zur Reinigung zerlegt werden.

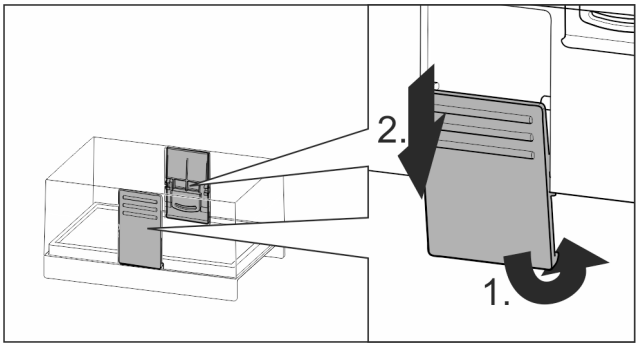

Fig. 46
▶ Butterdose zerlegen.

7.11.2 Eierablage

Die Eierablage ist ausziehbar und wendbar. Die beiden Teile der Eierablage können verwendet werden, um Unterschiede wie das Kaufdatum zu kennzeichnen.

Eierablage verwenden

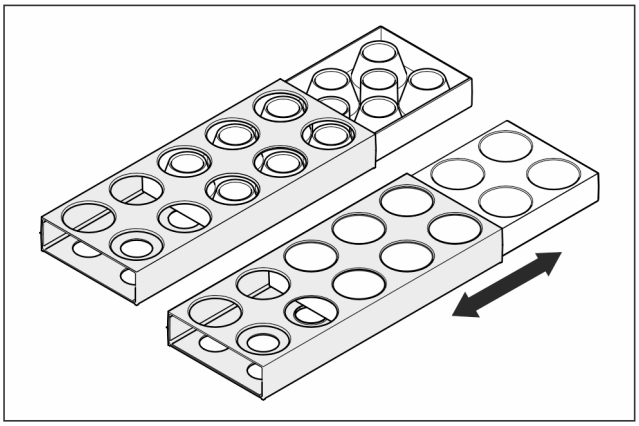

Fig. 47
▶ Obere Seite: Hühnereier lagern.
▶ Untere Seite: Wachteleier lagern.

7.11.3 Flaschenhalter

Flaschenhalter verwenden

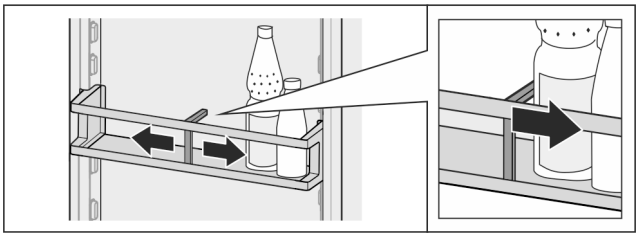

Fig. 48
▶ Flaschenhalter an Flaschen schieben.
▷ Flaschen kippen nicht um.

Flaschenhalter entnehmen

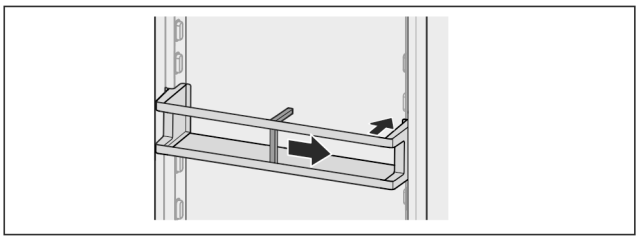

Fig. 49
▶ Flaschenhalter ganz nach rechts bis zum Rand schieben.
▶ Nach hinten entnehmen.
FlexSystem

FlexSystem verwenden*

Das FlexSystem unterstützt die übersichtliche, flexible Lagerung und Sortierung von Lebensmitteln. Es erlaubt eine klare Unterteilung beispielsweise nach Obst, Gemüse oder dem Haltbarkeitsdatum.

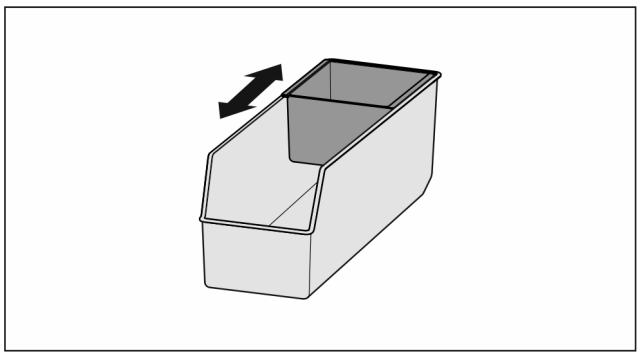

Fig. 50

▶ Innenschale verschieben.

FlexSystem entnehmen

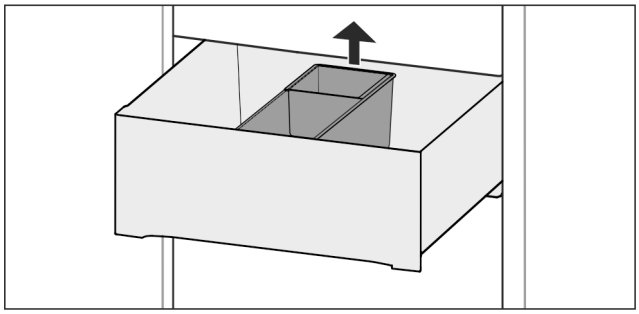

Fig. 51

▶ FlexSystem hinten anheben.
▶ Nach oben entnehmen.

FlexSystem einsetzen

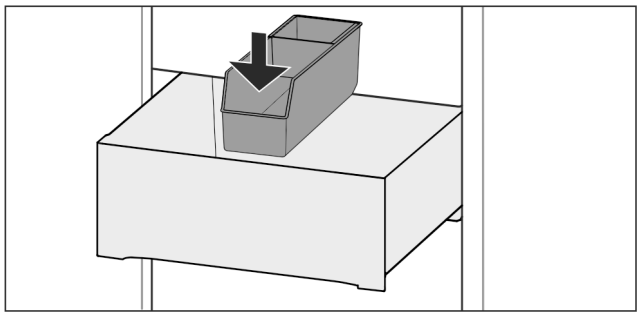

Fig. 52

▶ FlexSystem vorne zuerst einsetzen.
▶ Hinteren Teil absenken.

FlexSystem zerlegen

Das FlexSystem kann zur Reinigung zerlegt werden.

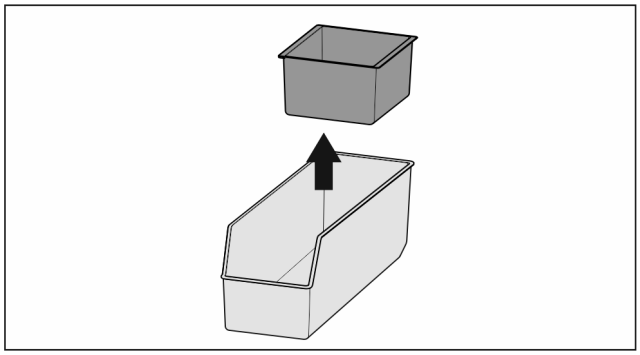

Fig. 53

▶ FlexSystem zerlegen.

8 Wartung

8.1 FreshAir-Aktivkohlefilter

Der FreshAir-Aktivkohlefilter befindet sich im Fach über dem Ventilator.

Er gewährleistet eine optimale Luftqualität.

❑ Aktivkohlefilter alle 6 Monate wechseln.
Bei aktiviertem *Reminder* fordert eine Meldung in der Anzeige zum Wechsel auf.
❑ Aktivkohlefilter kann mit normalem Hausmüll entsorgt werden.

Hinweis
Der FreshAir-Aktivkohlefilter ist im Liebherr-Hausgeräte-Shop (home.liebherr.com) erhältlich.

8.1.1 FreshAir-Aktivkohlefilter entnehmen

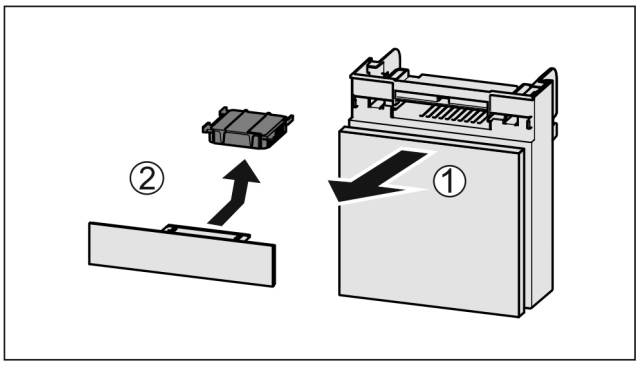

Fig. 54

▶ Fach nach vorne herausziehen *Fig. 54 (1)*.
▶ Aktivkohlefilter entnehmen *Fig. 54 (2)*.

8.1.2 FreshAir-Aktivkohlefilter einsetzen

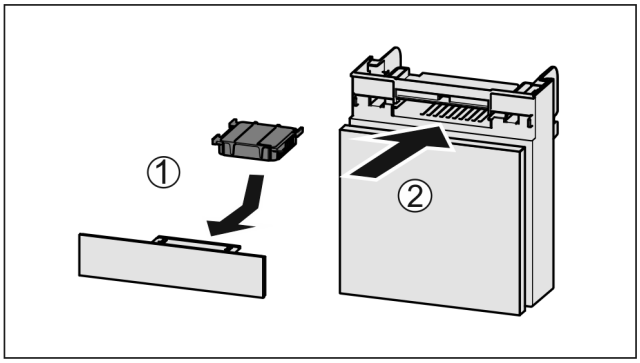

Fig. 55

▶ Aktivkohlefilter nach Abbildung einsetzen *Fig. 55 (1)*.
▷ Aktivkohlefilter rastet ein.
Wenn Aktivkohlefilter nach unten zeigt:
▶ Fach einschieben *Fig. 55 (2)*.
▷ Der Aktivkohlefilter ist jetzt einsatzbereit.

8.2 Wassertank

Der InfinitySpring Wassertank befindet sich hinter dem untersten Schubfach.

8.2.1 Wassertank entnehmen

▶ Wasserhahn schließen.
▶ InfinitySpring 30 s lang anzapfen und Restwasser mit einem Glas auffangen.

* Je nach Modell und Ausstattung

▶ Schubfach entnehmen.
▶ Wassertank bis zum Anschlag nach links drehen und herausziehen.
▷ Heraustropfendes Wasser wird in der Wasserauffangschale aufgefangen.
▶ Wasser aus der Wasserauffangschale entleeren.
▶ Wasserauffangschale mit einem Tuch oder in der Spülmaschine reinigen.

8.2.2 Wassertank einsetzen

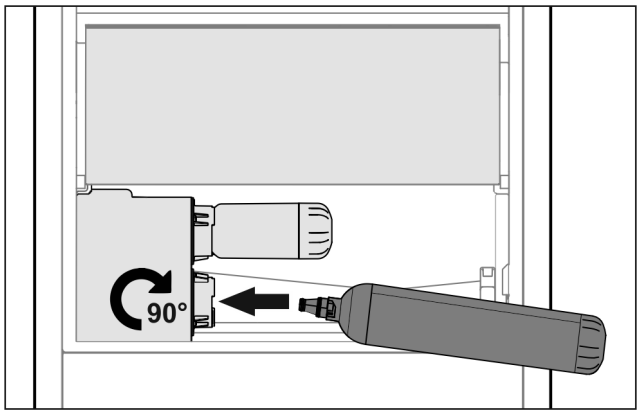

Fig. 56

▶ Schubfach entnehmen.
▶ Wassertank einsetzen und ca. 90° bis zum Anschlag nach rechts drehen.
▶ Überprüfen, ob der Wassertank dicht ist und kein Wasser austritt.
▶ Schubfach einsetzen.
▶ Wasserhahn öffnen.
▶ Wassersystem entlüften (siehe Montageanweisung, Wasseranschluss)

Anstelle des Wasserfilters kann ein zusätzlicher Wassertank eingesetzt werden.

Hinweis
Der Wassertank ist als Ersatzteil erhältlich.

8.2.3 Wasserauffangschale entnehmen / einsetzen

Die Wasserauffangschale kann zur Reinigung entnommen werden.

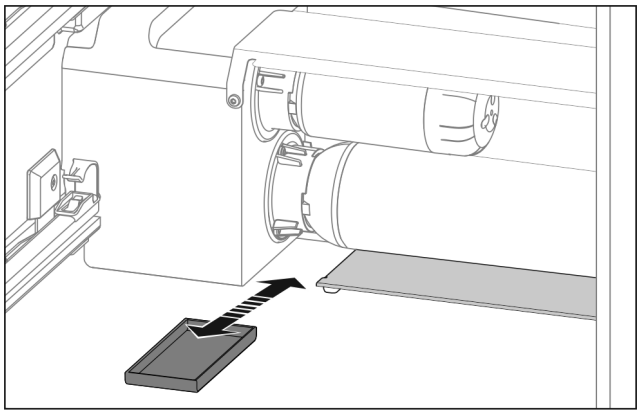

Fig. 57

▶ Wasserauffangschale nach vorne herausziehen.

8.3 Wasserfilter

Der Wasserfilter befindet sich hinter dem untersten Schubfach.

Er nimmt Ablagerungen im Wasser auf und reduziert Chlorgeschmack.

❑ Wasserfilter bei vorgegebener Leistung spätestens alle 6 Monate, oder falls sich eine deutliche Verringerung der Durchflussrate einstellt, auswechseln.
❑ Wasserfilter enthält Aktivkohle und kann mit normalem Hausmüll entsorgt werden.

Hinweis
Der Wasserfilter ist im Liebherr-Hausgeräte-Shop (home.liebherr.com) erhältlich.

8.3.1 Wasserfilter entnehmen

▶ Schubfach entnehmen.
▶ Wasserfilter bis zum Anschlag nach links drehen und herausziehen.
▷ Heraustropfendes Wasser wird in der Wasserauffangschale aufgefangen.
▶ Wasserauffangschale mit einem Tuch oder in der Spülmaschine reinigen.

8.3.2 Wasserfilter einsetzen

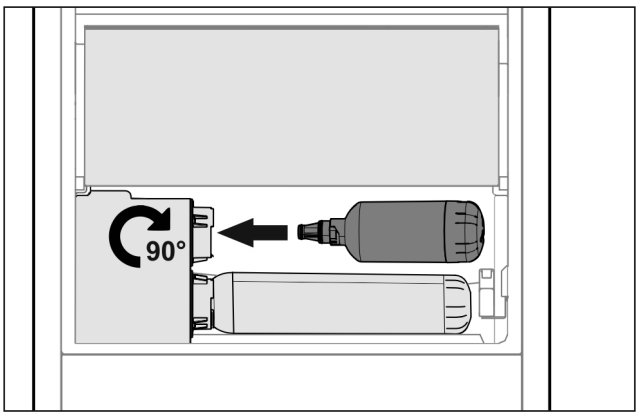

Fig. 58

▶ Schubfach entnehmen.
▶ Wasserfilter einsetzen und ca. 90° bis zum Anschlag nach rechts drehen.
▶ Überprüfen, ob der Filter dicht ist und kein Wasser austritt.
▶ Schubfach einsetzen.

VORSICHT
Neue Wasserfilter können Schwebstoffe enthalten.
▶ 3 l Wasser am InfinitySpring zapfen und entsorgen.

▷ Wasserfilter ist jetzt einsatzbereit.

8.4 Gerät abtauen

WARNUNG
Unsachgemäßes Abtauen des Geräts!
Verletzungen und Beschädigungen.
▶ Zum Beschleunigen des Abtauvorgangs keine anderen mechanischen Einrichtungen oder sonstigen Mittel als die vom Hersteller empfohlenen benutzen.
▶ Keine elektrischen Heiz- oder Dampfreinigungsgeräte, offene Flammen oder Abtausprays verwenden.
▶ Eis nicht mit scharfen Gegenständen entfernen.

Das Abtauen erfolgt automatisch. Das Tauwasser läuft über die Ablauföffnung ab und verdunstet.
▶ Ablauföffnung regelmäßig reinigen (siehe 8.5 Gerät reinigen) .

8.5 Gerät reinigen

8.5.1 Vorbereiten

WARNUNG
Gefahr eines elektrischen Schlags!
▶ Stecker des Kühlgerätes ziehen oder die Stromzufuhr unterbrechen.

WARNUNG
Brandgefahr
▶ Kältekreislauf nicht beschädigen.

▶ Gerät leeren.
▶ Netzstecker herausziehen.
-oder-
▶ CleaningMode aktivieren. (siehe CleaningMode)

8.5.2 Gehäuse reinigen

ACHTUNG
Unsachgemäße Reinigung!
Beschädigungen am Gerät.
▶ Ausschließlich weiche Putztücher und ph-neutrale Allzweckreiniger verwenden.
▶ Keine scheuernden oder kratzenden Schwämme oder Stahlwolle verwenden.
▶ Keine scharfen, scheuernden, sand-, chlorid- oder säurehaltigen Putzmittel verwenden.

WARNUNG
Verletzungs- und Beschädigungsgefahr durch heißen Dampf!
Heißer Dampf kann zu Verbrennungen führen und die Oberflächen beschädigen.
▶ Keine Dampfreinigungsgeräte verwenden!

▶ Gehäuse mit einem weichen, sauberen Tuch abwischen. Bei starker Verschmutzung lauwarmes Wasser mit Neutralreiniger verwenden. Glasflächen können zusätzlich mit Glasreiniger gereinigt werden.

8.5.3 Innenraum reinigen

ACHTUNG
Unsachgemäße Reinigung!
Beschädigungen am Gerät.
▶ Ausschließlich weiche Putztücher und ph-neutrale Allzweckreiniger verwenden.
▶ Keine scheuernden oder kratzenden Schwämme oder Stahlwolle verwenden.
▶ Keine scharfen, scheuernden, sand-, chlorid- oder säurehaltigen Putzmittel verwenden.

▶ Kunststoff-Flächen: mit einem weichen, sauberen Tuch, lauwarmem Wasser und etwas Spülmittel von Hand reinigen.
▶ Metall-Flächen: mit einem weichen, sauberen Tuch, lauwarmem Wasser und etwas Spülmittel von Hand reinigen.
▶ Ablauföffnung *Fig. 1 (13)* : Ablagerungen mit einem dünnen Hilfsmittel, z.B. Wattestäbchen, entfernen.

8.5.4 Ausstattung reinigen

ACHTUNG
Unsachgemäße Reinigung!
Beschädigungen am Gerät.
▶ Ausschließlich weiche Putztücher und ph-neutrale Allzweckreiniger verwenden.
▶ Keine scheuernden oder kratzenden Schwämme oder Stahlwolle verwenden.
▶ Keine scharfen, scheuernden, sand-, chlorid- oder säurehaltigen Putzmittel verwenden.

Reinigung mit einem weichen, sauberen Tuch, lauwarmem Wasser und etwas Spülmittel:

- VarioSafe
- Deckel Fruit & Vegetable-Safe*
- Schubfach
- Variable Flaschenablage
- FlexSystem
  *
- Teleskopschienen
  Bitte beachten: Das Fett in den Laufbahnen dient zur Schmierung und darf nicht entfernt werden!

Reinigung in der Spülmaschine bis 60 °C:

- Türabsteller
- VarioBox
- Flaschenhalter
- Abstellfläche
- Teilbare Abstellfläche
- Halteteil teilbare Abstellfläche
- HydroBreeze Wassertank und Wassertankdeckel
- Wasserauffangschale
- Eierablage
- Butterdose

▶ Ausstattung zerlegen: siehe jeweiliges Kapitel.
▶ Ausstattung reinigen.

8.5.5 InfinitySpring reinigen

Die Ausgabeeinheit des InfinitySpring und der umliegende Bereich können gereinigt werden, ohne das Gerät vom Stromnetz zu trennen.

Die Reinigung ist durchzuführen bei:
❑ Erstinbetriebnahme
❑ Nichtbenutzung von mehr als 5 Tagen.

▶ Untere Drucktaste des Spenders drücken.
▷ Ausgabeeinheit bewegt sich heraus.
▶ Wasserauslass und Umgebung mit einem weichen, sauberen Tuch, lauwarmem Wasser und etwas Spülmittel reinigen.
▶ Untere Drucktaste loslassen.

8.5.6 HydroBreeze reinigen

Die Reinigung ist durchzuführen bei:
❑ Erstinbetriebnahme
❑ HydroBreeze ist mehr als 48 Stunden deaktiviert.
❑ Neubefüllung Wassertank.

Sicherstellen, dass folgende Voraussetzungen erfüllt sind:
❑ HydroBreeze ist deaktiviert (siehe HydroBreeze) .
❑ Wassertank ist entnommen und in der Spülmaschine gereinigt.

▶ Aussparung mit einem feuchten Tuch auswischen.
▶ Wassertank einsetzen.
▶ HydroBreeze aktivieren.

8.5.7 Nach dem Reinigen

▶ Gerät und Ausstattungsteile trockenreiben.

*** Je nach Modell und Ausstattung**

▶ Gerät anschließen und einschalten.
Wenn die Temperatur ausreichend kalt ist:
▶ Lebensmittel einlegen.
▶ Reinigung regelmäßig wiederholen.

9 Kundenhilfe

9.1 Technische Daten

Temperaturbereich	
Kühlen	3 °C bis 9 °C
BioFresh	0 °C bis 3 °C
BioFresh Professional (Fish & SeaFood)	-2 °C bis 0 °C Mögliche Einstellungen: 0 °C | 0 °C, 0 °C | -2 °C, -2 °C | -2 °C

Beleuchtung	
Energieeffizienzklasse[1]	Lichtquelle
Dieses Produkt enthält eine Lichtquelle der Energieeffizienzklasse G	LED

1 Das Gerät kann Lichtquellen mit unterschiedlichen Energieeffizienzklassen enthalten. Die niedrigste Energieeffizienzklasse ist angegeben.

Für Geräte mit WLAN-Verbindung:*

Frequenzangabe*	
Frequenzband	2,4 GHz
Maximal abgestrahlte Leistung	<100 mW
Verwendungszweck der Funkeinrichtung	Einbindung in das örtliche WLAN-Netzwerk zur Datenkommunikation

9.2 Betriebsgeräusche

Das Gerät verursacht während des Betriebs unterschiedliche Laufgeräusche.

- Bei **geringer Kühlleistung** arbeitet das Gerät energiesparend, aber länger. Die Lautstärke ist **geringer**.
- Bei **starker Kühlleistung** werden Lebensmittel schneller gekühlt. Die Lautstärke ist **höher**.

  Beispiele:
  - aktivierte Funktionen (siehe 6.3 Funktionen)
  - laufender Ventilator
  - frisch eingelegte Lebensmittel
  - hohe Umgebungstemperatur
  - lang geöffnete Tür

Geräusch	Mögliche Ursache	Geräusch-Art
Blubbern und Plätschern	Kältemittel fließt im Kältekreislauf.	normales Arbeitsgeräusch
Fauchen und Zischen	Kältemittel spritzt in Kältekreislauf ein.	normales Arbeitsgeräusch
Brummen	Das Gerät kühlt. Die Lautstärke hängt von der Kühlleistung ab.	normales Arbeitsgeräusch
Schlürfgeräusche	Die Tür mit Schließdämpfer wird geöffnet und geschlossen.	normales Arbeitsgeräusch
Surren und Rauschen	Der Ventilator läuft.	normales Betriebsgeräusch
Klicken	Komponenten werden ein- und ausgeschaltet.	normales Schaltgeräusch
Rattern oder Summen	Ventile oder Klappen sind aktiv.	normales Schaltgeräusch

Geräusch	Mögliche Ursache	Geräusch-Art	Beheben
Vibration	ungeeigneter Aufbau	Fehler-Geräusch	Gerät über Stellfüße waagrecht ausrichten.
Klappern	Ausstattung, Gegenstände im Geräteinnenraum	Fehler-Geräusch	Ausstattungsteile fixieren. Abstand zwischen den Gegenständen lassen.

9.3 Technische Störung

Ihr Gerät ist so konstruiert und hergestellt, dass Funktionssicherheit und lange Lebensdauer gegeben sind. Sollte dennoch während des Betriebes eine Störung auftreten, so prüfen Sie bitte, ob die Störung auf einen Bedienungsfehler zurückzuführen ist. In diesem Fall müssen Ihnen auch während der Garantiezeit die anfallenden Kosten berechnet werden.

Folgende Störungen können Sie selbst beheben.

9.3.1 Gerätefunktion

Fehler	Ursache	Beseitigung
Das Gerät arbeitet nicht.	→ Das Gerät ist nicht eingeschaltet.	▶ Gerät einschalten.
	→ Der Netzstecker steckt nicht richtig in der Steckdose.	▶ Netzstecker kontrollieren.
	→ Die Sicherung der Steckdose ist nicht in Ordnung.	▶ Sicherung kontrollieren.
	→ Stromausfall	▶ Gerät geschlossen halten. ▶ Lebensmittel schützen: Kühlakkus oben auf Lebensmittel legen oder einen dezentralen Gefrierschrank benutzen, falls der Stromausfall länger andauert.

Fehler	Ursache	Beseitigung
		▶ Aufgetaute Lebensmittel nicht wieder einfrieren.
	→ Der Gerätestecker steckt nicht richtig im Gerät.	▶ Gerätestecker kontrollieren.
Temperatur ist nicht ausreichend kalt.	→ Die Gerätetür ist nicht richtig geschlossen.	▶ Gerätetür schließen.
	→ Die Be- und Entlüftung ist nicht ausreichend.	▶ Lüftungsgitter freimachen und reinigen.
	→ Die Umgebungstemperatur ist zu hoch.	▶ Problemlösung: (siehe 1.3 Einsatzbereich des Geräts) .
	→ Das Gerät wurde zu häufig oder zu lange geöffnet.	▶ Abwarten, ob sich die erforderliche Temperatur von allein wieder einstellt. Falls nicht, an den Kundendienst wenden (siehe 9.4 Kundendienst) .
	→ Die Temperatur ist falsch eingestellt.	▶ Temperatur kälter einstellen und nach 24 Stunden kontrollieren.
	→ Das Gerät steht zu nahe an einer Wärmequelle (Herd, Heizung etc).	▶ Standort des Geräts oder der Wärmequelle verändern.
Die Statusanzeige leuchtet nicht.	→ Die Statusanzeige ist ausgeschaltet.	▶ Statusanzeige einschalten .
	→ Die Tür ist geöffnet.	▶ Tür schließen.
	→ Das Gerät ist ausgeschaltet.	▶ Gerät einschalten.
	→ LED ist defekt.	▶ An den Kundendienst wenden (siehe 8 Wartung) .
Die Türdichtung ist defekt oder soll aus anderen Gründen ausgetauscht werden.	→ Die Türdichtung ist wechselbar. Sie kann ohne weiteres Hilfswerkzeug gewechselt werden.	▶ An den Kundendienst wenden (siehe 9.4 Kundendienst) .
Das Gerät ist vereist oder es bildet sich Kondenswasser.	→ Die Türdichtung kann aus der Nut gerutscht sein.	▶ Türdichtung auf einen korrekten Sitz in der Nut überprüfen.
Gerät ist an den Außenflächen warm*.	→ Die Wärme des Kältekreislaufs wird zur Vermeidung von Kondenswasser genutzt.	▶ Dies ist normal.

9.3.2 Ausstattung

Fehler	Ursache	Beseitigung
Der InfinitySpring funktioniert nicht.	→ Es befindet sich Luft im Wassersystem.	▶ Wassersystem entlüften (siehe Montageanweisung, Wasseranschluss).
	→ Der Wasseranschluss ist nicht offen.*	▶ Wasseranschluss öffnen.*
Wasserdurchfluss am InfinitySpring ist ungleichmäßig.	→ Der Perlator ist verschmutzt.	▶ Perlator tauschen. An den Kundendienst wenden (siehe 9.4 Kundendienst) .
HydroBreeze befeuchtet das Kühlgut nicht.	→ Der HydroBreeze ist nicht aktiviert.	▶ HydroBreeze aktivieren.
	→ Es ist nicht genug Wasser im Wassertank.	▶ Wassertank füllen.
	→ Es liegt Schmutz vor dem Konzentrator.	▶ HydroBreeze reinigen.
	→ Der Wassertank ist nicht richtig in der vorgesehenen Vertiefung eingerastet.	▶ Wassertank richtig einrasten.

Fehler	Ursache	Beseitigung
	→ Der Deckel des Fruit & Vegetable-Safe ist in der Einstellung „geringe Luftfeuchtigkeit“.	▶ Deckel des Fruit & Vegetable-Safe auf „hohe Luftfeuchtigkeit“ einstellen.
Die Innenbeleuchtung leuchtet nicht.	→ Das Gerät ist nicht eingeschaltet.	▶ Gerät einschalten.
	→ Die Tür war länger als 15 min. offen.	▶ Innenbeleuchtung schaltet sich bei geöffneter Tür nach ca. 15 min. automatisch aus.
	→ Die LED-Beleuchtung ist defekt oder die Abdeckung ist beschädigt:	**WARNUNG** Verletzungsgefahr durch elektrischen Schlag! Unter der Abdeckung befinden sich stromführende Teile. ▶ LED-Innenbeleuchtung nur vom Kundendienst oder dafür ausgebildetem Fachpersonal auswechseln oder reparieren lassen.

9.4 Kundendienst

Prüfen Sie zunächst, ob Sie den Fehler selber beheben können (siehe 9 Kundenhilfe) . Falls dies nicht der Fall ist, wenden Sie sich an den Kundendienst.

Die Adresse entnehmen Sie bitte der beiliegenden Broschüre „Liebherr-Service“.

WARNUNG
Unfachmännische Reparatur!
Verletzungen.
- ▶ Reparaturen und Eingriffe am Gerät und der Netzanschlussleitung, die nicht ausdrücklich genannt sind (siehe 8 Wartung) , nur vom Kundendienst ausführen lassen.
- ▶ Beschädigte Netzanschlussleitung nur durch den Hersteller oder seinen Kundendienst oder eine ähnlich qualifizierte Person ersetzen.
- ▶ Bei Geräten mit Kaltgerätestecker darf der Wechsel vom Kunden vorgenommen werden.

9.4.1 Kundendienst kontaktieren

Sicherstellen, dass folgende Geräteinformationen bereit liegen:

- ❑ Gerätebezeichnung (Model und Index)
- ❑ Service-Nr. (Service)
- ❑ Serial-Nr. (S-Nr.)

▶ Geräteinformationen über das Display abrufen (siehe Info) .
-oder-
▶ Geräteinformationen dem Typenschild entnehmen (siehe 9.5 Typenschild) .

▶ Geräteinformationen notieren.
▶ Kundendienst benachrichtigen: Fehler und Geräteinformationen mitteilen.
▷ Dies ermöglicht einen schnellen und zielgerichteten Service.
▶ Weitere Anweisungen des Kundendienstes befolgen.

9.5 Typenschild

Das Typenschild befindet sich hinter den Schubfächern an der Geräteinnenseite.

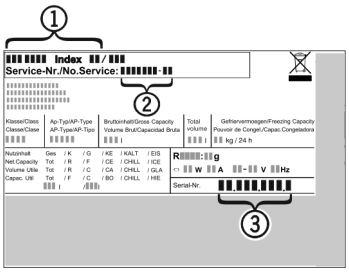

Fig. 59

(1) Gerätebezeichnung **(3)** Serial-Nr.
(2) Service-Nr.

▶ Informationen vom Typenschild ablesen.

10 Außer Betrieb setzen

- ▶ Gerät leeren.
- ▶ Gerät ausschalten (siehe 6.4 Einstellungen) .
- ▶ Netzstecker herausziehen.
- ▶ Bei Bedarf Gerätestecker entfernen: Herausziehen und gleichzeitig von links nach rechts bewegen.
- ▶ Gerät reinigen (siehe 8.5 Gerät reinigen) .
- ▶ Tür offen lassen, damit keine schlechten Gerüche entstehen.

11 Entsorgung

11.1 Gerät für die Entsorgung vorbereiten

Li-Ion

Liebherr setzt in einigen Geräten Batterien ein. In der EU hat der Gesetzgeber aus Umweltschutzgründen den Endnutzer dazu verpflichtet, diese Batterien vor der Entsorgung der Altgeräte zu entnehmen. Wenn Ihr Gerät Batterien enthält, ist am Gerät ein entsprechender Hinweis angebracht.

Lampen — Für den Fall, dass Sie Lampen selbstständig und zerstörungsfrei entnehmen können, bauen Sie diese ebenfalls vor der Entsorgung aus.

- ▶ Gerät außer Betrieb setzen.
- ▶ Gerät mit Batterien: Batterien entnehmen. Beschreibung siehe Kapitel **Wartung**.
- ▶ Wenn möglich: Lampen zerstörungsfrei ausbauen.

11.2 Gerät umweltfreundlich entsorgen



Das Gerät enthält noch wertvolle Materialien und ist einer vom unsortierten Siedlungsabfall getrennten Erfassung zuzuführen.





Batterien getrennt vom Altgerät entsorgen. Dazu können Sie die Batterien kostenlos im Handel sowie bei den Recycling- und Wertstoffhöfen zurückgeben.

Lampen	Ausgebaute Lampen über die jeweiligen Sammelsysteme entsorgen.
Für Deutschland:	Sie können bei den örtlichen Recycling- und Wertstoffhöfen das Gerät kostenlos über die Sammelbehälter der Klasse 1 entsorgen. Beim Kauf eines neuen Kühl- / Gefriergeräts und einer Verkaufsfläche > 400 m^2 nimmt der Handel das Altgerät auch kostenlos zurück.

WARNUNG
Austretendes Kältemittel und Öl!
Brand. Das enthaltene Kältemittel ist umweltfreundlich, aber brennbar. Das enthaltene Öl ist ebenfalls brennbar. Entweichendes Kältemittel und Öl können sich bei entsprechend hoher Konzentration und in Kontakt mit einer externen Wärmequelle entzünden.
- ▶ Rohrleitungen des Kältemittelkreislaufs und Kompressor nicht beschädigen.

- ▶ Gerät beschädigungsfrei abtransportieren.
- ▶ Batterien, Lampen und Gerät nach den oben genannten Vorgaben entsorgen.



home.liebherr.com/fridge-manuals

DE Kühlschrank mit BioFresh

Ausgabedatum: 20220630

Artikelnr.-Index: 7080482-00

Liebherr-Hausgeräte Marica EOOD
Bezirk Plovdiv
4202 Radinovo
Bulgarien