Forno multifunções com Temporizador mecânico

KOHHH00BX3



Para refeições cozinhadas de forma uniforme.
O Forno de Convecção Série 300 aquece mais rapidamente do que um forno comum. Os alimentos são cozinhados de forma rápida e uniforme graças ao design do ventilador, que distribui o calor de maneira uniforme por todo o forno, garantindo que a comida fique cozinhada uniformemente.

Forno multifunções de 60 cm com sistema de limpeza "AquaClean" e 6 funções, comandos fixos, cavidade XXL, porta de 2 vidros, INOX, Classe A

Product Benefits & Features



Rápido e eficaz, com Cozedura Uniforme
O nosso sistema Even Cooking circula o calor por todo o forno, garantindo que tudo é cozinhado de forma uniforme. Tudo isto sem a necessidade de virar o seu prato.



Limpe o seu forno a vapor com AquaClean.
Com o AquaClean, o forno utiliza a humidade para limpar, não precisa de produtos químicos agressivos. Primeiro, o AquaClean evapora a água no fundo do forno. O vapor solta a gordura e os resíduos mais difíceis, permitindo uma limpeza natural e fácil.

Controlo simples com o Conta-minutos
O nosso Conta-minutos ajuda a controlar as suas refeições. Basta definir o tempo e receberá um aviso sonoro quando o tempo terminar, porque um minuto pode fazer muita diferença.



Função Grill. Para um dourar e grelhar mais rápido.
Perfeita para torradas ou pratos crocantes, a função Grill é mais rápida do que a grelhado tradicional.

- Dimensões AxLxP (mm): 590 x 594 x 560
- Dimensões encastre AxLxP (mm): 590 x 560 x 550

Electrolux

Forno multifunções com Temporizador mecânico

KOHHH00BX3

Product Specification

PNC	944 068 300	Conetividade	Não
EAN	7332543837984	Câmara	Não
Família	Multifunções	Varioguide	Não
Classe energética	A	Receitas Sous Vide	Não
Nº Registro EPREL	1157906	Receitas	Não
Temperaturas	50°C - 250°C	Funções de memória	Não
Display	Temporizador mecânico	Nível de ruido dB(A)	49
Tipo de controlo	Controlos fixos	Limpeza	Aqua Clean com esmalte
Capacidade útil (L)	58	Altura, mm	590
Potência máxima, w	2060	Largura, mm	594
Potência grelhador, w	2060	Profundidade, mm	560
Cor	Inox	Altura encastre, mm	590
Funções de aquecimento	Aquecimento inferior, Assar/cozedura convencional, Descongelar, Ventilado, Grelhador, Cozedura ventilada, Grelhador turbo	Largura encastre, mm	560
		Profundidade encastre, mm	550
		Frequência, Hz	50
Tipo de produto	Forno elétrico integrável	Peso bruto (kg)	27.7
Índice de eficiência energética	94.9	Peso total (incluindo acessórios), kg	26.5
Consumo energético em modo standard (kWh/ciclo)	0.89	Profundidade de embalagem	670
Consumo energético em circulação forçada (kWh/ciclo)	0.75	Altura do Pacote	654
Cavidade	Média	Volume da embalaegm	278.25
Número de compartimentos	1	Largura da embalagem	635
Tipo de forno	elétrico		

PSGBOV140D002004

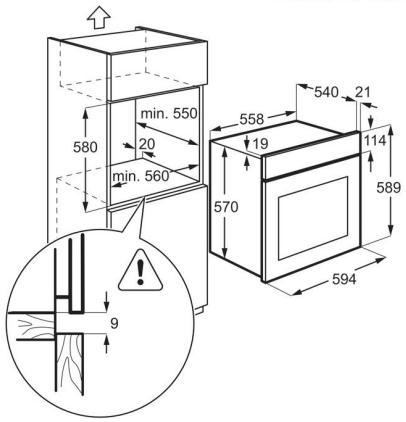

PSGBOV140D002005

