WL35-350BL12

SPECIFICATIES

ALGEMEEN

Min. beeldformaat*	24
Max. beeldformaat*	55
Max. draagvermogen	25
Schermen	1
Afstand tot wand	4,6 cm
VESA maximaal	200x200 mm
VESA minimaal	50x50 mm

FUNCTIE

Type	
Vergrendelbaar	Vergrendelbaar - Hangslot niet inbegrepen
Kantelen (graden)	+10°, -2°
Hoogte	22,5 cm
Breedte	25 cm
Diepte	4,6 cm

INFORMATIE

Kleur	
Hoofdmateriaal	Staal
Garantie	5 jaar

*NB. De vermelde inch-maten zijn slechts een indicatie, gecombineerd met het gewicht en de VESA-maten. Het maximale gewicht en de VESA-maat zijn absolute beperkingen voor de producten en dienen niet te worden overschreden.

NEOMOUNTS WL35-350BL12 TV-BEUGEL WAND 24-55" - KANTELBAAR - VERGRENDELBAAR - EASY INSTALL

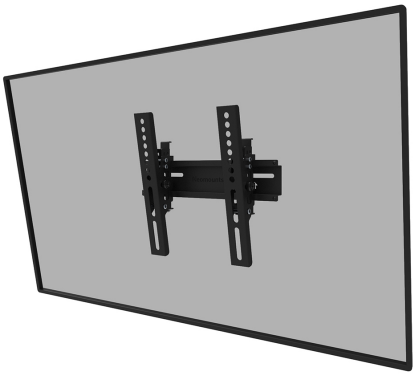

Neomounts WL35-350BL12 Kantelbare TV-beugel wand - 24-55" - max 25 kg - VESA 50x50-200x200 - d 4,6 cm - vergrendelbaar (excl. slot) - Easy Install-model - zwart

De Neomounts WL35-350BL12 is een kantelbare wandsteun voor flat screens tot 55" met een maximaal draagvermogen van 25 kg. Door de veelzijdige kanteltechnologie (12°) creëer je de optimale kijkhoek.

De WL30-350BL12 heeft een diepte van 4,6 cm en is geschikt voor schermen met VESA gatenpatroon 50x50 tot 200x200 mm. De individuele beugels van de wandsteun kunnen desgewenst vergrendeld worden met een hangslot (niet meegeleverd).

Een praktische schroevenzak wordt meegeleverd voor snelle en eenvoudige installatie.

Neomounts®

WL35-350BL12

NEOMOUNTS WL35-350BL12 TV-BEUGEL WAND 24-55" - KANTELBAAR - VERGRENDELBAAR - EASY INSTALL

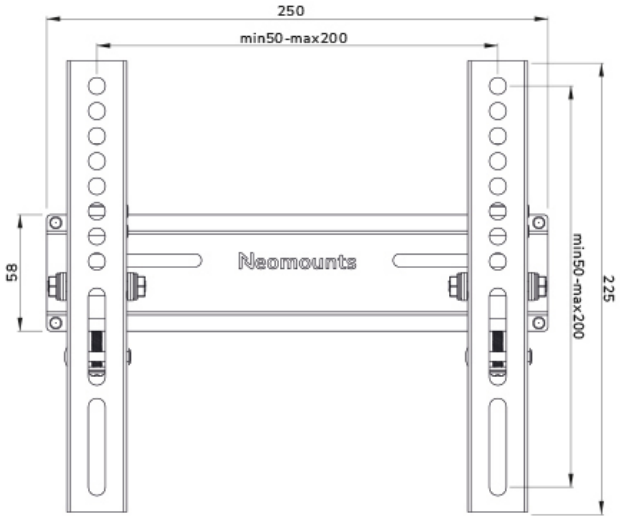

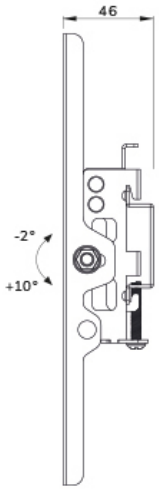

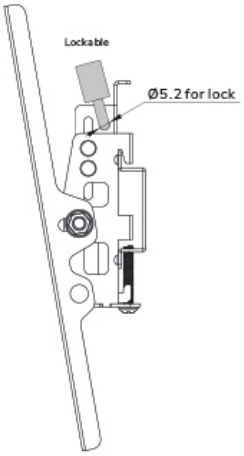

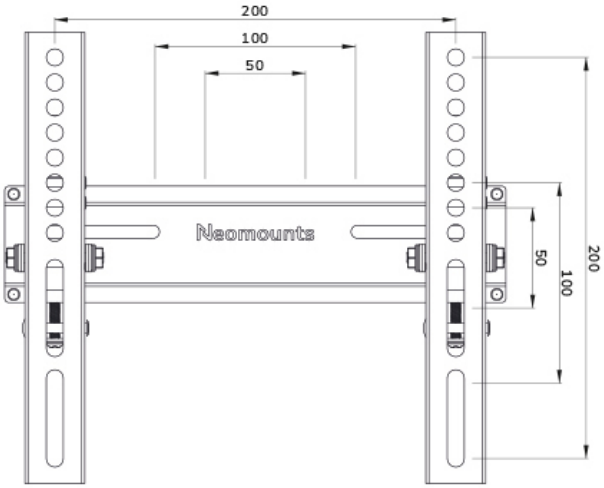

Neomounts