SAMSUNG

GUIDE D'INSTALLATION

UHD TV

HG43ET670U HG50ET670U HG55ET670U

Merci d'avoir acheté ce produit Samsung.
Afin de bénéficier d'un service plus complet, veuillez enregistrer votre produit à l'adresse www.samsung.com
Modèle _____ Numéro de série _____

Avant de lire ce guide d'installation

Ce modèle de téléviseur est destiné aux hôtels et autres lieux d'accueil. Il prend en charge diverses fonctionnalités particulières et vous permet de limiter certaines commandes émanant de l'utilisateur ou de l'hôte.

Les schémas et illustrations contenus dans ce manuel de l'utilisateur sont fournis uniquement à titre de référence. L'aspect réel du produit peut être différent. La conception et les spécifications du produit sont susceptibles d'être modifiées sans préavis.

Modes de fonctionnement

Ce téléviseur comporte deux modes : Mode **Interactive** et **Standalone**.

- Mode **Interactive** : Dans ce mode, le téléviseur communique avec un boîtier SBB (Set Back Box) ou un boîtier décodeur connecté. Il est entièrement ou partiellement contrôlé par ce boîtier fourni par un fournisseur d'intégrations de systèmes pour lieux d'accueil. Lors de sa première mise sous tension, le téléviseur envoie une commande pour essayer d'identifier le SBB ou le STB auquel il est connecté. Si le téléviseur et le SBB ou le STB s'identifient mutuellement, le téléviseur octroie le contrôle total au SBB ou au STB.
- Mode **Standalone** : Dans ce mode, le téléviseur fonctionne de manière autonome sans boîtier SBB ni boîtier décodeur externe.

Le téléviseur possède un menu **Hotel Option** qui vous permet de définir facilement les diverses fonctions d'accueil. Voir page 27.

Ce menu vous permet également d'activer ou de désactiver certaines fonctions du téléviseur ou fonctions propres au lieu d'accueil afin de créer la configuration la mieux adaptée à ce dernier.

Avertissement relatif aux images fixes

Évitez d'afficher à l'écran des images fixes (au format .jpeg par exemple) ou des éléments d'images fixes (tels que logos de chaînes de télévision, images panoramiques ou au format 4:3, barres de cotations ou d'infos). L'affichage d'images fixes en continu peut entraîner une usure irrégulière de l'écran et affecter la qualité de l'image. Pour prévenir ce problème, suivez les recommandations ci-dessous :

- Evitez d'afficher longuement la même chaîne de télévision.
- Essayez de toujours afficher une image plein écran.
- Réduisez la luminosité et le contraste pour éviter l'apparition d'images rémanentes.
- Utilisez toutes les fonctions conçues pour réduire la rémanence et les brûlures d'écran.

Avertissement ! Consignes de sécurité importantes

Veuillez lire les consignes de sécurité avant d'utiliser le téléviseur.
Référez-vous au tableau ci-dessous pour connaitre la signification des symboles pouvant apparaitre sur votre produit Samsung.

ATTENTION RISQUE DE CHOC ÉLECTRIQUE.NE PAS OUVRIR.			Produit de classe II : Ce symbole indique qu'aucun raccordement de sécurité à la terre (prise de terre) n'est requis. Si ce symbole n'apparait pas sur un produit doté d'un câble électrique, le produit DOIT être connecté de façon sûre à un conducteur de protection (terre).
ATTENTION : POUR REDUIRE LES RISQUES D'ELECTROCUTION, NE RETIREZ PAS LE COUVERCLE (NI LE PANNEAU ARRIERE). AUCUNE DES PIECES SITUEES A L'INTERIEUR DU PRODUIT NE PEUT ETRE REPAREE PAR L'UTILISATEUR. POUR TOUT DEPANNAGE, ADRESSEZ-VOUS A UN SPECIALISTE.			Tension CA : La tension nominale indiquée par ce symbole est une tension CA.
	Ce symbole indique que ce produit est alimenté par haute tension. Il est dangereux de toucher la moindre pièce située à l'intérieur de ce produit.		Tension CC : La tension nominale indiquée par ce symbole est une tension CC.
	Ce symbole indique qu'une documentation importante relative au fonctionnement et à l'entretien est fournie avec le produit.		Avertissement. Consulter le mode d'emploi : ce symbole avertit l'utilisateur qu'il doit consulter le manuel d'utilisation pour en savoir plus sur les informations relatives à la sécurité.

- Les fentes et les ouvertures aménagées dans le boîtier ainsi qu'à l'arrière et en dessous de l'appareil assurent la ventilation de ce dernier. Afin de garantir le bon fonctionnement de l'appareil et d'éviter les risques de surchauffe, ces fentes et ouvertures ne doivent être ni obstruées ni couvertes.
  - Ne placez pas l'appareil dans un environnement clos tel qu'une bibliothèque ou une armoire encastrée, sauf si une ventilation adéquate est prévue.
  - Ne placez pas l'appareil à proximité ou au-dessus d'un radiateur ou d'une bouche de chauffage, ni dans un endroit exposé à la lumière directe du soleil.
  - Ne placez pas de récipients contenant de l'eau (vases, etc.) sur l'appareil afin d'éviter tout risque d'incendie ou de choc électrique.
- N'exposez pas l'appareil à la pluie et ne le placez pas à proximité d'une source d'eau, par exemple, une baignoire, un lavabo, un évier, un bac de lavage, un sous-sol humide, une piscine, etc. Si l'appareil vient à être mouillé par accident, débranchez-le et contactez immédiatement un revendeur agréé.
- Cet appareil fonctionne sur piles. Dans un souci de préservation de l'environnement, la réglementation locale en vigueur peut prévoir des mesures spécifiques de mise au rebut des piles usagées. Veuillez contacter les autorités compétentes afin d'obtenir des informations sur la mise au rebut ou le recyclage des piles.
- Evitez de surcharger les prises murales, les rallonges et les adaptateurs, car cela entraîne un risque d'incendie ou de choc électrique.
- Les cordons d'alimentation doivent être déroulés de sorte qu'aucun objet placé sur ou contre eux ne les chevauche ni les pince. Accordez une attention particulière aux cordons au niveau de l'extrémité des fiches, des prises murales et de la sortie de l'appareil.
- En cas d'orage, d'absence ou de non-utilisation de votre appareil pendant une longue période, débranchez-le de la prise murale, de même que l'antenne ou le système de câbles. Ces précautions éviteront que l'appareil ne soit endommagé par la foudre ou par des surtensions.

- Avant de raccorder le cordon d'alimentation CA à la prise de l'adaptateur CC, vérifiez que la tension indiquée sur ce dernier correspond bien à la tension délivrée par le réseau électrique local.
- N'insérez jamais d'objet métallique dans les parties ouvertes de cet appareil Vous pourriez vous électrocuter.
- Afin d'éviter tout risque d'électrocution, ne mettez jamais les doigts à l'intérieur de l'appareil. Seul un technicien qualifié est habilité à ouvrir cet appareil.
- Veillez à brancher correctement et complètement le cordon d'alimentation. Lorsque vous débranchez le cordon d'alimentation d'une prise murale, tirez toujours sur la fiche du cordon d'alimentation. Ne le débranchez jamais en tirant sur le cordon d'alimentation. Ne touchez pas le cordon d'alimentation si vous avez les mains mouillées.
- Si l'appareil ne fonctionne pas normalement, en particulier s'il émet des odeurs ou des sons anormaux, débranchez-le immédiatement et contactez un revendeur ou un centre de dépannage agréé.
- Si vous prévoyez de ne pas utiliser le téléviseur ou de vous absenter de chez vous pendant une période prolongée, veillez à retirer la fiche d'alimentation de la prise (en particulier si des enfants, des personnes âgées ou des personnes handicapées restent seuls au domicile).
  - L'accumulation de poussière peut amener le cordon d'alimentation à produire des étincelles et de la chaleur ou l'isolation à se détériorer, entraînant un risque de fuite électrique, d'électrocution et d'incendie.
- Si vous prévoyez d'installer le téléviseur dans un endroit exposé à la poussière, à des températures faibles ou élevées, à une forte humidité ou à des substances chimiques, ou dans un endroit où il fonctionnera 24/24 heures, comme dans un aéroport ou une gare ferroviaire, contactez un centre de service Samsung agréé pour obtenir des informations. Faute de quoi, votre téléviseur pourrait subir de graves dommages.
- N'utilisez que des fiches et des prises murales correctement reliées à la terre.
  - Une mise à la terre incorrecte peut entraîner des chocs électriques ou endommager l'appareil (appareils de classe I uniquement).
- Pour éteindre complètement cet appareil, débranchez-le de la prise murale. Assurez-vous que la prise murale et la fiche d'alimentation sont facilement accessibles afin de pouvoir débrancher l'appareil rapidement si nécessaire.
- Rangez les accessoires (piles, etc.) dans un endroit hors de portée des enfants.
- Veillez à ne pas faire tomber le produit ni à lui donner des coups. Si le produit est endommagé, débranchez le cordon d'alimentation et contactez un centre de service Samsung.
- Pour nettoyer l'appareil, retirez le cordon d'alimentation de la prise murale et nettoyez le produit à l'aide d'un chiffon doux et sec. N'utilisez aucune substance chimique, telle que la cire, le benzène, l'alcool, des solvants, des insecticides, des désodorisants, des lubrifiants ou des détergents. Ces substances chimiques peuvent altérer l'aspect du téléviseur ou effacer les imprimés se trouvant sur celui-ci.
- N'exposez pas l'appareil aux gouttes ni aux éclaboussures.
- Ne vous débarrassez pas des piles en les brûlant.
- Les piles ne doivent pas être court-circuitées, démontées ni subir de surchauffe.
- ATTENTION : Le remplacement des piles de la télécommande par un type de piles inapproprié présente un risque d'explosion. Ne les remplacez que par des piles du même type.
- ATTENTION : POUR ÉVITER TOUT RISQUE D'INCENDIE, TENEZ TOUJOURS CE PRODUIT À DISTANCE DES BOUGIES ET AUTRES FLAMMES NUES.

- Faites preuve de prudence lorsque vous touchez un téléviseur allumé depuis un certain temps. Certaines parties peuvent être chaudes.

Sommaire

Avant de lire ce guide d'installation 2
Avertissement ! Consignes de sécurité importantes 3

01 Contenu de la boîte

02 Installation du téléviseur

Montage du socle pivotant 9
Installation du support du téléviseur LED 10
Installation du kit de montage mural 12
Fixation du téléviseur au mur 13
Caractéristiques du kit de fixation murale (VESA) 14
Ventilation adaptée de votre téléviseur 15

03 La télécommande

À propos des boutons sur la télécommande 16
Mise en place des piles dans la télécommande (Format de pile : AAA) 17

04 Configuration initiale

Utilisation du contrôleur TV 19

05 Le panneau de connexion

06 Connexions

Connexion du téléviseur à un boîtier SBB ou à un boîtier décodeur 22
Branchement du RJP (Remote Jack Pack) 23

07 Utilisation d'une carte de visionnage TV (carte CI ou CI+)

Connexion de la « carte CI ou CI+ » via la fente de l' COMMON INTERFACE avec l'adaptateur de CARTE CI 25
Connexion de la « carte CI ou CI+ » via la fente de l' COMMON INTERFACE 26
Utilisation de la carte CI ou CI+ 26

08 Définition des menus Hotel Option

Options du menu Hotel Option 28
Message de bienvenue 35
Hotel Logo [Logo de l'hôtel] 35
Clonage USB 36
Paramètres clonés dans le menu Hotel Option 38
Fonction Setting Auto Initialize 41
Mise à jour du logiciel du téléviseur 45

09 Utilisation d'une télécommande multicode

10 Paramétrage de la Soundbar

Barre de son et téléviseurs pour lieux d'accueil Samsung 47

11 Modification des chaînes

Channel Bank Editor (téléviseurs Smoovie uniquement) 48
L'utilisation du Channel Editor 49

12 Dispositif antivol Kensington

13 Spécifications et informations supplémentaires

Caractéristiques techniques 53
Conditions ambiantes 54
Réduction de la consommation d'énergie 54
Résolutions prises en charge pour les signaux d'entrée UHD 55
Résolution de l'affichage 55
Dimensions 57
Licences 60

01 Contenu de la boîte

Vérifiez que vous avez bien reçu les éléments suivants avec votre téléviseur. S'il manque des éléments, contactez votre revendeur.

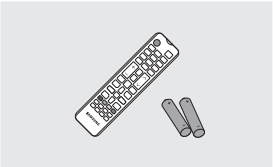

Télécommande et piles (AAA x 2)

Cordon d'alimentation

Câble de données (variable en fonction du modèle)

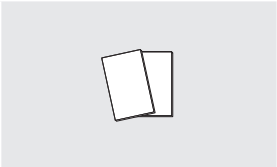

Carte de garantie / Guide d'installation rapide / Guide réglementaire

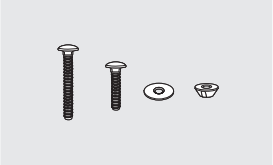

Kit de montage pour hôtel

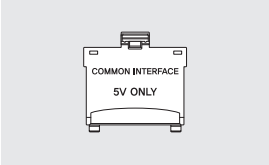

Adaptateur de carte CI

Guide de câblage

- Les couleurs et les formes des éléments peuvent varier en fonction des modèles.
- Il est possible d'acheter séparément les câbles non fournis.
- Vérifiez qu'aucun accessoire n'est caché derrière ou dans l'emballage lorsque vous ouvrez la boîte.

Des frais d'administration peuvent vous être facturés dans les situations suivantes :

(a) Un technicien intervient à votre demande alors que le produit ne présente aucun défaut (c.-à-d. vous n'avez pas lu le manuel d'utilisation).

(b) Vous amenez le produit dans un centre de réparation alors que le produit ne présente aucun défaut (c.-à-d. vous n'avez pas lu le manuel d'utilisation).

Le montant des frais d'administration vous sera communiqué avant la visite du technicien.

Une pression directe peut endommager l'écran lorsque celui-ci n'est pas correctement manipulé. Lorsque vous soulevez le téléviseur, veillez à saisir les bords de l'écran, comme le montre le schéma.

Instructions de mise au rebut de ce produit (déchets d'équipements électriques & électroniques)
(Applicable dans les pays pratiquant la collecte sélective de déchets)

Ce symbole présent sur le produit, ses accessoires ou sa documentation indique que ni le produit, ni ses accessoires électroniques usagés (chargeur, casque audio, câble USB, etc.) ne peuvent être jetés avec les autres déchets ménagers. La mise au rebut incontrôlée des déchets présentant des risques pour l'environnement et la santé publique, veuillez séparer vos produits et accessoires usagés des autres déchets. Vous favoriserez ainsi le recyclage de la matière qui les compose dans le cadre d'un développement durable.

Les particuliers sont invités à contacter le magasin leur ayant vendu le produit ou à se renseigner auprès des autorités locales pour connaître les procédures et les points de collecte de ces produits en vue de leur recyclage.

Les utilisateurs professionnels doivent contacter leur fournisseur et consulter les conditions générales du contrat d'achat. Ce produit et ses accessoires ne peuvent être jetés avec les autres déchets professionnels et commerciaux.

Mise au rebut des piles de ce produit
(Applicable dans les pays pratiquant la collecte sélective de déchets)

Le symbole présent sur le manuel, l'emballage ou les piles indique que celles-ci ne doivent pas être éliminées en fin de vie avec les autres déchets ménagers. Le cas échéant, les symboles chimiques Hg, Cd ou Pb signifient que la pile contient du mercure, du cadmium ou du plomb à des niveaux supérieurs aux niveaux de référence indiqués dans la directive CE 2006/66. Si les piles ne sont pas correctement éliminées, ces substances peuvent causer des dommages à la santé humaine ou l'environnement.

Afin de protéger les ressources naturelles et de favoriser la réutilisation du matériel, veillez à séparer les piles des autres types de déchets et à les recycler via votre système local de collecte gratuite des piles et accumulateurs.

Pour en savoir plus sur les engagements de Samsung en matière d'environnement et les obligations réglementaires spécifiques à un produit (REACH, DEEE, piles, etc.), rendez-vous sur http://www.samsung.com/uk/aboutsamsung/samsungelectronics/corporatecitizenship/data_corner.html

02 Installation du téléviseur

Montage du socle pivotant

AVERTISSEMENT : Si vous voulez que le téléviseur puisse pivoter, vous devez le fixer de manière sécurisée au sol, sur un bureau ou sur le dessus d'une commode, comme décrit dans les instructions d'installation.

Les téléviseurs LED disposent d'un socle pivotant. Vous pouvez régler ces supports de telle sorte que les téléviseurs pivotent de 20 degrés, 60 degrés ou 90 degrés vers la gauche et vers la droite à l'aide de la FIXATION POUR SUPPORT PIVOTANT.

* À la livraison, le support du produit est réglé sur un angle de pivotement de 20°.

* Rotation de 20°

Pour faire en sorte que le téléviseur pivote de 20 degrés vers la gauche et vers la droite, insérez la cale au bas du support via l'orifice incurvé de la fixation pour support pivotant où figure la mention 20 degrés. Ensuite, raccordez la fixation pour support pivotant au support à l'aide des trois vis fournies comme illustré ci-dessous.

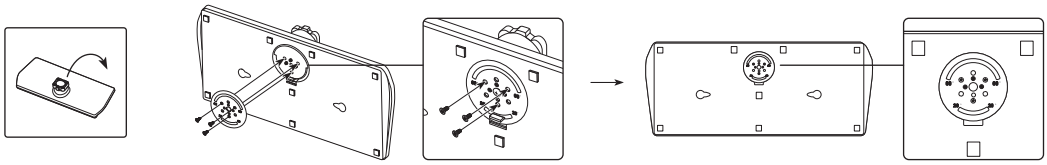

Socle pivotant 60°

Pour faire en sorte que le téléviseur pivote de 60 degrés vers la gauche et vers la droite, insérez la cale au bas du support via l'orifice incurvé de la fixation pour support pivotant où figure la mention 60 degrés. Ensuite, raccordez la fixation pour support pivotant au support à l'aide des trois vis fournies comme illustré ci-dessous.

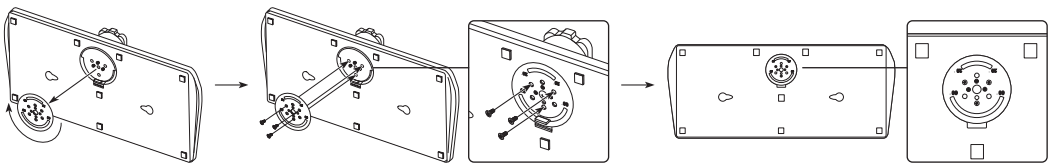

Socle pivotant 90°

Pour faire en sorte que le téléviseur pivote de 90 degrés vers la gauche et vers la droite, enlevez la fixation pour support pivotant, puis insérez les trois vis fournies dans le support comme illustré ci-dessous.

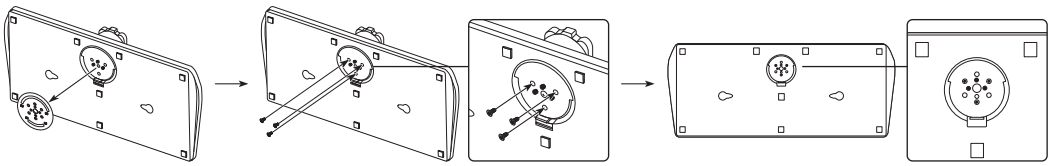

Installation du support du téléviseur LED

Assemblage du socle et des composants

Lors de l'installation du support, utilisez les composants et accessoires fournis.

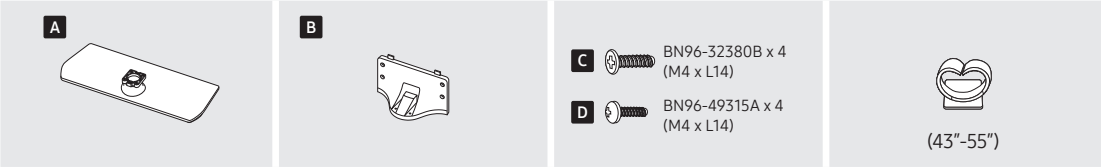

Support | Support de guidage | Vis | Guide de câblage

1

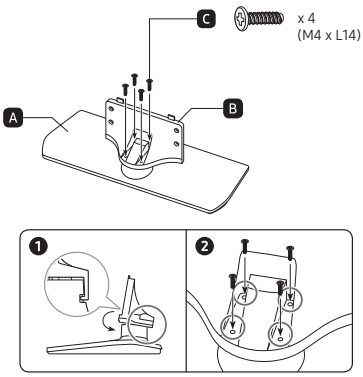

2

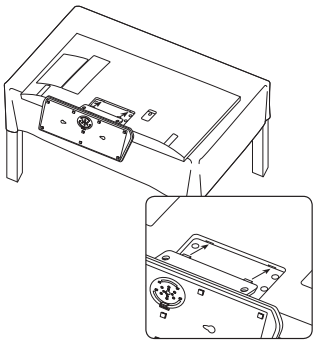

- Placez un chiffon doux sur la table pour protéger le téléviseur, puis posez ce dernier dessus, écran orienté vers la surface de la table.
- Insérez le guide du support dans l'encoche située au bas du téléviseur.
- Faites-le coulisser et emboîtez-le jusqu'au bout, dans le sens de la flèche.

3

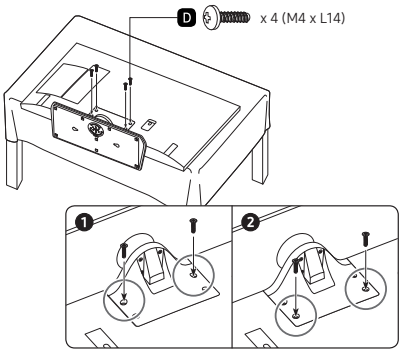

Serrez la vis du bas en premier et la vis du haut en dernier.

- Respectez l'ordre de positionnement des vis indiqué dans le manuel.

4

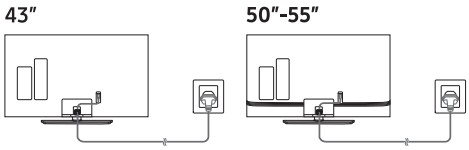

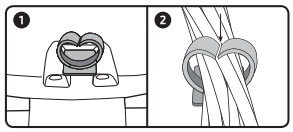

REMARQUE

- Assurez-vous de bien faire la distinction entre l'avant et l'arrière de chaque composant avant leur mise en place.
- Assurez-vous d'avoir au moins deux personnes disponibles pour soulever et déplacer le téléviseur.

Assemblage du kit de montage pour hôtel

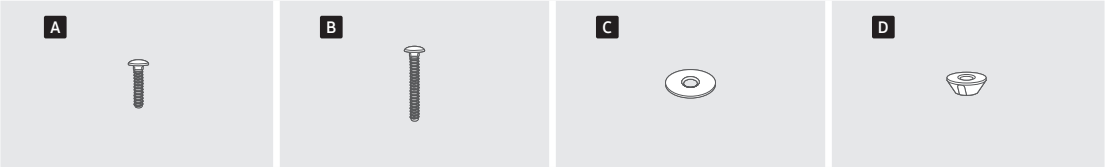

Boulon court x 2	Boulon long x 2	Rondelle x 2	Écrou x 2

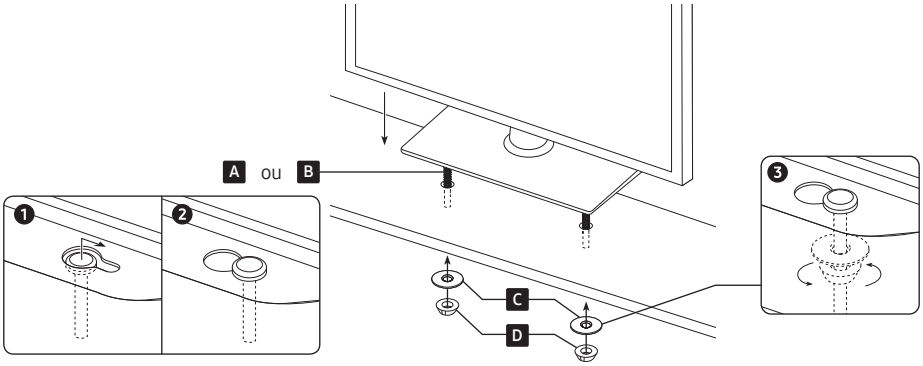

⚠ Fixez le support sur une surface plane, telle que le dessus d'une commode, un bureau ou un meuble audio-vidéo, comme illustré.

AVERTISSEMENT : Afin d'éviter tout risque de blessure, vous devez fixer le téléviseur de manière sécurisée au sol, sur une table ou sur le dessus d'une commode à l'aide du kit de montage pour hôtel comme illustré dans les instructions.

Installation du kit de montage mural

Vous pouvez fixer le téléviseur au mur à l'aide du kit de montage mural (vendu séparément).

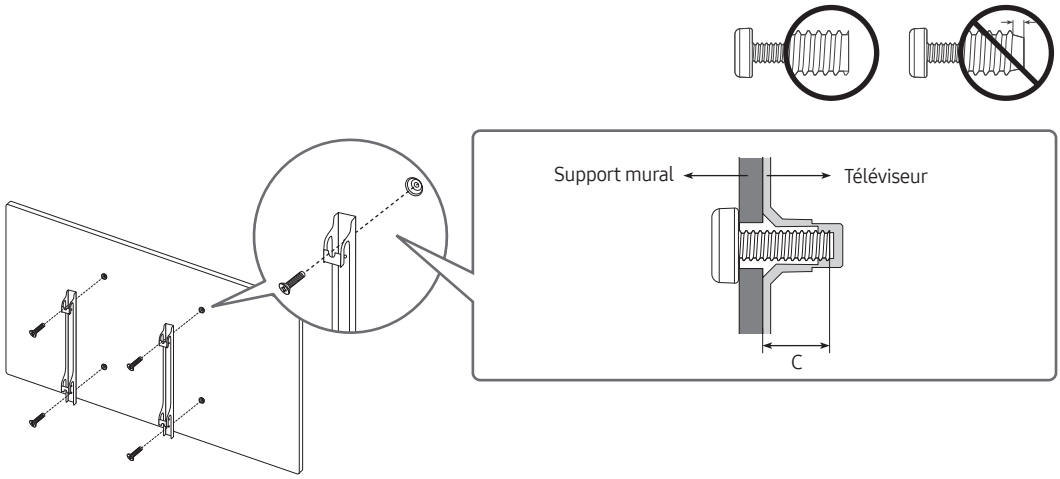

- La forme du produit peut varier en fonction du modèle.

Le kit de montage mural (vendu séparément) permet de fixer le téléviseur à un mur.

Pour plus d'informations sur l'installation du support mural, reportez-vous aux instructions fournies avec le support mural. Faites appel à un technicien pour installer la fixation murale. Samsung ne peut être tenue pour responsable d'un endommagement du produit ou d'une blessure si vous choisissez d'effectuer vous-même l'installation murale.

Fixation du téléviseur au mur

Attention : si vous tirez ou poussez le téléviseur ou si vous grimpez dessus, il risque de tomber. Veillez notamment à ce que vos enfants ne se suspendent pas au téléviseur ni le déséquilibrent. Cela pourrait faire basculer le téléviseur et occasionner des blessures graves, voire entraîner la mort. Respectez toutes les précautions de sécurité indiquées dans la brochure relative à la sécurité fournie avec votre téléviseur. Pour une stabilité et une sécurité accrues, vous pouvez acheter et installer le dispositif antichute.

Conseils pour éviter toute chute du téléviseur

1. Fixez solidement des supports au mur à l'aide de vis adaptées. Assurez-vous que les vis sont fermement fixées au mur.
   - En fonction du type de mur, il est possible que vous ayez besoin de matériel supplémentaire, tel que des chevilles murales.
2. Fixez solidement des supports au téléviseur à l'aide de vis de la bonne taille.
   - Pour consulter les caractéristiques des vis, reportez-vous à la section sur les vis standard du tableau figurant sous « Spécifications du kit de montage mural (VESA) ».
3. Reliez les fixations du téléviseur et celles placées au mur à l'aide d'un solide cordon que vous attachez fermement.
   - Placez le téléviseur à proximité du mur afin qu'il ne bascule pas vers l'arrière.
   - Placez le cordon de façon à ce que les supports fixés au mur soient placés à la même hauteur ou plus bas que ceux fixés sur le téléviseur.

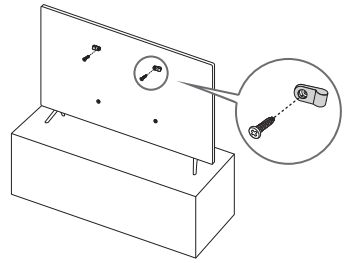

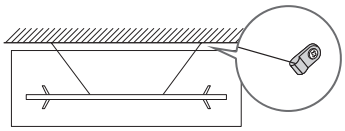

- La couleur et la forme du produit peuvent varier en fonction du modèle.

Caractéristiques du kit de fixation murale (VESA)

Installez votre fixation murale sur un mur solide perpendiculaire au sol. Si vous reliez le support mural à des matériaux de construction autres que des plaques de plâtre, contactez votre revendeur le plus proche. Si vous l'installez au plafond ou sur un mur incliné, le téléviseur risque de tomber et de provoquer de graves blessures.

- Le kit de montage mural n'est pas fourni ; il est vendu séparément.
- REMARQUE
  - Les dimensions standard pour tous les kits de fixation murale sont indiquées dans le tableau ci-dessous.
  - Les kits de montage mural de Samsung contiennent un manuel d'installation détaillé. Toutes les pièces nécessaires à l'assemblage sont fournies.
  - N'utilisez pas de vis non conformes aux spécifications des vis VESA standard.
  - N'utilisez pas de vis plus longues que la dimension standard ou non conformes aux caractéristiques des vis VESA standard. Des vis trop longues pourraient endommager l'intérieur du téléviseur.
  - Pour les fixations murales non conformes aux caractéristiques des vis VESA standard, la longueur des vis peut varier, selon les caractéristiques de la fixation murale.
  - Ne serrez pas les vis trop fermement. Cela pourrait endommager l'appareil ou provoquer sa chute, entraînant des blessures. Samsung ne peut être tenue responsable de ce type d'accident.
  - Samsung ne peut être tenue responsable de tout dommage au produit ou toute blessure corporelle dans le cas de l'utilisation d'une fixation murale non-VESA ou non spécifiée, ou si l'utilisateur ne suit pas les instructions d'installation du produit.
  - N'inclinez pas le téléviseur de plus de 15 degrés.
  - Deux personnes sont nécessaires pour fixer le téléviseur au mur.

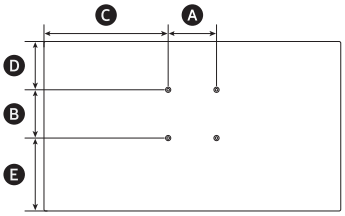

Taille du téléviseur en pouces	Spécifications VESA pour trou de vis (A * B) en millimètres	C	D	E	C (mm)	Vis standard	Quantité
43	200 x 200	379,3	90,4	262,0	20-22	M8	4
50		455,7	148,7	292,3			
55		512,7	205,2	298,9			

N'installez pas le kit de montage mural lorsque le téléviseur est allumé.Vous risqueriez de vous électrocuter.

Ventilation adaptée de votre téléviseur

Lorsque vous installez votre téléviseur, maintenez une distance d'au moins 10 cm entre le téléviseur et d'autres objets (murs, côtés d'armoire, etc.) pour permettre une ventilation adéquate. Le fait de ne pas garantir une ventilation adaptée peut entraîner une augmentation de la température interne du produit, ce qui peut l'endommager ou provoquer un incendie.

- Lors de l'installation de votre téléviseur sur un pied ou un support mural, nous vous conseillons fortement d'utiliser uniquement des pièces fournies par Samsung. L'utilisation de pièces fournies par un autre fabricant peut entraîner une défaillance du produit ou sa chute, ce qui pourrait vous blesser.

Installation sur un socle	Installation sur un support mural
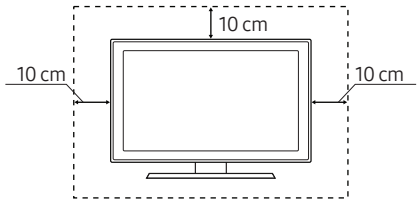	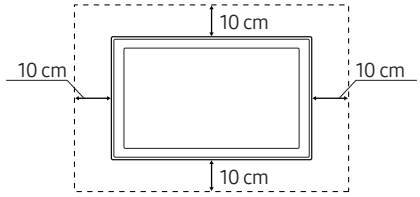

03 La télécommande

À propos des boutons sur la télécommande

- Les images, les boutons et les fonctions de la télécommande peuvent varier en fonction du modèle.
- Les touches **Power**, **Channel**, **Volume** et **Sélectionner** de la télécommande étant dotées de points en braille, celle-ci peut être utilisée par des personnes malvoyantes.
- Si vous utilisez la télécommande fournie avec votre téléviseur pour contrôler un autre téléviseur, il se peut que certaines fonctions ne fonctionnent pas correctement.

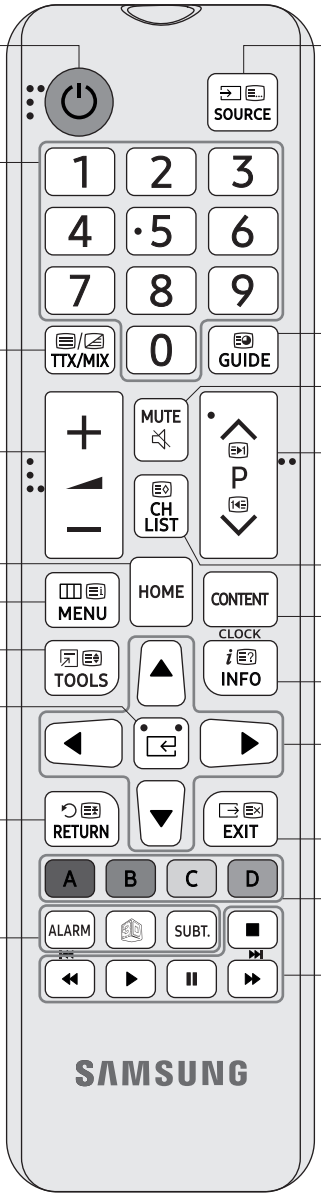

Permet d'allumer et d'éteindre le téléviseur.

permet d'accéder directement aux chaînes.

Permet de sélectionner successivement les options Télétexte, **Complet** > **Double** > **Mix** > **Désact.**.

permet de régler le volume.

Permet de lancer la fonction **menu d'accueil**.

permet d'afficher le menu principal à l'écran.

Permet de sélectionner rapidement les fonctions fréquemment utilisées. (Non disponible)

(Sélectionner)
appuyez sur ce bouton pour sélectionner ou exécuter un élément en évidence.

Permet de revenir à la chaîne ou au menu précédent.

ALARM
entrez l'heure à laquelle vous voulez que la télévision s'allume.

Permet d'allumer et d'éteindre l'image 3D. (Non disponible)

SUBT.
Lorsque vous appuyez sur cette touche, le menu **Raccourcis d'accessibilité** s'affiche.

Permet d'afficher et de sélectionner les sources vidéo disponibles.

Affiche l'écran **Guide**.

Permet d'activer et de désactiver le son.

permet de changer de chaîne.

Permet de lancer la **Liste des chaînes**.

Permet de lancer la **APPS**.

Permet d'afficher des informations à l'écran.

Permet de déplacer le curseur, de sélectionner les éléments des menus à l'écran et de modifier les valeurs affichées sur le menu du téléviseur.

Permet de quitter le menu.

Utilisez ces boutons conformément aux instructions affichées sur l'écran du téléviseur.

Utilisez ces boutons avec des fonctionnalités spécifiques. Utilisez ces boutons conformément aux instructions affichées sur l'écran du téléviseur.

Mise en place des piles dans la télécommande (Format de pile : AAA)

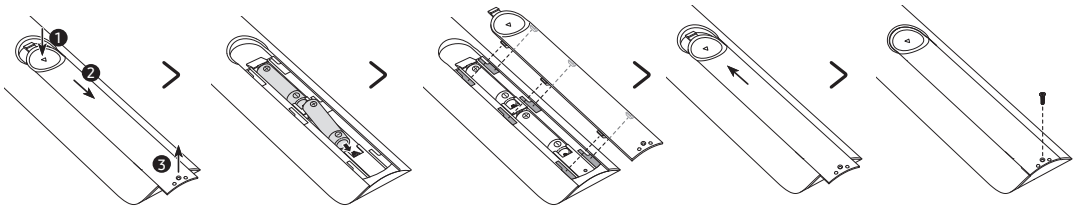

Respectez les polarités indiquées par des symboles dans le logement des piles.

- Utilisez la télécommande à une distance maximale de 7 mètres du téléviseur.
- Une lumière intense peut affecter le bon fonctionnement de la télécommande. Evitez de l'utiliser à proximité d'une lampe fluorescente ou d'une enseigne au néon.
- La couleur et la forme de la télécommande peuvent varier en fonction du modèle.

04 Configuration initiale

Lorsque vous allumez votre téléviseur pour la première fois, la configuration initiale démarre automatiquement. Suivez les instructions affichées à l'écran et configurez les paramètres de base du téléviseur en fonction de votre environnement de diffusion.

Si vous avez déjà effectué la configuration initiale, exécutez-la à nouveau à l'aide du menu ci-après.

- **Hotel Option** (MUTE > 1 > 1 > 9 > **Sélectionner** ⏎) > **System** > **TV Reset**

Si vous avez sélectionné **TV Reset**, le téléviseur rétablit toutes les valeurs des paramètres par défaut. Lorsque le téléviseur s'éteint, appuyez sur la touche **POWER** de la télécommande pour l'allumer. Le téléviseur démarre la configuration initiale.

- Selon le modèle et la région, il se peut que l'image sur votre téléviseur soit différente de l'illustration ci-après.

1

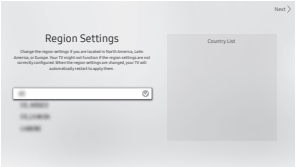

Sélectionnez les paramètres régionaux

- Avant de sélectionner la région, consultez la liste de pays sur la droite.
- Si vous avez sélectionné une région inadéquate, exécutez à nouveau **TV Reset** à la fin de la configuration initiale.
- Si la région est modifiée, le téléviseur s'éteint puis se rallume automatiquement.

2

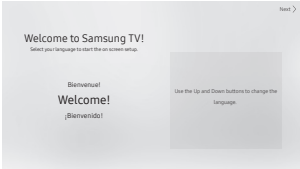

Sélection de la langue

Vous pouvez modifier la langue des menus.

3

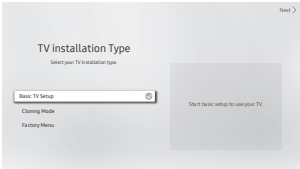

Sélection du type d'installation du téléviseur

- **Configuration de base de la TV** : permet de passer à l'étape suivante de définition des options de base pour l'utilisation du téléviseur.
- **Mode de clonage** : Copiez les réglages de système à partir de l'USB ou du serveur vers le téléviseur.
- **Menu des paramètres d'usine** : Terminez la configuration initiale, puis accédez directement au menu **Hotel Option**.
- Si vous avez sélectionné une région inadéquate, exécutez à nouveau **TV Reset** à la fin de la configuration initiale.

4

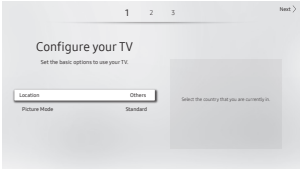

Définition des options de base pour l'utilisation du téléviseur

- **Emplacement** : permet de sélectionner le pays dans lequel vous vous trouvez actuellement.
- **Mode Image** : Vous pouvez sélectionner un mode d'image qui offre une expérience de diffusion optimale.

5

Sélection du signal de diffusion

- Vous pouvez sélectionner l'antenne connectée que vous souhaitez utiliser pour accéder aux chaînes.

6

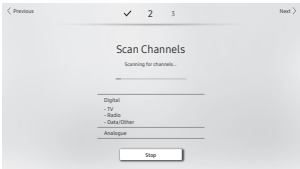

Recherche de chaînes

- Une fois la recherche de chaînes terminée, sélectionnez **Suivant** ou appuyez sur la touche directionnelle droite de la télécommande.
- Si le câble RF n'est pas connecté, cette étape doit être ignorée.

7	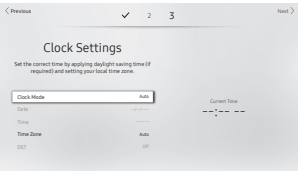	**Réglage de l'heure actuelle** • Si le téléviseur sera réglé sur des chaînes de diffusion numériques et que ces chaînes transmettent des informations sur la date et l'heure, réglez **Mode Horloge** sur **Auto.**. Le téléviseur règlera automatiquement la date et l'heure. • Si le téléviseur ne sera pas réglé sur des chaînes de diffusion numériques, réglez **Mode Horloge** sur **Manuel**, puis réglez la date et l'heure manuellement sur le téléviseur. • Définissez la fonction **Heure d'été** (heure d'été) sur **Activé** ou **Arrêt** pour le téléviseur. • permet de sélectionner le fuseau horaire. • **GMT (Temps moyen de Greenwich)** n'est activé que lorsque la configuration est effectuée pour une région limitée.
8	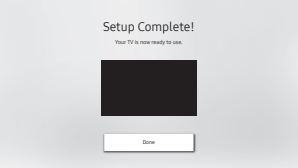	**Configuration terminée** Sélectionnez la touche **Terminé** pour terminer la configuration initiale. Le menu **Hotel Option** s'affiche. Appuyez sur le bouton **POWER** pour quitter le menu.

Utilisation du contrôleur TV

Vous pouvez allumer le téléviseur avec le bouton **contrôleur TV** situé en bas du téléviseur, puis utiliser le **Menu de contrôle**. Le **Menu de contrôle** s'affiche lorsqu'on appuie sur le **contrôleur TV** alors que le téléviseur est allumé. Pour plus d'informations sur son utilisation, consultez l'illustration ci-dessous.

- La luminosité de l'écran peut faiblir si le film protecteur sur le logo SAMSUNG ou en bas du téléviseur n'a pas été retiré. Veuillez retirer le film protecteur.

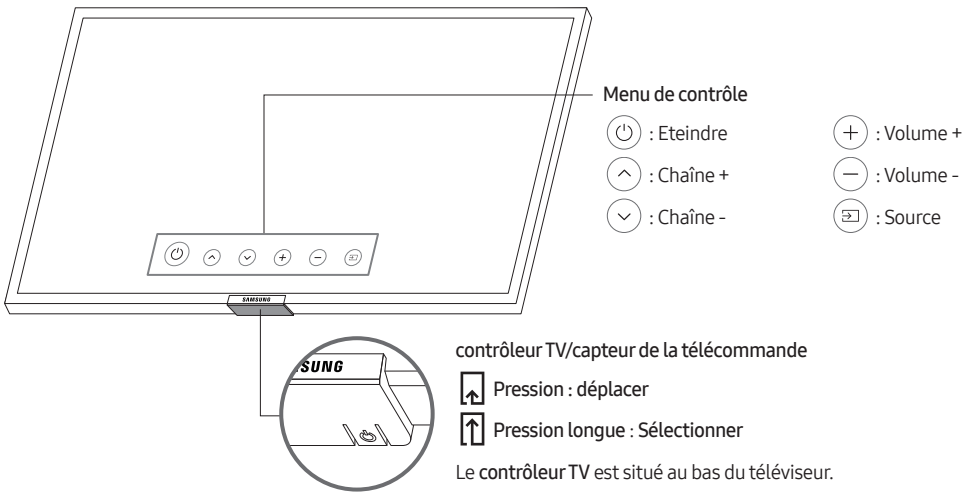

05 Le panneau de connexion

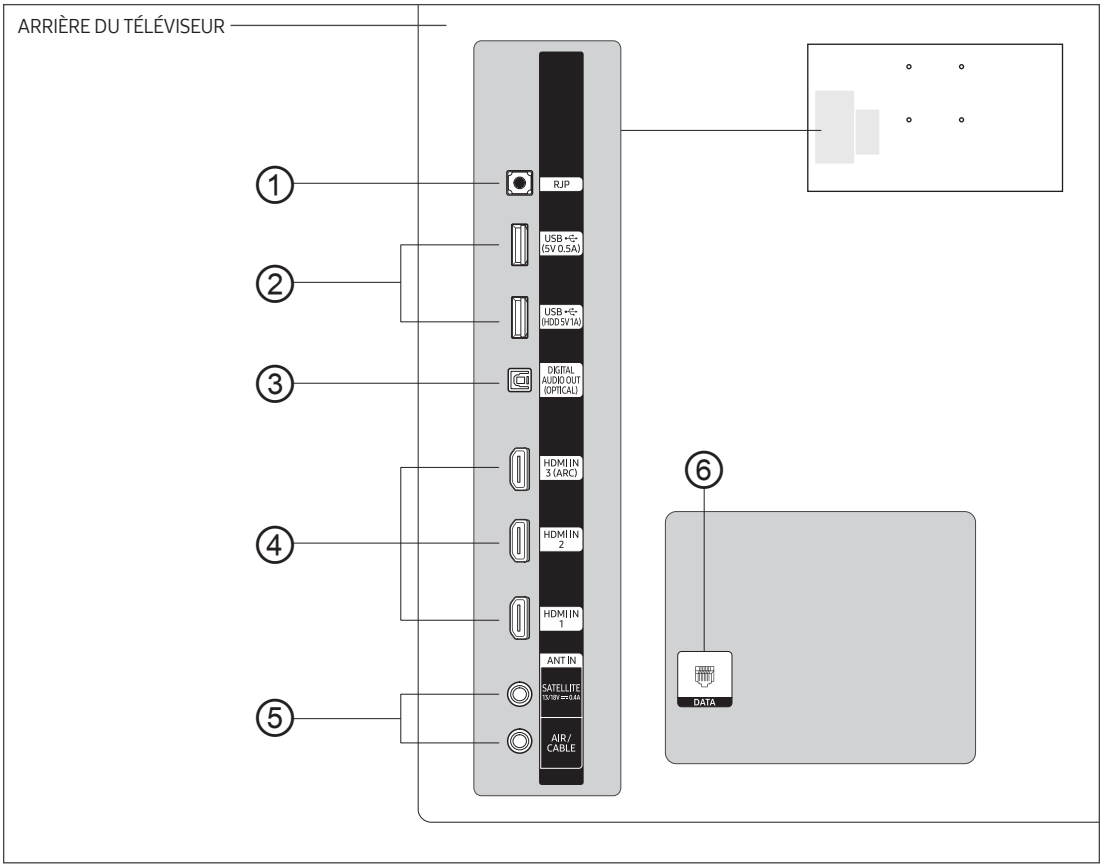

- Lorsque vous branchez un périphérique externe à votre téléviseur, assurez-vous que ce dernier et que le téléviseur sont éteints.
- Lorsque vous branchez un périphérique externe, faites correspondre les couleurs de la borne de connexion et du câble.

① RJP

Connectez ce port au port sur le RJP (Remote Jack Pack) en option. Cela vous permet de facilement relier des périphériques externes (caméscope, PC, lecteur de DVD, etc.).

② USB (5V 0.5A), USB (HDD 5V 1A)

– Prise utilisée pour les mises à jour logicielles, la fonction Media Play, etc.
– Connexion de maintenance.

③ DIGITAL AUDIO OUT (OPTICAL)

Se connecte à un composant audio numérique.

④ HDMI IN 1, 2, 3 (ARC)

Permet de raccorder la fiche HDMI d'un périphérique équipé d'une sortie HDMI.

- Aucune connexion audio supplémentaire n'est nécessaire pour une connexion HDMI-HDMI. Les raccordements HDMI véhiculent des données audio et vidéo.
- Il est conseillé d'utiliser le périphérique externe, version HDMI 1.3 ou 1.4, avec ce TV. Si vous rencontrez un problème de compatibilité engendrant une absence de son, un écran anormal, etc. avec un périphérique HDMI 1.2, contactez le centre d'assistance à la clientèle de Samsung.

⑤ ANT IN (SATELLITE), (AIR/CABLE)

- Pour afficher les chaînes de télévision correctement, le téléviseur doit recevoir un signal depuis l'une des sources suivantes :
- Une antenne extérieure / un système de télédistribution par câble / un récepteur satellite

⑥ DATA

- Permet de gérer la communication de données entre le téléviseur et le boîtier SBB ou le boîtier décodeur.
- Branchement à l'aide de prises TV de type RJ-12.

06 Connexions

Connexion du téléviseur à un boîtier SBB ou à un boîtier décodeur

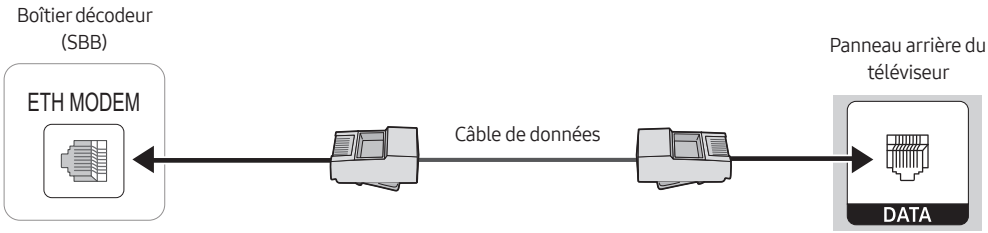

Connectez le port DATA du téléviseur au port **ETH MODEM** du STB (SBB) à l'aide du câble de données.

- Le nom du port **ETH MODEM** auquel vous connectez le câble de données peut varier suivant le type SBB ou STB.
- Pour pouvoir utiliser la fonction d'intercommunication IR, le signal IR de la télécommande doit être conforme aux spécifications ci-dessous.
  Spécifications du récepteur de signaux IR
  - Fréquence centrale du filtre passe-bande : 37,9 ㎑
  - Fréquence porteuse, service 50 %
  - Longueur de rafale minimale (tburst) : 12 impulsions (316 us)
  - Écart minimal entre les rafales (écart tburst) : 16 impulsions (422 us)
  - Écart minimal entre les commandes de données (tpause) : 25 ㎳

Câbles de données compatibles fournis avec le téléviseur

- Vérifiez que vous utilisez le câble de données adapté à votre fournisseur. Reportez-vous à l'étiquette de code des câbles de données.

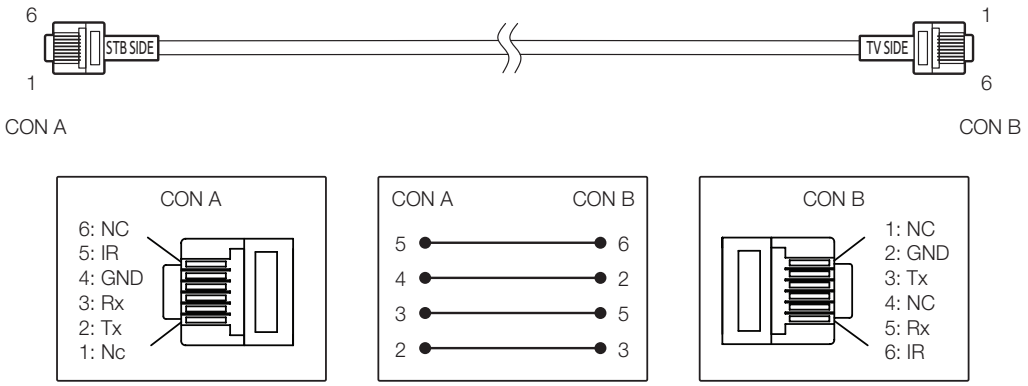

- Information sur le fonctionnement du câble de données (RJ12) : RS-232

Branchement du RJP (Remote Jack Pack)

Connectez les prises d'entrée du téléviseur au module RJP. Le module RJP permet aux clients de relier des sources audio et vidéo au téléviseur.

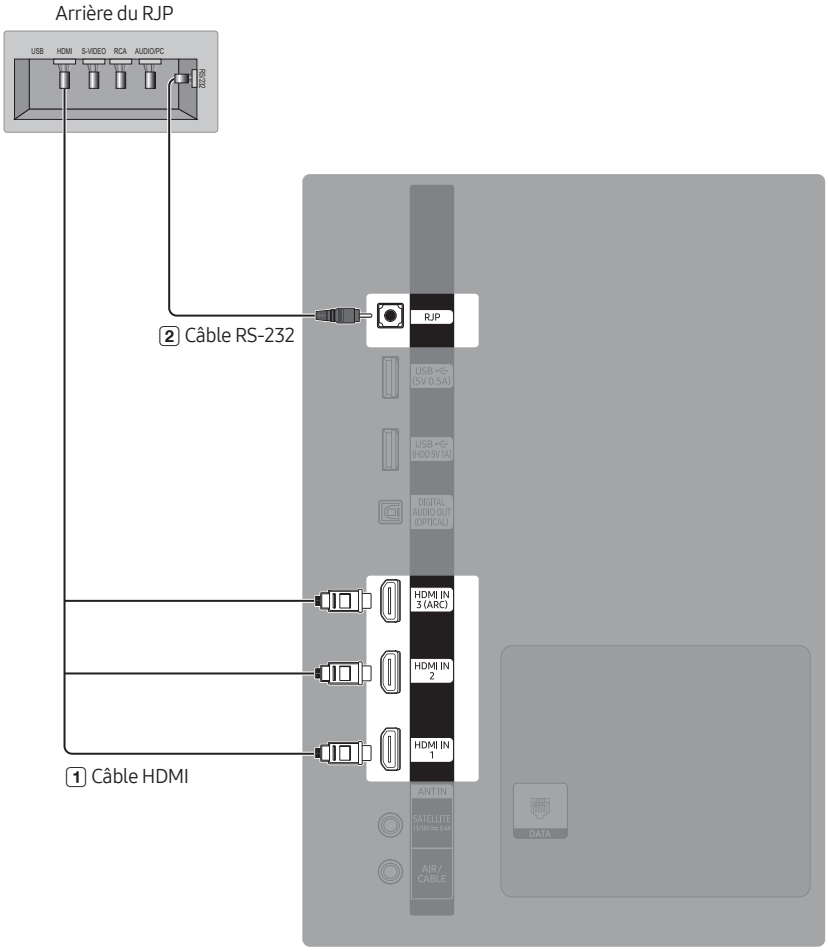

Panneau arrière du téléviseur

- Le panneau arrière peut varier d'un modèle à l'autre.

1 Reliez le port **HDMI** du téléviseur au port HDMI du RJP.

2 Reliez le port **RJP** du téléviseur au port RS-232 du RJP.

  – Ce téléviseur Samsung est uniquement compatible avec le RJP TeleAdapt TA-7610.

- **RJP (Remote Jack Pack)** : Le RJP est un module matériel qui dispose de différentes entrées audio et vidéo (A/V, Audio, PC et HDMI) et des sorties correspondantes. Ces dernières sont reliées au téléviseur. Le RJP communique avec le téléviseur via un port RS-232. Le RJP communique avec le téléviseur en envoyant des messages concernant les sources actives ou inactives.
  - Un ensemble d'options du menu **Hotel Option** vous permet d'affecter des priorités numérotées aux prises du RJP. **1** est le plus haut niveau de priorité et **2** est le plus bas. Lorsqu'un client connecte des sources externes aux prises du RJP, le téléviseur bascule automatiquement d'une source à l'autre en fonction du niveau de priorité que vous leur avez attribué dans le menu **Hotel Option**. Admettons par exemple qu'AV soit défini sur **1** et HDMI sur **2**. Si un client a connecté un appareil à la prise HDMI, puis qu'il branche un autre appareil dans la prise AV, le téléviseur bascule automatiquement vers l'appareil connecté via la prise AV (celle ayant le plus haut niveau de priorité). Notez qu'un client peut également basculer entre les appareils manuellement en appuyant sur un bouton du RJP.
- Pour rétablir les paramètres par défaut du RJP, appuyez simultanément sur les touches AV et HDMI pendant 10 secondes. Tous les voyants clignotent 5 fois, signalant que la réinitialisation est terminée.
- Le RJP éteint automatiquement ses LED après 5 minutes pour éviter toute pollution lumineuse superflue dans la chambre d'hôtel. Les LED qui étaient éteintes se rallumeront si le client touche un bouton, et le compte à rebours de 5 minutes redémarrera. Si le client touche un autre bouton de source, le téléviseur passe à la source sélectionnée et la LED correspondante s'allume.
- Après une réinitialisation du RJP ou la mise hors/sous tension du téléviseur, il faut environ 10 secondes pour établir la communication entre le téléviseur et le RJP.
- Le tableau suivant présente le délai approximatif, en secondes, nécessaire pour passer du téléviseur à une source d'entrée, selon les priorités par défaut ou celles qui ont été définies.
  - si aucune entrée n'est branchée.

Source	Connexion
AV	2 s
HDMI	3,9 s

  - Si plusieurs entrées sont connectées au RJP et qu'une source d'entrée est débranchée puis rebranchée.

Source	Déconnexion	Connexion	Total
AV	4,5 s	2 s	6,5 s
HDMI	3,9 s	3,9 s	7,8 s

  - Si toutes les sources directes du RJP (AV, PC et HDMI) sont connectées, que la priorité la plus haute a été attribuée à AV, que le RJP est en mode HDMI et qu'un client retire puis reconnecte la source AV, le délai minimal nécessaire pour passer à la source AV est de 6,5 secondes.
  - Sur le modèle RJP TA-7610, le mode Music est uniquement pris en charge par la prise AV. **HDMI Music Mode** est disponible sur le modèle Guestlink RJP uniquement.

07 Utilisation d'une carte de visionnage TV (carte CI ou CI+)

Regardez les chaînes payantes en insérant votre carte de visionnage TV dans le port COMMON INTERFACE.

- Les 2 logements pour carte CI peuvent ne pas être pris en charge en fonction du modèle.
- Mettez le téléviseur hors tension pour connecter ou déconnecter une carte CI ou CI+.
- La carte de visionnage TV (« Carte CI ou CI+ ») peut ne pas être prise en charge en fonction du modèle.

Connexion de la « carte CI ou CI+ » via la fente de l'COMMON INTERFACE avec l'adaptateur de CARTE CI

Connexion de l'adaptateur de CARTE CI via la fente de l'COMMON INTERFACE

Pour connecter l'adaptateur de CARTE CI au téléviseur, procédez comme suit :

① **Insérez l'adaptateur de carte CI dans les deux trous situés à l'arrière du téléviseur.**
- Veuillez repérer les deux trous à l'arrière de votre téléviseur au-dessus du port COMMON INTERFACE.

② Insérez l'adaptateur de CARTE CI dans le port COMMON INTERFACE situé à l'arrière du téléviseur.

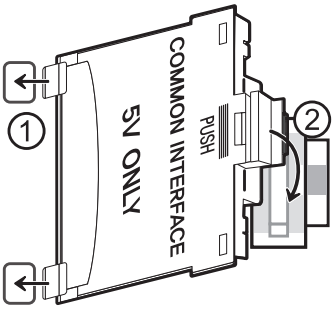

Connexion de la carte CI ou CI+

Connectez la « carte CI ou CI+ » à la fente de l'COMMON INTERFACE, comme illustré ci-dessous.

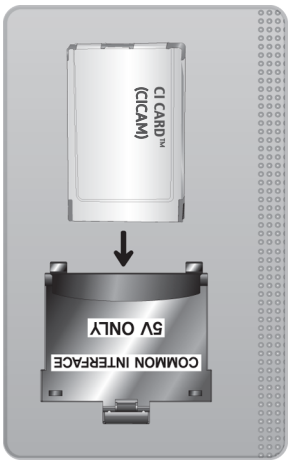

Connexion de la « carte CI ou CI+ » via la fente de l'COMMON INTERFACE

Connectez la « carte CI ou CI+ » à la fente de l'COMMON INTERFACE, comme illustré ci-dessous.

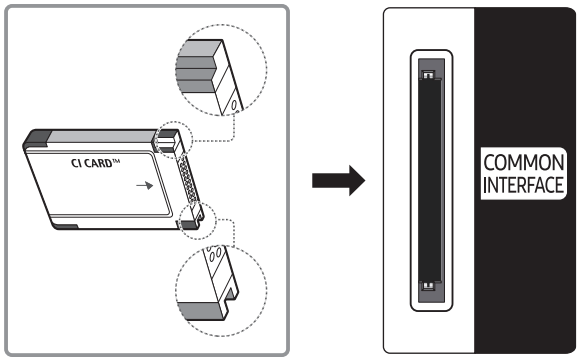

Utilisation de la carte CI ou CI+

Pour pouvoir regarder des chaînes payantes, vous devez avoir inséré la carte d'interface commune "CI ou CI+".

- Samsung TV est conforme à la norme CI+1.4. L'apparition du message contextuel sur le téléviseur peut signifier que la version CI+1.4 n'est pas correcte. Si vous rencontrez un problème, contactez le centre d'appel de Samsung.
  - Votre téléviseur Samsung respecte les normes CI+1.4.
  - Si le module interface commune CI+ est incompatible avec ce périphérique, veuillez retirer le module et prendre contact avec l'opérateur du module CI+ pour obtenir de l'aide.
- Si vous n'insérez pas la « CARTE CI ou CI+ », certaines chaînes affichent le message contextuel.
- Les informations de pairage apparaîtront dans 2 à 3 minutes. Si un message d'erreur s'affiche, contactez votre fournisseur de services.
- Une fois la configuration des informations sur les canaux terminée, le message "Updating Completed" s'affiche, indiquant que la liste des chaînes est à jour.

– Vous devez vous procurer une carte d'interface commune "CI ou CI+" auprès d'un fournisseur local de diffusion par câble.
– Pour extraire la carte d'interface commune "CI ou CI+", tirez-la précautionneusement. Une chute pourrait en effet l'endommager.
– Insérez la carte d'interface commune "CI ou CI+" dans le sens indiqué sur celle-ci.
– L'emplacement du logement COMMON INTERFACE peut varier en fonction du modèle.
– La CARTE CI ou CI+ n'est pas prise en charge dans certains pays et certaines régions ; vérifiez auprès de votre revendeur agréé.
– Si vous rencontrez des problèmes, contactez un fournisseur de services.
– Insérez la « CARTE CI ou CI+ » qui prend en charge les paramètres actuels de l'antenne. Si ce n'est pas le cas, il est possible que l'écran n'apparaisse pas normalement.

08 Définition des menus Hotel Option

Pour accéder aux menus **Hotel Option**, appuyez sur les touches **MUTE** > **1** > **1** > **9** > **Sélectionner** de la télécommande.
Pour commander les fonctions du menu **Hotel Option**, le téléviseur possède deux modes, le mode **Standalone** et le mode **Interactive**. Les options de menu qui diffèrent d'un mode à l'autre sont indiqués ci-dessous. Toutes les autres options apparaissent dans les deux modes.
Éléments de menu uniquement présents en mode **Standalone** :

- **SI Vendor**: **Movielink** / **Swisscom** / **Smoovie** / **SSCP**
- **DRM** / **Home Menu** / **REACH Solution** / **Room Number** et ses sous-menus.

Éléments de menu uniquement présents en mode **Interactive** :

- **SI Vendor**: Samsung et autres fournisseurs.

Une fois qu'un menu est affiché, vous pouvez naviguer et modifier les valeurs en suivant les indications suivantes :

- Utilisez les touches directionnelles de la télécommande pour passer d'une option de menu à l'autre.
- Appuyez sur la touche **Sélectionner** de la télécommande pour sélectionner une option de menu. L'écran affiche uniquement cette option de menu.
- Appuyez sur la touche directionnelle gauche ou droite pour modifier une valeur. La touche directionnelle droite accroît les valeurs numériques. La touche directionnelle gauche décroît les valeurs numériques.
- Lorsqu'une seule option de menu s'affiche à l'écran, vous pouvez appuyer sur les touches directionnelles pointant vers le haut ou vers le bas pour afficher l'option de menu suivante ou précédente.
- Appuyez sur la touche **RETURN** ou **MENU** pour quitter l'option de menu active et aller à un niveau de menu supérieur ou au menu principal.
- Pour quitter un menu **Hotel Option**, éteignez puis rallumez le téléviseur. Toutes les modifications que vous avez apportées sont enregistrées, à l'exception de celles qui concernent le fournisseur d'intégrations de systèmes. Pour les modifications apportées au fournisseur d'intégrations de systèmes, vous devez éteindre le téléviseur et attendre que le témoin d'alimentation situé en bas du téléviseur s'allume en continu. Débranchez ensuite le téléviseur, attendez que le témoin d'alimentation s'éteigne, puis rebranchez le téléviseur.

Pour faire passer les menus du mode **Interactive** au mode **Standalone** ou vice versa, procédez comme suit :

1. Mettez en surbrillance l'option de menu **Hospitality Mode** située dans l'angle supérieur gauche du menu.
2. Appuyez sur la touche **Sélectionner** de la télécommande. Seule l'option de menu **Hospitality Mode** s'affiche.
3. Appuyez sur la touche directionnelle gauche ou droite pour faire passer l'option **Hospitality Mode** du mode **Standalone** au mode **Interactive** ou du mode **Interactive** au mode **Standalone**.
4. Appuyez sur la touche **RETURN** ou **MENU** de la télécommande. Le menu complet réapparaît et votre sélection s'affiche dans le champ **Hospitality Mode**.
   - Après avoir défini des valeurs pour un téléviseur, il est possible de cloner ces dernières et de les appliquer à d'autres téléviseurs.
   - Pour plus d'informations sur le clonage USB, consultez la page 36.

Options du menu Hotel Option

Pour afficher ce menu, appuyez sur les touches **MUTE** > **1** > **1** > **9** > **Sélectionner** de la télécommande.
Pour quitter ce menu, éteignez le téléviseur (ou éteignez le téléviseur et rebranchez le câble d'alimentation, si vous avez changé de fournisseur d'intégrations de systèmes), puis rallumez-le. Toutes les modifications que vous avez apportées sont enregistrées.

- Il se peut que les options de menu ne soient pas prises en charge selon le modèle et le fournisseur SI.

Options du menu Hotel Option		Description
Hospitality Mode		Sélectionnez **Hospitality Mode**. • **Interactive**: le téléviseur fonctionne avec un SI STB ou SBB. • **Standalone**: le téléviseur fonctionne seul, sans SI STB ou SBB.
SI Vendor		• **Interactive**: Samsung / 2M / Locatel / VDA / VDA-S / Acentic / Sustinere / Quadriga / ETV / IBahn / Magilink / Otrum / Siemens / Amino / MDC / Enseo • **Standalone**: OFF / Movielink / Swisscom / Smoovie / SSCP
Power On	Power On Channel	Définition de la chaîne à afficher à l'allumage du téléviseur. • **User Defined**: Permet de régler manuellement le numéro de la chaîne. Voir **Power On Channel Num** ou **Power On Channel Type** ci-dessous. • **Last Saved**: si vous sélectionnez cette option, le téléviseur affichera, à la mise sous tension, la chaîne qui était affichée lorsque vous l'avez éteint.
	Power On Channel Num	Lorsque le téléviseur est mis sous tension, il bascule automatiquement vers cette chaîne.
	Power On Channel Type	Sélection du type de chaînes qui s'affiche à l'allumage du téléviseur. **ATV** (bande antenne analogique), **DTV** (bande antenne numérique), **CATV** (bande câble analogique), **CDTV** (bande câble numérique), **SDTV** (bande satellite numérique).
	Power On Volume	• **User Defined**: permet de régler le volume manuellement. • **Last Saved**: lorsque le téléviseur est allumé, le niveau du volume est le même qu'au moment où il a été éteint.
	Power On Volume Num	En mode. **Standalone**, le téléviseur s'allume avec le volume défini.
	Min Volume	Volume minimal pouvant être défini par l'utilisateur en mode **Standalone**.
	Max Voume	Volume maximal pouvant être défini par l'utilisateur en mode **Standalone**.
	Power On Source	Sélectionnez la source d'entrée lorsque le téléviseur est allumé.
	Power On Option	Détermine l'état du téléviseur lorsque le courant revient après une panne ou après que vous avez débranché puis rebranché le téléviseur. • **Last Option**: revient au dernier mode d'alimentation. Si le téléviseur était en mode Veille, il revient au mode Veille. S'il était allumé, il se rallume. • **Power ON**: lorsque le courant revient, le téléviseur s'allume. • **Standby**: lorsque le courant revient, le téléviseur passe en mode Veille.

Options du menu Hotel Option		Description
Channel	Channel Setup	Offre un accès direct et immédiat à certaines options du menu Channel (Chaîne) à partir du menu **Diffusion**, telles que **Recherche automatique**, **Options audio**, etc.
	Channel Editor	Modification des chaînes stockées dans la mémoire du téléviseur. • Modifiez les noms et numéros de chaînes, gérez les groupes de genres et de langues et supprimez des chaînes. • Permet d'appliquer l'option **Ecran off** aux chaînes que vous sélectionnez. L'option **Ecran off** masque les images d'une chaîne et ne diffuse que le son. • Permet de consulter facilement des informations sur chaque chaîne, sans avoir à afficher la chaîne directement.
	Channel Bank Editor	Permet de modifier les chaînes, avec les options de 3 banques différentes. Les clients ont accès à des chaînes spécifiques, selon la carte de banque utilisée. • Cette fonction est uniquement disponible si le téléviseur est défini sur **Hospitality Mode** : **Standalone**, **SI Vendor** : **Smoovie**.
	Mixed Channel Map	Permet d'afficher/de parcourir simultanément toutes les chaînes, quel que soit le type d'antenne (hertzienne/câblée ou satellite). • **ON**: lorsque cette fonction est activée, les invités peuvent accéder à l'intégralité de la carte des chaînes, quel que soit le type d'antenne sélectionné. Les **Liste des chaînes**/**Channel Editor** répertorient les chaînes de type Antenne, mais aussi Câble. • **OFF**: lorsque cette fonction est désactivée, les clients peuvent accéder à la carte des chaînes correspondant uniquement au type d'antenne sélectionné (hertzienne, câblée ou satellite). La **Liste des chaînes**/**Channel Editor** affichera uniquement les chaînes du type d'antenne sélectionné.
	Dynamic SI	• **ON**: le numéro de chaîne du programme DTV n'est pas vérifié. • **OFF**: le numéro de chaîne du programme DTV est vérifié.
	Channel Rescan Message	En cas de discordance entre les données de la carte des chaînes et les données transmises, le téléviseur recherche automatiquement les chaînes de manière à restaurer les données/paramètres dans la carte des chaînes. • **ON**: lorsque l'option **Channel Rescan Message** est activée, le menu OSD indiquant qu'une nouvelle recherche des chaînes est en cours est présenté aux clients. • **OFF**: Lorsque l'option **Channel Rescan Message** est désactivée, le menu OSD n'est pas présenté aux clients.
	Pan Euro MHEG	• **OFF**: Si l'option **Pan Euro MHEG** est désactivée, la fonction MHEG s'exécute conformément aux spécifications du produit. (Par exemple, la fonction MHEG s'exécute en Angleterre, mais pas en France.) • **ON**: Si l'option **Pan Euro MHEG** est activée, la fonction MHEG est active, quelles que soient la région ou les spécifications du produit. (Même si la région ne prend pas en charge la fonction MHEG, celle-ci fonctionne si l'hôtel la prend en charge.)
	MyChannel	Activation ou désactivation de la fonction **My Channel**. • Cette fonction n'est pas disponible si le téléviseur est défini sur **Hospitality Mode** : **Standalone**, **SI Vendor** : **Smoovie**.

Options du menu Hotel Option		Description
Channel	Subtitle Auto On	Active/désactive la fonction qui affiche automatiquement les sous-titres dans un pays donné. Cette fonction est prise en charge sur les téléviseurs aptes à recevoir des émissions DVB diffusées en Europe. Elle est liée à la spécification de sous-titrage de la France. Les sous-titres fonctionnent d'après les paramètres des pays concernés, quel que soit l'état de la fonction**Subtitle Auto On**. • **ON**: lorsque la fonction **Subtitle Auto On** est activée, les spécifications de la France en matière de sous-titrage sont appliquées. • **OFF**: lorsque la fonction **Subtitle Auto On** est désactivée, les spécifications de la France en matière de sous-titrage ne sont pas appliquées.
	TTX Widescreen Mode	**ON**: Le flux TTX doit s'afficher au format 16:9. **OFF**: Le flux TTX doit s'afficher au format 4:3.
Menu OSD	Picture Menu Lock	Activation ou désactivation du menu **Image**.
	Menu Display	• **ON**: le menu principal est affiché. • **OFF**: le menu principal n'est pas affiché.
	Channel Menu Display	• **OFF**: le menu **Diffusion** est désactivé pour les clients. • **ON**: le menu **Diffusion** est activé pour les clients.
	Panel Button Lock	Activation ou désactivation des opérations effectuées à partir du bouton du contrôleur du téléviseur. • **Unlock**: déverrouille le bouton du contrôleur du téléviseur. • **Lock**: verrouille le bouton du contrôleur du téléviseur. • **OnlyPower**: verrouille le bouton du contrôleur du téléviseur, à l'exception de la fonction de mise hors tension.
Clock	Local Time	Sélectionnez la méthode de mise à jour des données de l'horloge. • **Standalone**: **Manual** / **TTX** / **Time Channel** • **Interactive**: **Manual** / **Auto** / **TTX** / **Time Channel** – **Manual**: l'heure est définie automatiquement à partir de la chaîne DTV ou manuellement par l'utilisateur lorsque le téléviseur est en mode **Standalone**. – **TTX**: Permet d'afficher les informations relatives à l'heure à partir du flux TTX. – **Time Channel**: L'horloge est réglée à partir de la chaîne sélectionnée.
	Timer Type	Permet d'activer ou de désactiver la fonction d'alarme. • **WakeUp**: Permet à la fonction d'alarme d'allumer l'appareil à l'heure définie. • **OnOff**: Désactivez la fonction d'alarme et activez ou désactivez la minuterie.
	Time Channel Type	Permet de sélectionner le type de chaîne pour la mise à jour des données de l'horloge. • Cette fonction est disponible uniquement si **Local Time** est défini sur **Time Channel**.
	Time Channel Num	Permet de sélectionner le numéro de la chaîne pour la mise à jour des données de l'horloge. • Cette fonction est disponible uniquement si **Local Time** est défini sur **Time Channel**.
Remote Jack Pack	HDMI Option	Permet de sélectionner la source HDMI du téléviseur branchée à la prise RPJ. (**HDMI1**/ **HDMI2**/**HDMI3**)
	HDMI Music Mode	Permet d'obtenir une sortie audio depuis un baladeur MP3 connecté à une source d'entrée HDMI. Lorsque ce mode est activé, le son du lecteur est diffusé via l'entrée HDMI du RJP, qu'il y ait ou non un signal vidéo. • Cette option est uniquement compatible avec le RJP Guestlink.

Options du menu Hotel Option		Description
External Source	USB Pop-up Screen	Lorsqu'un périphérique USB est connecté au téléviseur : • **Default**: une fenêtre contextuelle s'affiche. • **Automatic**: Cela affiche automatiquement le menu du contenu du périphérique USB. • **Disable**: aucune fenêtre contextuelle ni menu n'apparaît.
	External Source Banner	Si cette option est activée, le téléviseur affiche le **External Source Banner** (informations) lorsque vous modifiez l'entrée externe de la source du téléviseur, que vous appuyez sur la touche **SOURCE** de la télécommande ou que vous allumez le téléviseur. • **ON**: le **External Source Banner** (informations) est affiché sur l'écran du téléviseur. • **OFF**: le **External Source Banner** (informations) n'est pas affiché sur l'écran du téléviseur.
	Auto Source	• **ON**: lorsqu'une source d'entrée externe est branchée au téléviseur, celui-ci identifie et bascule automatiquement vers cette source d'entrée. • **OFF**: la fonction **Auto Source** est désactivée.
	Anynet+ Return Source	Sélection de la source vers laquelle revenir après l'arrêt d'une connexion Anynet+ (HDMI-CEC). • Cette fonction est particulièrement utile pour le Guestlink RJP.
Eco Solution	Power Saving Mode	Règle la luminosité du téléviseur afin de réduire la consommation d'énergie. • **OFF**: désactive la fonction d'économie d'énergie. • **Low**: met le téléviseur en mode d'économie d'énergie basse. • **Medium**: met le téléviseur en mode d'économie d'énergie moyenne. • **High**: met le téléviseur en mode d'économie d'énergie élevée.
Logo/ Message	Welcome Message	Affiche le message de bienvenue pendant 60 secondes lors de la mise sous tension du téléviseur.
	Edit Welcome Message	Modifie le message de bienvenue.
	Hospitality Logo	Définit la fonction **Hospitality Logo** sur **OFF**, **BMP**, **AVI**, **BOTH**. Si la fonction n'est pas définie sur **OFF**, le téléviseur s'allume, le logo s'affiche avant le signal provenant de la source initiale, pendant la durée indiquée via l'option **Logo Display Time**. • Le codec DivX n'est pas pris en charge.
	Hospitality Logo DL	Vous pouvez télécharger le logo de démarrage à partir du lecteur flash USB connecté. Conditions requises pour le fichier de logo du mode Hospitality : • Fichiers d'image ou vidéo uniquement. • Les fichiers image d'une taille maximale de 2 Mo sont pris en charge • Les fichiers vidéo d'une taille maximale de 50 Mo sont pris en charge • Le fichier ne peut être nommé qu'avec « samsung_image.* » ou « samsung_video.* ».
	Logo Display Time	Définition de la la durée d'affichage du **Hospitality Logo**. (3/5/7 secondes).
Cloning	Clone TV to USB	Copie les options actuelles du téléviseur sur un périphérique USB.
	Clone USB to TV	Copie sur le téléviseur les options précédemment enregistrées sur un périphérique USB.
	Setting Auto Initialize	Si vous définissez le paramètre **Setting Auto Initialize** sur **On**, les options du menu du téléviseur sont restaurées à leurs valeurs clonées initialement lorsque le téléviseur s'éteint puis se rallume.
System Manager		Vous offre un accès direct et immédiat au menu **System Manager**, par exemple **Heure**, **Langue**, **Modifier le code PIN**, etc. **System Manager** vous permet de régler le système du téléviseur et de personnaliser les paramètres pour votre environnement de diffusion.

Options du menu Hotel Option		Description
Security	Factory Lock	Désactivation de l'accès au menu **Hotel Option**. • **ON**: un mot de passe est nécessaire pour accéder au menu **Hotel Option**. • **OFF**: désactive cette fonction.
	Password Popup	Activation ou désactivation de la fenêtre contextuelle pour la saisie du mot de passe. Si cette option est désactivée, le téléviseur n'affiche pas la fenêtre contextuelle pour la saisie du mot de passe lors de l'accès au menu **Hotel Option**. Si elle est activée, la fenêtre contextuelle pour la saisie du mot de passe s'affiche.
	Password Input	Si cette fonction est activée, la fenêtre contextuelle pour la saisie du mot de passe s'affiche et demande un mot de passe à huit caractères. L'administrateur doit saisir un mot de passe avant d'appliquer ou de mettre à jour les préférences de sécurité. Après la saisie du mot de passe, les options telles que **Password Setting**, **Password Reset** et **Security Mode** sont accessibles.
	Password Setting	L'utilisateur peut modifier le mot de passe.
	Password Reset	Le mot de passe est réinitialisé et est maintenant "00000000".
	Security Mode	Procure une fonctionnalité d'administration protégée par mot de passe pour activer ou désactiver des fonctions du téléviseur pour lieux d'accueil, telles que **USB**, **HDMI**. Pour utiliser cette option, le **Security Mode** doit être activé. Une fois le **Security Mode** activé, les options telles que **USB**, **HDMI** sont automatiquement activées. Les options **Clone USB to TV** et **TV Reset** seront désactivées dans le menu **Hotel Option**.
	USB	Activation ou désactivation de l'accès USB. Si cette fonction est désactivée, l'accès aux supports USB est bloqué.
	HDMI	Activation ou désactivation de l'accès HDMI Si cette fonction est désactivée, Anynet, la source HDMI, les chaînes externes de type HDMI ne seront pas accessibles à l'utilisateur.
	TTX Security	Si cette option n'est pas activée, la fonctionnalité TTX ne fonctionne pas lorsque vous appuyez sur le bouton TTX de la télécommande.
DRM	DRM Mode	Configure la prise en charge DRM. • Cette fonction est disponible uniquement si **SI Vender** est défini sur Acentic. • **OFF**: Désactive la prise en charge DRM. • **LYNK DRM**: sélectionner pour activer la prise en charge de S-LYNK DRM CAS uniquement.

Options du menu Hotel Option		Description
System	Self Diagnosis for TV	Accès au menu **Diagnostic automatique**. • **Lancer le test de l'image** : Effectuez ce test si vous rencontrez un problème avec l'image de votre téléviseur. • **Lancer le test audio** : Effectuez ce test si vous rencontrez un problème avec le son de votre téléviseur. • **Informations de signal** : Affiche les informations du signal de diffusion numérique. • **Réinitialiser** : Permet de rétablir tous les paramètres d'usine du téléviseur, à l'exception des paramètres réseau. (Non disponible)
	Self Diagnosis for HTV	Vous permet de vérifier l'état de Pro:Idiom et sa communication avec SI STB ou SBB. Si vous rencontrez des problèmes avec la chaîne de cryptage Pro:idiom ou si la communication avec SI STB ou SBB ne fonctionne pas, utilisez cette fonction de diagnostic. Si la fonction **PI DTV Channel Key Loss (Pro:Idiom DTV Channel Key Loss)** semble défectueuse et que la chaîne de cryptage Pro:Idim ne parvient pas à lire le contenu, vérifiez d'abord les systèmes de diffusion liés au cryptage Pro:Idiom. Si vous ne rencontrez aucun problème avec vos systèmes de diffusion, contactez votre centre de services Samsung. Si la fonction **STB SI Vendor Setting** semble défectueuse et que la communication avec SI STB ou SBB ne fonctionne plus, vérifiez d'abord votre SI STB ou SBB. Si vous ne rencontrez aucun problème avec votre SI STB ou SBB, contactez votre centre de services Samsung.
	Software Update	Permet de mettre à niveau le logiciel du téléviseur à l'aide d'un lecteur flash USB.
	Sound Bar Out	Si la barre de son Samsung est connectée à ce téléviseur, cette option vous permet de sélectionner la sortie du téléviseur sur laquelle le son sera émis lorsque le téléviseur sera allumé. • **ON**: Lorsque le téléviseur est allumé, le son de ce dernier est automatiquement généré sur la barre de son seule. • **OFF**: Lorsque le téléviseur est allumé, le son du téléviseur est automatiquement émis par le haut-parleur de celui-ci.
	Contact Samsung	Affiche le site Web du centre de réparation Samsung associé, la version du logiciel et les informations d'adresse Mac.
	Standby LED	Permet de configurer les paramètres du témoin d'alimentation lorsque le téléviseur est en mode Veille. • **ON**: La LED est allumée. • **OFF**: La LED est éteinte.
	Boot Logo	Permet d'activer ou de désactiver l'affichage du logo Samsung au démarrage du téléviseur.
	TV Reset	Permet de réinitialiser tous les paramètres du téléviseur à leur valeur d'usine.
Home menu	Home Menu Display	Activez **menu d'accueil** en mode **Standalone** pour l'utilisateur. • **ON** : **menu d'accueil** activé. • **OFF** : **menu d'accueil** désactivé. En mode Standalone, vous pouvez rapidement accéder à diverses fonctionnalités (**Source**, **Media Play** etc.) et paramètres (**Format de l'image**, **Langue**, etc.).
	Home Menu Editor	Modification et gestion des fonctions de téléviseur à utiliser à partir du menu d'accueil.
	Home Menu Auto Start	Cette option permet de définir **menu d'accueil** comme premier écran pour l'utilisateur. • **ON** : **menu d'accueil** est le premier écran. • **OFF** : N'affichez pas **menu d'accueil** comme premier écran.

Options du menu Hotel Option		Description
REACH Solution	REACH RF Mode	Activation ou désactivation du **REACH RF Mode**. Lorsque cette option est activée, le téléviseur peut fonctionner avec le REACH Server (Modulator) via le câble RF.
	REACH Channel	Numéro PTC d'une chaîne câblée DTV pour la réception des données REACH lorsque le **REACH RF Mode** est activé. La valeur doit être la même que celle réglée sur le REACH Server (Modulator).
	Group ID	Permet de définir l'ID du groupe de téléviseurs afin de gérer des téléviseurs en groupes sur le REACH Server (Modulator).
	REACH Update Time	Permet de définir une heure spécifique pour recevoir et mettre à jour les données REACH à partir du REACH Server (Modulator). (Fonctionne lorsque le câble d'alimentation CA est branché et que l'alimentation est coupée.) • **OFF**: Vous pouvez désactiver la fonction**REACH Update Time**. • **12:00 am**: tous les jours à minuit • **2:00 am**: 2 h 00 • **12:00 pm**: Tous les jours à midi • **2:00 pm**: Tous les jours à 14 h
	REACH Update Immediate	Lorsque cette option est activée, le téléviseur reçoit et met à jour les données REACH à partir du REACH Server (Modulator) juste après la mise hors tension. (Fonctionne lorsque le câble d'alimentation CA est branché et que l'alimentation est coupée.)
	REACH Config Version	Affiche la version des données de configuration du téléviseur à partir du REACH Server.
Room Number		Vous pouvez régler le nombre de pièces pour l'emplacement du téléviseur.

- Consultez le manuel de chaque solution pour plus de détails sur les fonctions et paramètres des solutions, tels que REACH.
- REACH (Remote Enhanced Active Control for Hospitality) est une télécommande professionnelle et interactive qui vous permet de fournir à plusieurs centaines de téléviseurs de lieu d'accueil en même temps, via un câble RF, des mises à jour du micrologiciel du téléviseur, des données de clonage, des modifications de la carte des chaînes, du contenu, REACH, ainsi que du contenu TICKER. Les fonctions REACH sont uniquement disponibles en mode **Standalone**. Le produit REACH Server est vendu séparément. Reportez-vous au manuel REACH Server fourni avec le produit REACH Server pour plus d'informations sur le fonctionnement.

Message de bienvenue

Hotel Option (MUTE > 1 > 1 > 9 > Sélectionner) > Logo/Message > Welcome Message

La fonction **Welcome Message** affiche un message personnalisé à chaque allumage du téléviseur.

- Activez la fonction **Welcome Message** pour afficher le message à l'allumage du téléviseur.
- Vous pouvez définir le message de bienvenue et le modifier.
- Le message de bienvenue peut être modifié à l'aide du clavier qui apparaît à l'écran dans **Edit Welcome Message** (**Hotel Option** > **Logo/Message** > **Edit Welcome Message**).
- Utilisez les touches directionnelles de la télécommande pour saisir le titre et le message, puis sélectionnez **Enregistrer**.

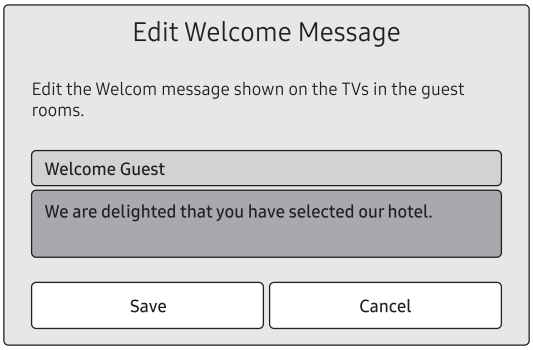

Hotel Logo [Logo de l'hôtel]

Hospitality Logo

Hotel Option (MUTE > 1 > 1 > 9 > Sélectionner) > Logo/Message > Hospitality Logo

La fonction **Hospitality Logo** affiche le logo de l'hôtel à l'allumage du téléviseur.

- Lorsque vous définissez **Hospitality Logo** sur **AVI** / **BMP** / **BOTH**, **Hospitality Logo DL** et **Logo Display Time** sont activés.
- Si un logo est stocké en mémoire et que l'option **Hospitality Logo** est définie sur **AVI** / **BMP** / **BOTH**, le logo s'affiche à l'allumage du téléviseur.
- Le logo n'apparaît pas lorsque la fonction **Hospitality Logo** est désactivée, même si l'image du logo a été chargée sur le téléviseur.

Téléchargement du logo

Hotel Option (MUTE > 1 > 1 > 9 > Sélectionner) > Logo/Message > Hospitality Logo DL

Cette option permet de télécharger le logo dans la mémoire du téléviseur à partir d'un périphérique USB.

- Un message vous demandant de patienter s'affiche pendant la copie de l'image sur le téléviseur.
- Un message vous informant que l'opération est terminée s'affiche lorsque la copie est terminée.
- Si l'opération échoue, un message vous l'indique également.
- Le message « Aucun périphérique USB » apparaît si aucun périphérique USB n'est connecté.
- Un message signalant l'absence de fichiers apparaît lorsqu'il n'y a pas de fichier à copier depuis le périphérique USB ou lorsque le format du fichier n'est pas valide.
- Si ce message apparaît alors qu'il y a un fichier de logo sur le périphérique USB, vérifiez le format du fichier.
- Format du fichier de logo
  - Le téléviseur prend en charge tous les formats de fichier.
  - Le nom de fichier doit être « samsung_image.* » et « samsung_video.* »
  - La taille de fichier maximale peut être de 50 Mo pour les modèles connectés (Smart).
  - Le téléviseur ne change ni la taille ni l'échelle de l'image.

Clonage USB

Hotel Option (MUTE > 1 > 1 > 9 > Sélectionner) > Cloning

La fonction de clonage USB permet de télécharger des paramètres configurés par l'utilisateur (Image, Son, Canal, et Hotel Option), depuis un téléviseur vers un périphérique USB, puis de les télécharger sur d'autres téléviseurs à partir du périphérique USB. Vous créez ainsi un fichier standard de paramètres que vous pouvez utiliser pour tous les téléviseurs de votre installation.

- Une fois le clonage terminé, certaines fonctionnalités sont appliquées lors de la remise sous tension du téléviseur.

Cloning TV to USB: copie les paramètres de menu enregistrés, depuis un téléviseur vers un périphérique USB

Hotel Option (MUTE > 1 > 1 > 9 > Sélectionner) > Cloning > Clone TV to USB

1. Insérez un périphérique USB dans le port USB situé à l'arrière du téléviseur.
2. Accédez au menu Hotel Option en appuyant sur ces touches dans l'ordre. (MUTE > 1 > 1 > 9 > Sélectionner)
3. Appuyez sur la touche directionnelle pointant vers le haut ou vers le bas pour sélectionner Clone TV to USB, puis appuyez sur la touche Sélectionner de la télécommande.
4. Le message de clonage s'affiche.

– Le dossier clone est appelé T-KTM2DEUCB.

– Les valeurs clonées comporte les valeurs du menu côté client (Luminosité, Format de l'image, Contraste, etc.) et le menu Hotel Option.

Cloning USB to TV: copie les paramètres de menu et les données de chaînes depuis un périphérique USB vers un téléviseur

Raccourci : Éteignez le téléviseur, insérez le périphérique USB, allumez le téléviseur, puis appuyez sur la touche **Sélectionner** de la télécommande pendant 5 secondes.

Pour cloner des données de la TV via le menu Hotel Option, procédez comme suit :

1. Éteignez le téléviseur.
2. Insérez le périphérique USB dans le port USB situé à l'arrière du téléviseur.
3. Allumez le téléviseur.
4. Accédez au menu **Hotel Option** en appuyant sur ces touches dans l'ordre. (**MUTE** > **1** > **1** > **9** > **Sélectionner**)
5. Appuyez sur la touche directionnelle pointant vers le haut ou vers le bas pour sélectionner **Clone USB to TV**, puis appuyez sur la touche **Sélectionner** de la télécommande.
6. Le message **Clone settings from USB to TV** s'affiche. Appuyez sur la touche **Sélectionner** de la télécommande.

– S'il n'y a pas de fichier à copier sur le périphérique USB ou si un message indiquant qu'il n'y a pas de fichier s'affiche, vérifiez le dossier sur votre périphérique USB.
– Le nom du dossier devrait être **T-KTM2DEUCB**.
– Vous trouverez sur les pages suivantes des tableaux qui répertorient les paramètres clonés dans le menu **Hotel Option**.

Condition préalable pour le clonage (point de contrôle)

- Le clonage doit être effectué entre des modèles identiques (même version de logiciel).
- Avant la clonage, tous les écrans doivent être mis à jour vers la dernière version en date (même version de logiciel).

Paramètres clonés dans le menu Hotel Option

- Selon le modèle, il est possible que certaines options de menu ne soient pas prises en charge.

Élément de menu		Sous-élément	Cloné ou non
Hospitality Mode		Standalone / Interactive	Oui
SI Vendor		Interactive mode : Samsung / 2M / Locatel / VDA / VDA-S / Acentic / Sustinere / Quadriga / ETV / IBahn / Magilink / Otrum / Siemens / Amino / MDC / Enseo Standalone mode : OFF / Movielink / Swisscom / Smoovie / SSCP	Oui
Power On	Power On Channel	User Defined / Last Saved	Oui
	Power On Channel Num	***	Oui
	Power On Channel Type	ATV / DTV / CATV / CDTV / SDTV	Oui
	Power On Volume	User Defined / Last Saved	Oui
	Power On Volume Num	0~100	Oui
	Min Volume	0~100	Oui
	Max Volume	0~100	Oui
	Power On Source	TV / HDMI1 / HDMI2 / HDMI3 / AV / COMP / Last Saved	Oui
	Power On Option	Power On / Standby / Last Option	Oui
Channel	Channel Setup	—	Non
	Channel Editor	—	Non
	Channel Bank Editor	—	Non
	Mixed Channel Map	ON / OFF	Oui
	Dynamic SI	ON / OFF	Oui
	Channel Rescan Message	ON / OFF	Oui
	Pan Euro MHEG	ON / OFF	Oui
	MyChannel	ON / OFF	Oui
	Subtitle Auto On	ON / OFF	Oui
	TTX Widescreen Mode	ON / OFF	Oui
Menu OSD	Picture Menu Lock	ON / OFF	Oui
	Menu Display	ON / OFF	Oui
	Channel Menu Display	ON / OFF	Oui
	Panel Button Lock	Unlock / Lock / OnlyPower	Oui

Élément de menu		Sous-élément	Cloné ou non
Clock	Local Time	Standalone: Manual / TTX / Time Channel Interactive: Manual / Auto / TTX / Time Channel	Oui
	Timer Type	WakeUp / OnOff	Oui
	Time Channel Type	DTV / CDTV / SDTV	Oui
	Time Channel Num	***	
Remote Jack Pack	HDMI Option	HDMI1 / HDMI2 / HDMI3	Oui
	HDMI Music Mode	ON / OFF	Oui
External Source	USB Pop-up Screen	Default / Automatic / Disable	Oui
	External Source Banner	ON / OFF	Oui
	Auto Source	ON / OFF	Oui
	Anynet+Return Source	Power On Src / Last Source / La liste des sources de chaque modèle (TV, HDMI1, HDMI2, etc.)	Oui
Eco Solution	Power Saving Mode	OFF / Low / Medium / High	Oui
Logo / Message	Welcome Message	ON / OFF	Oui
	Edit Welcome Message	—	Oui
	Hospitality Logo	OFF / BMP / AVI / BOTH	Oui
	Hospitality Logo DL	—	Oui
	Logo Display Time	3 second / 5 second / 7 second	Oui
Cloning	Clone TV to USB	—	Non
	Clone USB to TV	—	Non
	Setting Auto Intialize	ON / OFF	Oui
System Manager		—	Non
Security	FactoryLock	ON / OFF	Oui
	Password Popup	ON / OFF	Oui
	Password Input	—	Non
	Password Setting	—	Oui
	Password Reset	—	Non
	Security Mode	ON / OFF	Oui
	USB	Enable / Disable	Oui
	HDMI	Enable / Disable	Oui
	TTX Security	Enable / Disable	Oui

Élément de menu			Sous-élément	Cloné ou non
DRM	DRM Mode		OFF / LYNK DRM	Oui
System	Self Diagnosis for TV		—	Non
	Self Diagnosis for HTV	STB SI Vendor Setting	Si Name Sucess / Failure	Non
		Bathroom AMP	Sucess / Failure	
		RTC	Sucess / Failure	
	Software Update		—	Non
	Sound Bar Out		ON / OFF	Oui
	Contact Samsung		—	Non
	Standby LED		ON / OFF	Oui
	Boot Logo		ON / OFF	Oui
	TV Reset		—	Non
Home Menu	Home Menu Display		ON / OFF	Oui
	Home Menu Editor		—	Oui
	Home Menu Auto Start		ON / OFF	Oui
REACH Solution	REACH RF Mode		ON / OFF	Oui
	REACH Channel		***	Oui
	Group ID		ALL, 1 - 511	Non
	REACH Update Time		OFF / 12:00 am / 2:00 am / 12:00 pm / 2:00 pm	Oui
	REACH Update Immediate		ON / OFF	Oui
	REACH Config Version		—	Non
Room Number			—	Non

Fonction Setting Auto Initialize

Hotel Option (MUTE > 1 > 1 > 9 > **Sélectionner** ⏎) > **Cloning** > **Setting Auto Initialize**

Lorsque vous clonez les paramètres d'un téléviseur à l'autre, vous clonez les paramètres du menu côté client et du menu côté hôtel : **Image**, **Son**, **Canal** et menu **Hotel Option**. Cela vous permet de définir la quasi-totalité des valeurs de menu sur vos téléviseurs d'accueil aux mêmes paramètres standards. Si vous autorisez les clients à accéder aux menus côté client, par exemple au menu **Image**, ils peuvent modifier les paramètres de ces menus, de sorte qu'ils perdent leur caractère standard. Si vous activez la fonction **Setting Auto Initialize**, le téléviseur initialise automatiquement toutes les valeurs du menu côté client en restaurant les valeurs standard clonées, lorsque le téléviseur est éteint, puis rallumé. Notez que **Setting Auto Initialize** fonctionne uniquement sur les valeurs clonées côté client. Les réglages qui n'ont pas été clonés sont ignorés.

Le tableau ci-dessous répertorie les paramètres qui sont restaurés à leurs valeurs clonées lorsque vous activez la fonction **Setting Auto Initialize**.

- Selon le modèle, il est possible que certaines options de menu ne soient pas prises en charge.

Élément de menu			
Image	Mode Image		
	Paramètres de format de l'image	Format de l'image	
		Ajuster à écran	
		Zoom et position	
	Paramètres expert	Rétroéclairage	
		Luminosité	
		Contraste	
		Netteté	
		Couleur	
		Teinte (V/R)	
		Appliquer les paramètres d'image	
		Digital Clean View	
		Paramètres Auto Motion Plus	Auto Motion Plus
			Réduc. vibrations
			LED Clear Motion
		Amélioration des contrastes	
		Mode Film	
		Nuance des couleurs	

Élément de menu				
Image	Paramètres expert	Balance blancs	2 Points	Régl. Rouge
				Régl. vert
				Régl. bleu
				Aj. Rouge
				Aj. Vert
				Aj. Bleu
			Paramètres 20 points	20 Points
				Intervalle
				Rouge
				Vert
				Bleu
		Gamma		
		RVB uniquement		
		Paramètres de l'espace de couleurs	Espace de couleur	
			Couleur	
			Rouge	
			Vert	
			Bleu	
Son	Sortie son			
	Mode Son			
	Paramètres expert	Balance		
		Égaliseur		
		Format d'entrée audio HDMI		
		Format de sortie audio numérique		
		Retard Audio		
		Volume auto		
		Retour son		

Élément de menu			
Diffusion	Recherche automatique		
	Antenne		
	Contrôle Parental		
	Interface commune	CI Menu	
		Infos sur l'application	
		Mode décryptage	
	Son double		
	Paramètres expert	Options audio	
Général	Réseau	État du réseau	
		Soft AP	Soft AP
			Code de sécurité
			Réinitial. clé de sécurité
			Wi-Fi
		Ouvrir les paramètres réseau	
		Réinitialiser le réseau	
		Gestionnaire de certificats WPA	
		Paramètres expert	IPv6
			Etat IPv6
	Gestionnaire système	Heure	Horloge
			Veille
			Alarme
		Langue	
		Nom du périphérique	
		Modifier le code PIN	
		Temps protection auto	
		Sécurité intelligente	Rechercher
			Liste isolée

Élément de menu				
Général	Gestionnaire de périphériques externes	Anynet+ (HDMI-CEC)		
		Mode Jeu		
		HDMI UHD Color		
		Niveau de noir HDMI		
		Gestionnaire du périphériques d'entrée	Liste de périphériques Bluetooth	
			Langue du clavier	
			Type de clavier	
		Gestionnaire de connexion des périphériques	Notification d'accès	
			Liste d'appareils	
	Solution Éco	Détection de la lumière ambiante		
		Rétroéclairage minimal		
		Mode éco		
		Luminosité du mouvement		
		Mise hors tension automatique		
	Accessibilité	Paramètres du guide vocal	Guide vocal	
			Volume	
			Vitesse	
			Son	
		Paramètres de description audio	Description audio	
			Volume de description audio	
			Contraste élevé	
			Echelle de gris	
			Inversion des couleurs	
			Agrandir	
			Param. de sous-titre	Sous-titres
				Mode sous-titre
				Langue des sous-titres
				Langue princ. sous-titres
				Langue sec. sous-titres
			Sortie audio multiple	

Mise à jour du logiciel du téléviseur

Ne mettez PAS le téléviseur hors tension tant que la procédure de mise à jour n'est pas terminée. Une fois la mise à jour du logiciel terminée, le téléviseur s'éteint et se rallume automatiquement. Après une mise à jour du logiciel, les valeurs par défaut des paramètres audio et vidéo seront rétablies. Nous vous recommandons de cloner les paramètres du téléviseur de manière à pouvoir les rétablir facilement après la mise à niveau.

- Pour plus d'informations sur la fonction de clonage USB, consultez la page 36.

Mise à jour via un périphérique USB

Pour mettre à jour le logiciel du téléviseur, procédez comme suit :

1. Insérez un lecteur flash USB contenant le fichier de mise à jour du logiciel dans le port USB du téléviseur.
2. Démarrez la **Mettre à jour maintenant**. (**MENU** > **Assistance** > **Mise à jour du logiciel** > **Mettre à jour maintenant**)
3. Le téléviseur affiche un message contextuel qui vérifie la version mise à jour.
4. Déplacez la sélection sur **OK**, puis appuyez sur la touche **Sélectionner** de la télécommande.

– Veillez à ne pas interrompre l'alimentation, ni retirer la clé USB pendant l'application des mises à niveau. Une fois la mise à niveau du logiciel terminée, le téléviseur s'éteint puis se rallume automatiquement. Vérifiez la version du logiciel une fois la mise à niveau terminée.

09 Utilisation d'une télécommande multicode

Une télécommande multicode est une télécommande spéciale conçue pour commander plusieurs téléviseurs. Cette fonctionnalité peut s'avérer utile dans un lieu où plusieurs téléviseurs sont installés.
Vous pouvez commander jusqu'à 10 téléviseurs avec un code d'identification différent, sans conflit entre les téléviseurs. Les numéros d'identification sont affichés sur le menu OSD de chaque téléviseur.
Le code d'identification initial de chaque téléviseur est 0.

- Vous pouvez définir et réinitialiser le code d'identification en mode TV analogique ou en mode PC. (Non disponible en mode DTV.)
- Le code d'identification peut être n'importe quel chiffre compris entre 0 et 9.
- Pour définir le code d'identification d'un téléviseur, procédez comme suit :

1. Pointez la télécommande vers le téléviseur et appuyez simultanément sur les touches MUTE et RETURN pendant plus de 7 secondes. Lorsque vous relâchez les touches, le téléviseur affiche le code actuel au milieu de l'écran et un message apparaît.
2. Sur la télécommande, appuyez sur le chiffre correspondant au numéro à attribuer au téléviseur. Le téléviseur affiche un message.
3. Après l'affichage de ce message, si vous appuyez sur 1, le code d'identification 1 est attribué au téléviseur et à la télécommande.

– Le téléviseur ne peut être commandé que par une télécommande possédant le même code d'identification (code 1).
– Pour réinitialiser le code d'identification, appuyez simultanément sur les touches MUTE et EXIT pendant plus de 7 secondes. Lorsque vous relâchez les touches, les codes d'identification du téléviseur et de la télécommande sont redéfinis sur 0.

10 Paramétrage de la Soundbar

Barre de son et téléviseurs pour lieux d'accueil Samsung

- Les barres de son et les téléviseurs pour lieux d'accueil Samsung prennent en charge la fonctionnalité ARC. Si vous connectez une barre de son Samsung compatible à un téléviseur pour lieux d'accueil Samsung compatible au moyen d'un câble HDMI, les clients peuvent écouter le téléviseur sur la barre de son.
- L'option **Sound bar Out** du menu **Hotel Option** vous permet de contrôler l'emplacement de sortie du son à l'allumage du téléviseur.
  - **Hotel Option** (**MUTE** > **1** > **1** > **9** > **Sélectionner**) > **System** > **Sound Bar Out**
- Si **Sound bar Out** est activé, le son du téléviseur est dirigé automatiquement vers la barre de son lorsque le téléviseur est allumé.
- Si l'option **Sound bar Out** est désactivée, le son du téléviseur est automatiquement dirigé uniquement vers le haut-parleur du téléviseur, chaque fois que ce dernier est allumé.
- Utilisez la Soundbar Samsung qui prend en charge la fonction ARC.

Définition de la barre de son en mode Hotel

1. Définissez les options suivantes dans **Hotel Option** (**MUTE** > **1** > **1** > **9** > **Sélectionner**) :
   - **System** > **Sound Bar Out** > **ON**
   - **Power On** > **Power On Volume** > **User Defined**
   - **Power On** > **Power On Volume Num** > Supérieur à **0**
   - **Power On** > **Max Volume** > Supérieur à **0**
2. Connectez un câble HDMI entre le port HDMI OUT de la barre de son et le port HDMI (prenant en charge ARC) du téléviseur pour lieux d'accueil.
3. Lorsque la barre de son est connectée au téléviseur et que celui-ci s'allume, la barre de son le détecte automatiquement et passe automatiquement en mode Hotel.

Fonctionnalités de la barre de son en mode Hotel

- Mise sous tension/hors tension synchronisée avec le téléviseur.
- La fonction HDMI-CEC est activée par défaut.
- Disponible uniquement via le port HDMI OUT.
- Désactive la touche « Input mode » sur le VFD pour éviter les changements inopinés de source audio.
- Récupère les paramètres réglables **Power On** et **Max Volume** à partir du menu **Hotel Option** du téléviseur. Toutefois, les valeurs des paramètres **Power On Volume** et **Max Volume** de la Soundbar correspondent à la moitié des valeurs des paramètres **Power On Volume** et **Max Volume** du menu **Hotel Option** du téléviseur.
  - Si, sur le téléviseur, **Power On Volume** = **20** et **Max Volume** = **90**, alors, sur la Soundbar, **Power On Volume** = **10** et **Max Volume** = **45**.
- Pour utiliser le **Guide vocal** quand un appareil externe est connecté à la prise **DIGITAL AUDIO OUT (OPTICAL)** ou **HDMI IN (ARC)**, assurez-vous de sélectionner **PCM** ou **Dolby Digital** sous **MENU** > **Son** > **Paramètres expert** > **Format de sortie audio numérique**.
  - Les formats audio peuvent différer en fonction de l'appareil externe.

11 Modification des chaînes

Channel Bank Editor (téléviseurs Smoovie uniquement)

L'option **Channel Bank Editor** combinée avec une télécommande SMOOVIE vous permet de définir les chaînes auxquelles les clients ont accès. **Channel Bank Editor** procure trois banques de chaînes et vous permet de sélectionner les chaînes qui seront accessibles dans chaque banque. La télécommande SMOOVIE comporte des cartes de banque pouvant être installées et correspondant aux banques de chaînes de l'option **Channel Bank Editor**. Les télécommandes autorisent uniquement l'accès aux chaînes de banque de chaînes qui correspondent à la carte installée. Les chaînes accessibles aux clients dépendent ainsi de la carte de banque installée sur leur télécommande SMOOVIE.

Définition de l'option Channel Bank Editor sous le mode Standalone

1. Appuyez sur les touches **MUTE** > **1** > **1** > **9** > **Sélectionner** de la télécommande pour accéder au menu **Hotel Option**.
2. Accédez à **SI vendor**, puis sélectionnez **Smoovie**.
3. Accédez à **Channel** > **Channel Bank Editor**. Appuyez sur la touche **Sélectionner** de la télécommande.
4. Accédez à **Channel Bank Editor**. Modifiez la banque de chaînes.
   - **Bank1** (Chaîne gratuite) : sélectionnez les chaînes qui seront accessibles avec une télécommande sans carte.
   - **Bank2** (Carte familiale - Verte) : sélectionnez les chaînes qui seront accessibles avec une télécommande dotée d'une carte verte (GREEN CARD).
   - **Bank3** (Carte adulte - Rouge) : sélectionnez les chaînes qui seront accessibles avec une télécommande dotée d'une carte rouge (RED CARD).

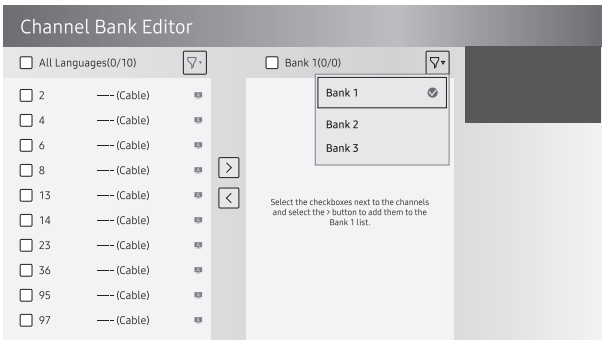

Informations concernant les télécommandes SMOOVIE

- Si vous sélectionnez **SMOOVIE** comme **SI vendor**, vous devez aussi utiliser des télécommandes SMOOVIE dans votre installation.
- Les clients qui disposent d'une télécommande sans carte peuvent uniquement regarder les chaînes de la **Bank 1**.
- Les clients qui utilisent les touches numériques de la télécommande pour changer de chaînes peuvent uniquement regarder les chaînes de la **Bank 1**.
- Les clients dotés de cartes vertes (Green) ou rouge (Red) doivent utiliser les touches directionnelles pointant vers le haut et vers le bas pour changer de chaînes.
- Les clients peuvent uniquement regarder des chaînes qui se trouvent sur la liste de chaînes de la **Bank 1** du **Guide** ou sur la **Liste des chaînes**.

Étapes de configuration de Smoovie

1. Effectuez la configuration initiale
2. Le téléviseur affiche le menu **Hotel Option**.
   - Si la configuration initiale est terminée, accédez au menu **Hotel Option**. (**MUTE** > **1** > **1** > **9** > **Sélectionner**)
3. Sélectionnez le type de chaînes. (**Power On** > **Power On Channel Type**)
   - **ATV** ou **DTV** pour les connexions hertziennes
   - **CATV** ou **CDTV** pour les connexions câblées
4. Sélectionnez **Smoovie** dans le menu **SI Vendor**.
5. Sélectionnez **Channel Setup** (**Channel**> **Channel Setup**).
6. permet de sélectionner **Hertzien** ou **Câble**.
7. Définissez des chaînes dans **Channel Bank Editor** (**Channel** > **Channel Bank Editor**).
8. Éteignez, puis rallumez le téléviseur. Ce dernier est alors prêt à être utilisé par les clients.

L'utilisation du Channel Editor

Hotel Option (**MUTE** > **1** > **1** > **9** > **Sélectionner**) > **Channel** > **Channel Editor**

Channel Editor permet de modifier les chaînes stockées dans la mémoire du téléviseur.

- Modifiez le numéro et le nom des chaînes, la langue et le genre de la chaîne, et supprimez des chaînes.
  - Cette fonction est activée lorsque **My Channel** est définie sur **On** dans le menu **Hotel Option**. (**Hotel Option** (**MUTE** > **1** > **1** > **9** > **Sélectionner**) > **Channel** > **My Channel**)
- Permet d'appliquer l'option **Ecran off** aux chaînes que vous sélectionnez. La fonction **Ecran off** permet de couper la vidéo d'une chaîne et de ne diffuser que le son, tout en affichant l'icône d'un écran noir à l'écran.
- L'option **Channel Editor** vous permet également de consulter facilement des informations sur chaque chaîne, sans avoir à afficher la chaîne directement.

Procédure générale pour l'utilisation de l'option Channel Editor en mode Standalone

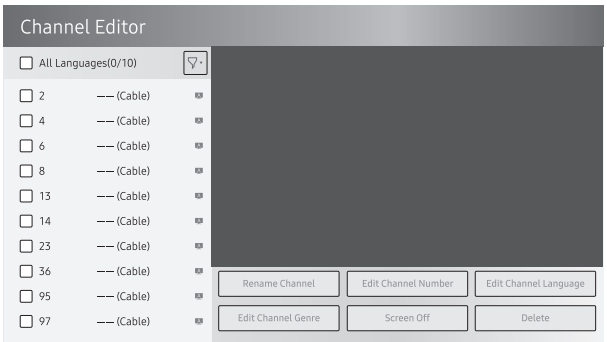

1. Exécutez **Channel Setup** (**Channel** > **Channel Setup**) dans le menu **Hotel Option**.
2. Accédez à **Channel Editor** (**Channel** > **Channel Editor**) dans le menu **Hotel Option**.
3. Sur une feuille de papier, dressez la liste des chaînes que souhaitez avoir, dans l'ordre voulu.
4. Réorganisez les chaînes et modifiez leur nom en fonction de la liste créée à l'étape 3.
5. Appuyez sur la touche **EXIT** ou **RETURN** pour quitter le menu.

Modification du numéro d'une chaîne

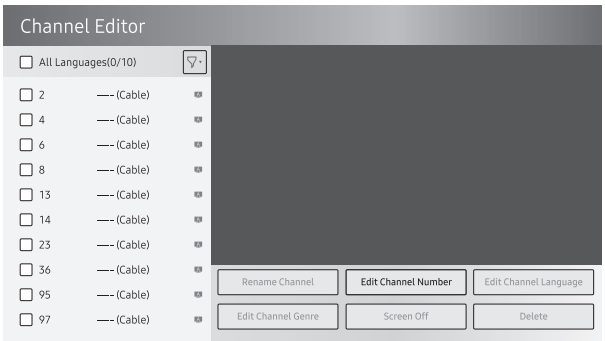

Modifiez le numéro d'une chaîne que vous avez sélectionnée. Pour modifier le numéro de chaîne, procédez comme suit :

1. Sélectionnez une chaîne sur l'écran **Channel Edit**.
2. Utilisez les touches directionnelles de la télécommande, déplacez la sélection sur **Modif. num. chaîne**, puis appuyez sur la touche **Sélectionner**.
3. Sur la télécommande, utilisez les touches directionnelles pointant vers le haut et vers le bas pour modifier le numéro de la chaîne.
4. Une fois terminé, sélectionnez **OK**, puis appuyez sur la touche **Sélectionner** de la télécommande.
   – Lorsque vous modifiez le numéro d'une chaîne, les informations concernant cette dernière sont automatiquement mises à jour.

Modification du nom d'une chaîne

Modifiez le nom de la chaîne que vous avez sélectionnée. Pour modifier le nom de chaîne, procédez comme suit :

1. Sélectionnez une chaîne sur l'écran **Channel Edit**.
2. Utilisez les touches directionnelles de la télécommande, déplacez la sélection sur **Renom. chaîne**, puis appuyez sur la touche **Sélectionner**.
3. Utilisez le clavier d'écran qui apparaît pour saisir le nouveau nom pour la chaîne. Utilisez les touches directionnelles de la télécommande pour sélectionner une lettre ou un chiffre, puis appuyez sur la touche **Sélectionner**. Répétez la procédure pour chaque lettre ou chiffre que vous souhaitez sélectionner.
4. Une fois terminé, sélectionnez **Terminé** en bas de l'écran, puis appuyez sur la touche **Sélectionner** de la télécommande.

Attribution d'un numéro de chaîne à un périphérique externe

Les sources des périphériques externes du téléviseur sont affichées à la dernière page du menu **Channel Editor** comme présenté ci-dessous.

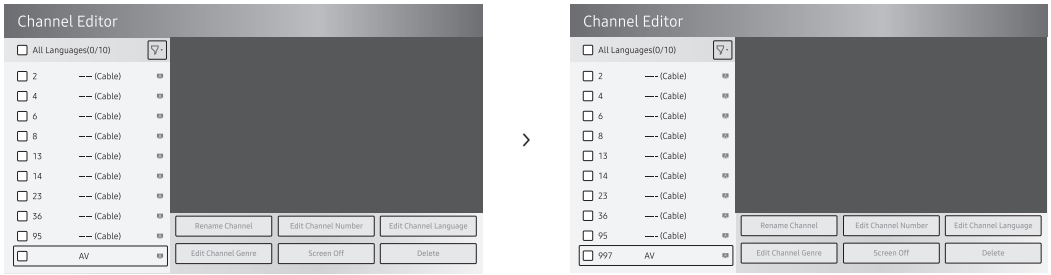

1. Sélectionnez une source de périphérique externe sur l'écran **Channel Edit**.
2. Utilisez les touches directionnelles de la télécommande, déplacez la sélection sur **Modif. num. chaîne**, puis appuyez sur la touche **Sélectionner**.
3. Sur la télécommande, utilisez les touches directionnelles pointant vers le haut et vers le bas pour attribuer un numéro de chaîne.
4. Une fois terminé, sélectionnez **OK**, puis appuyez sur la touche **Sélectionner** de la télécommande.

– Une fois qu'un numéro de chaîne a été attribué à un périphérique externe, vous pouvez accéder à ce dernier sans ouvrir le menu source du téléviseur.

12 Dispositif antivol Kensington

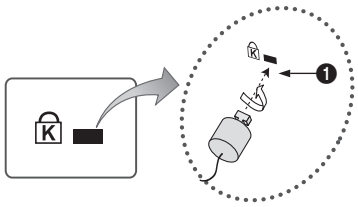

Le verrou Kensington est un dispositif permettant de fixer physiquement un téléviseur à un emplacement lorsqu'il est utilisé dans un endroit public. L'aspect du verrou et la méthode de verrouillage peuvent différer de l'illustration de droite, en fonction du fabricant. Reportez-vous au manuel fourni avec le dispositif de verrouillage Kensington pour des informations complémentaires sur l'utilisation.

- La fente de verrouillage Kensington n'est disponible que sur le modèle HG43ET670U.

Le dispositif de verrouillage Kensington n'est pas fourni par Samsung.

- Localisez l'icône à l'arrière du téléviseur. La fente du verrou Kensington est située à côté de l'icône

Pour verrouiller le produit, procédez comme suit :

1. Enroulez le câble de verrouillage Kensington autour d'un objet fixe de grandes dimensions, tel qu'un bureau ou une chaise.
2. Faites passer l'extrémité du câble avec le dispositif de verrouillage dans la boucle du câble de verrouillage Kensington.
3. Insérez le dispositif de verrouillage dans la fente du verrou Kensington du produit ❶.
4. Fermez le dispositif de verrouillage.

– Ces instructions sont d'ordre général. Pour les instructions exactes, reportez-vous au manuel fourni avec le dispositif de verrouillage.
– Le dispositif de verrouillage est vendu séparément.
– L'emplacement de la fente du verrou Kensington peut varier en fonction du modèle de téléviseur.

13 Spécifications et informations supplémentaires

Caractéristiques techniques

Nom du modèle	HG43ET670U	HG50ET670U
Résolution de l'affichage	3840 x 2160	3840 x 2160
Taille de l'écran Mesuré en diagonale	43 pouces 108 cm	50 pouces 125 cm
Son (Sortie)	20 W	20 W
Socle pivotant (gauche/droite)	20° / 60° / 90°	20° / 60° / 90°
Dimensions (L x H x P) Corps Avec socle	 963,9 x 558,9 x 59,6 mm 963,9 x 610,9 x 226,5 mm	 1116,8 x 644,2 x 59,9 mm 1116,8 x 696,8 x 226,5 mm
Poids Sans socle Avec socle	 8,6 kg 11,8 kg	 11,9 kg 15,1 kg

Nom du modèle	HG55ET670U
Résolution de l'affichage	3840 x 2160
Taille de l'écran Mesuré en diagonale	55 pouces 138 cm
Son (Sortie)	20 W
Socle pivotant (gauche/droite)	20° / 60° / 90°
Dimensions (L x H x P) Corps Avec socle	 1230,5 x 707,2 x 59,9 mm 1230,5 x 759,8 x 226,5 mm
Poids Sans socle Avec socle	 14,3 kg 17,5 kg

Conditions ambiantes

Température de fonctionnement	10°C à 40°C (50°F à 104°F)
Humidité de fonctionnement	10 à 80 %, sans condensation
Température de stockage	-20°C à 45°C (-4°F à 113°F)
Humidité de stockage	5 à 95 %, sans condensation

Remarques

- La conception et les spécifications peuvent être modifiées sans préavis.
- Pour plus d'informations sur l'alimentation et la consommation, reportez-vous à l'étiquette de classification apposée sur le produit.
- Vous pouvez voir la plaque signalétique attachée à l'arrière du téléviseur. (Sur certains modèles, vous pouvez voir la plaque signalétique à l'intérieur de la coque de protection.)
- La consommation de courant normale est mesurée selon la norme CEI 62087.

Pour accéder à l'enregistrement du modèle dans la base EPREL :

1. Allez à l'adresse https://eprel.ec.europa.eu
2. Relevez la référence du modèle sur l'étiquette énergétique du produit et saisissez-la dans le champ de recherche
3. Les informations sur l'étiquetage énergétique du modèle s'affichent

* Vous pouvez accéder directement aux informations concernant le produit via l'adresse https://eprel.ec.europa.eu/qr/##### (n° d'enregistrement)
Le numéro d'enregistrement figure sur l'étiquette énergétique apposée sur votre produit.

Réduction de la consommation d'énergie

Lorsque vous éteignez le téléviseur, il passe en mode veille. En mode veille, le téléviseur continue à consommer une petite quantité de courant. Pour réduire la consommation d'énergie, débranchez le cordon d'alimentation lorsque vous prévoyez de ne pas utiliser le téléviseur pendant une période prolongée.

Résolutions prises en charge pour les signaux d'entrée UHD

- Résolution : 3 840 x 2 160p, 4 096 x 2 160p
  - Une connexion HDMI dont le paramètre **HDMI UHD Color** est défini sur **Arrêt** prend en charge les signaux en entrée 4:2:0 jusqu'à UHD 50P/60P. Une connexion dont le paramètre **HDMI UHD Color** est défini sur **Activé** prend en charge les signaux en entrée 4:4:4 et 4:2:2 jusqu'à UHD 50P/60P.
  - **MENU** > **Général** > **Gestionnaire de périphériques externes** > **HDMI UHD Color**

Si l'option HDMI UHD Color est désactivée

Fréquence d'images (i/s)	RGB	YCbCr 4:4:4	YCbCr 4:2:2	YCbCr 4:2:0
24 / 25 / 30	O	O	O	-
50 / 60	-	-	-	O

Si l'option HDMI UHD Color est activée

Fréquence d'images (i/s)	RGB	YCbCr 4:4:4	YCbCr 4:2:2	YCbCr 4:2:0
24 / 25 / 30	O	O	O	-
50 / 60	O	O	O	O

Résolution de l'affichage

Lorsque vous utilisez votre téléviseur comme écran d'ordinateur, vous pouvez aussi sélectionner l'une des résolutions standard figurant dans la colonne Résolution. Le téléviseur réglera automatiquement la résolution choisie.

Mode	Résolution	Format d'affichage	Fréquence horizontale (KHz)	Fréquence verticale (Hz)	Fréquence d'horloge (MHz)	Polarité (horizontale/ verticale)
IBM	720 x 400	70 Hz	31,469	70,087	28,322	-/+
MAC	640 x 480	67 Hz	35,000	66,667	30,240	-/-
	832 x 624	75 Hz	49,726	74,551	57,284	-/-
	1152 x 870	75 Hz	68,681	75,062	100,000	-/-
VESA DMT	640 x 480	60 Hz	31,469	59,940	25,175	- / -
	640 x 480	72 Hz	37,861	72,809	31,500	- / -
	640 x 480	75 Hz	37,500	75,000	31,500	- / -
	800 x 600	60 Hz	37,879	60,317	40,000	+ / +
	800 x 600	72 Hz	48,077	72,188	50,000	+ / +
	800 x 600	75 Hz	46,875	75,000	49,500	+ / +
	1024 x 768	60 Hz	48,363	60,004	65,000	- / -
	1024 x 768	70 Hz	56,476	70,069	75,000	- / -
	1024 x 768	75 Hz	60,023	75,029	78,750	+ / +
	1152 x 864	75 Hz	67,500	75,000	108,000	+ / +
	1280 x 720	60 Hz	45,000	60,000	74,250	+ / +
	1280 x 800	60 Hz	49,702	59,810	83,500	- / +
	1280 x 1024	60 Hz	63,981	60,020	108,000	+ / +
	1280 x 1024	75 Hz	79,976	75,025	135,000	+ / +
	1366 x 768	60 Hz	47,712	59,790	85,500	+ / +
	1440 x 900	60 Hz	55,935	59,887	106,500	- / +
	1600 x 900RB	60 Hz	60,000	60,000	108,000	+ / +
	1680 x 1050	60 Hz	65,290	59,954	146,250	- / +
	1920 x 1080	60 Hz	67,500	60,000	148,500	+ / +
	1920 x 1200	60 Hz	74,556	59,885	193,250	- / +

Mode	Résolution	Format d'affichage	Fréquence horizontale (KHz)	Fréquence verticale (Hz)	Fréquence d'horloge (MHz)	Polarité (horizontale/ verticale)
CEA-861	720(1440) x 576i	50 Hz	15,625	50,000	27,000	- / -
	720(1440) x 480i	60 Hz	15,734	59,940	27,000	- / -
	720 x 576	50 Hz	31,250	50,000	27,000	- / -
	720 x 480	60 Hz	31,469	59,940	27,000	- / -
	1280 x 720	50 Hz	37,500	50,000	74,250	+ / +
	1280 x 720	60 Hz	45,000	60,000	74,250	+ / +
	1920 x 1080i	50 Hz	28,125	50,000	74,250	+ / +
	1920 x 1080i	60 Hz	33,750	60,000	74,250	+ / +
	1920 x 1080	24 Hz	27,000	24,000	74,250	+ / +
	1920 x 1080	25 Hz	28,125	25,000	74,250	+ / +
	1920 x 1080	30 Hz	33,750	30,000	74,250	+ / +
	1920 x 1080	50 Hz	56,250	50,000	148,500	+ / +
	1920 x 1080	60 Hz	67,500	60,000	148,500	+ / +
	3840 x 2160	24 Hz	54,000	24,000	297,000	+ / +
	3840 x 2160	25 Hz	56,250	25,000	297,000	+ / +
	3840 x 2160	30 Hz	67,500	30,000	297,000	+ / +
	3840 x 2160	50 Hz	112,500	50,000	594,000	+ / +
	3840 x 2160	60 Hz	135,000	60,000	594,000	+ / +
	4096 x 2160	24 Hz	54,000	24,000	297,000	+ / +
	4096 x 2160	25 Hz	56,250	25,000	297,000	+ / +
	4096 x 2160	30 Hz	67,500	30,000	297,000	+ / +
	4096 x 2160	50 Hz	112,500	50,000	594,000	+ / +
	4096 x 2160	60 Hz	135,000	60,000	594,000	+ / +
HDMI	3840 x 2160	30 Hz	67,500	30,000	297,000	+ / +
	3840 x 2160	25 Hz	56,250	25,000	297,000	+ / +
	3840 x 2160	24 Hz	54,000	24,000	297,000	+ / +
	4096 x 2160	24 Hz	54,000	24,000	297,000	+ / +

- Le mode entrelacé n'est pas pris en charge.
- Le téléviseur peut fonctionner de façon anormale si vous ne sélectionnez pas un format vidéo standard.
- Les modes Separate et Composite sont pris en charge. La synchronisation sur le vert (SOG) n'est pas prise en charge.

Dimensions

Vue de face / Vue de côté

L'image affichée peut varier en fonction du modèle.

- 43"

(Unité : mm)

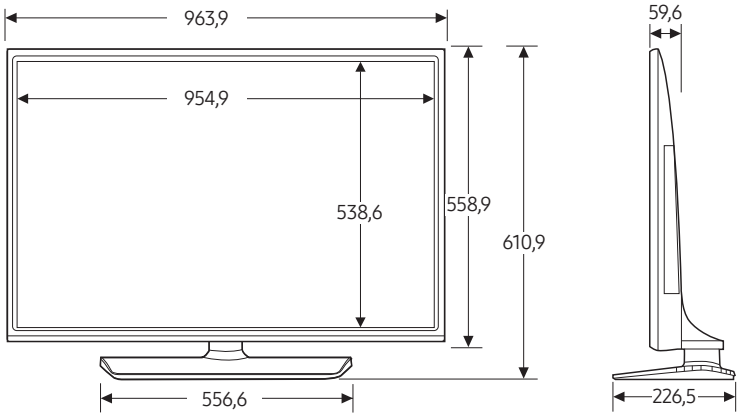

- 50"

(Unité : mm)

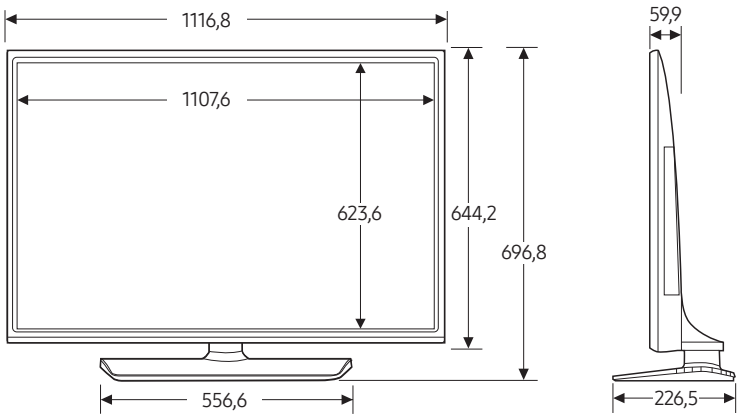

- 55"

(Unité : mm)

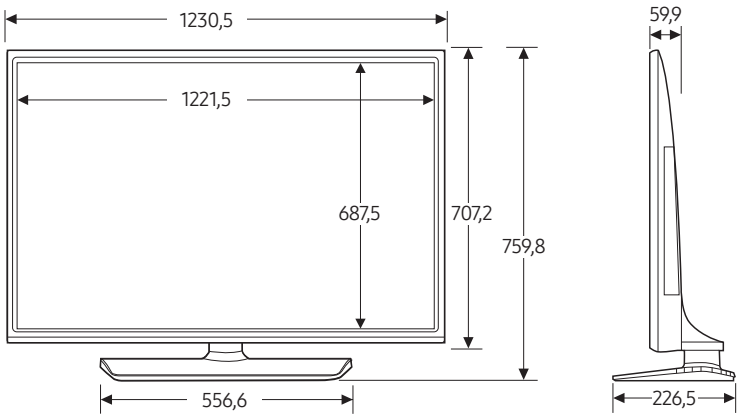

Détail des prises / Vue arrière

Les dimensions détaillées peuvent être vérifiées sur le site Displaysolutions.samsung.com.

Détail de la base du socle

L'image affichée peut varier en fonction du modèle.

- 43"

(Unité : mm)

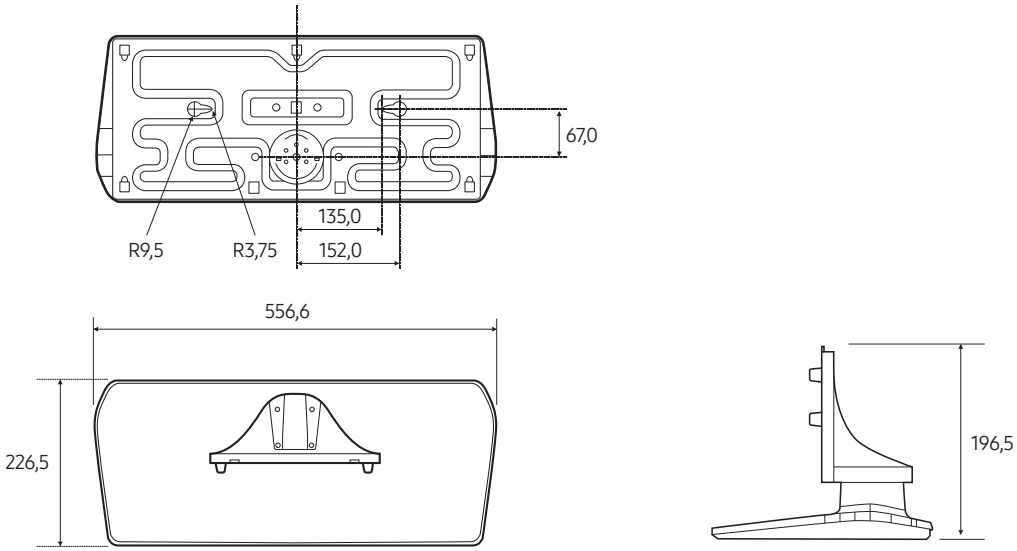

- 50"-55"

(Unité : mm)

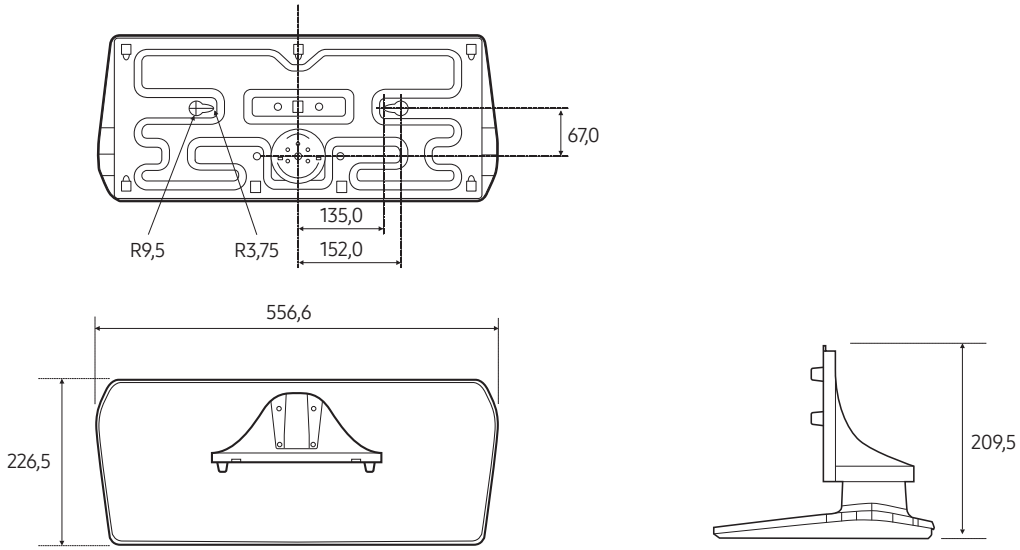

- **REMARQUE** : Tous les schémas ne sont pas nécessairement à l'échelle. Certaines dimensions peuvent être modifiées sans notification préalable. Consultez les dimensions avant de procéder à l'installation de votre téléviseur. Nous ne sommes pas responsables des éventuelles erreurs typographiques ou d'impression.

Licences

DOLBY AUDIO™	Manufactured under license from Dolby Laboratories. Dolby, Dolby Audio, Pro Logic, and the double-D symbol are trademarks of Dolby Laboratories.
HEVC Advance™ Covered by Patents at patentlist.hevcadvance.com	CE PRODUIT EST VENDU AVEC UNE LICENCE RESTREINTE ET IL EST AUTORISÉ À ÊTRE UTILISÉ UNIQUEMENT EN RELATION AVEC DES CONTENUS HEVC QUI RESPECTENT CHACUNE DES TROIS OBLIGATIONS SUIVANTES : (1) CONTENU HEVC RÉSERVÉ À UNE UTILISATION PERSONNELLE ; (2) CONTENU HEVC NON OFFERT À LA VENTE ; ET (3) CONTENU HEVC CRÉÉ PAR LE PROPRIÉTAIRE DU PRODUIT. CE PRODUIT NE PEUT PAS ÊTRE UTILISÉ EN RELATION AVEC UN CONTENU ENCODÉ HEVC CRÉÉ PAR UNE TIERCE PARTIE, QUE L'UTILISATEUR A COMMANDÉ OU ACHETÉ AUPRÈS D'UNE TIERCE PARTIE, À MOINS QU'UN VENDEUR TITULAIRE D'UNE LICENCE SUR LE CONTENU AIT ACCORDÉ SÉPARÉMENT LES DROITS D'UTILISATION DU PRODUIT AVEC CE CONTENU À L'UTILISATEUR. VOTRE UTILISATION DE CE PRODUIT EN RELATION AVEC UN CONTENU ENCODÉ HEVC EST CONSIDÉRÉE COMME UNE ACCEPTATION DE L'AUTORITÉ LIMITÉE D'UTILISATION TEL QU'INDIQUÉ CI-DESSUS.
HDMI™ HIGH-DEFINITION MULTIMEDIA INTERFACE	The terms HDMI and HDMI High-Definition Multimedia Interface, and the HDMI Logo are trademarks or registered trademarks of HDMI Licensing LLC in the United States and other countries.

Open Source License Notice

Open Source used in this product can be found on the following webpage. (http://opensource.samsung.com)

SAMSUNG

Contacter SAMSUNG DANS LE MONDE ENTIER
Pour tout commentaire ou toute question concernant un produit Samsung, contactez le centre de service Samsung.

Pays	Centre de services Samsung ☎	Site web
AUSTRIA	0800 72 67 864 (0800-SAMSUNG)	www.samsung.com/at/support
BELGIUM	02-201-24-18	www.samsung.com/be/support (Dutch) www.samsung.com/be_fr/support (French)
BOSNIA	055 233 999	www.samsung.com/support
ALBANIA	045 620 202	www.samsung.com/al/support
BULGARIA	*3000 Цена на един градски разговор 0800 111 31 Безплатен за всички оператори	www.samsung.com/bg/support
CROATIA	072 726 786	www.samsung.com/hr/support
CZECH	800 - SAMSUNG (800-726786)	www.samsung.com/cz/support
	Samsung Electronics Czech and Slovak, s.r.o. V Parku 2323/14, 148 00 - Praha 4	
DENMARK	707 019 70	www.samsung.com/dk/support
FINLAND	030-6227 515	www.samsung.com/fi/support
FRANCE	01 48 63 00 00	www.samsung.com/fr/support
GERMANY	06196 77 555 77	www.samsung.com/de/support
CYPRUS	8009 4000 only from landline, toll free	www.samsung.com/gr/support
GREECE	80111-SAMSUNG (80111 726 7864) only from land line (+30) 210 6897691 from mobile and land line	
HUNGARY	0680SAMSUNG (0680-726-7864)	www.samsung.com/hu/support
ITALIA	800-SAMSUNG (800.7267864)	www.samsung.com/it/support
LUXEMBURG	261 03 710	www.samsung.com/be_fr/support
MONTENEGRO	020 405 888	www.samsung.com/support
SLOVENIA	080 697 267 (brezplačna številka)	www.samsung.com/si/support
NETHERLANDS	088 90 90 100	www.samsung.com/nl/support
NORWAY	21629099	www.samsung.com/no/support
POLAND	801-172-678* lub +48 22 607-93-33* * (opłata według taryfy operatora)	www.samsung.com/pl/support
PORTUGAL	808 207 267	www.samsung.com/pt/support
ROMANIA	*8000 (apel in retea) 08008-726-78-64 (08008-SAMSUNG) Apel GRATUIT Atenţie: Dacă efectuaţi apelul din reţeaua Digi (RCS/RDS), vă rugăm să ne contactaţi formând numărul Telverde fără ultimele două cifre, astfel: 0800872678.	www.samsung.com/ro/support
SERBIA	011 321 6899	www.samsung.com/rs/support
KOSOVO	0800 10 101	www.samsung.com/support
SLOVAKIA	0800 - SAMSUNG (0800-726 786)	www.samsung.com/sk/support
SPAIN	91 175 00 15	www.samsung.com/es/support
SWEDEN	0771 726 786	www.samsung.com/se/support
SWITZERLAND	0800 726 786	www.samsung.com/ch/support (German) www.samsung.com/ch_fr/support (French)
UK	0333 000 0333	www.samsung.com/uk/support
IRELAND (EIRE)	0818 717100	www.samsung.com/ie/support
LITHUANIA	8-800-77777	www.samsung.com/lt/support
LATVIA	8000-7267	www.samsung.com/lv/support
ESTONIA	800-7267	www.samsung.com/ee/support
TURKEY	444 77 11	www.samsung.com/tr/support

© 2020 Samsung Electronics Co., Ltd. Tous droits réservés.

BN81-20352A-02