BOSCH
Des technologies pour la vie

Série 6, Domino gaz, 30 cm, Vitrocéramique, Noir
PSB3A6B20

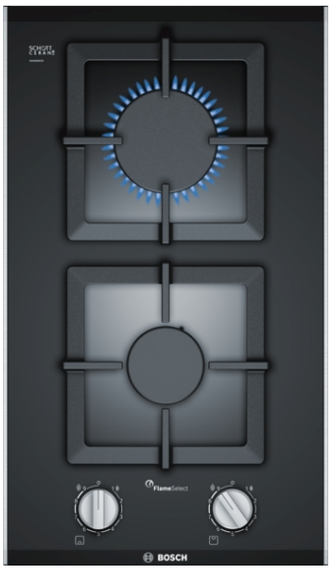

FlameSelect

Accessoires en option

HEZ394301 : BARRETTES DE JONCTION

La plaque de cuisson à gaz domino avec FlameSelect : obtenez des résultats de cuisson parfaits grâce à neuf niveaux de puissance définis avec précision.

- **FlameSelect :** neuf niveaux de flamme différents pour régler votre brûleur avec précision.
- Supports individuels en fonte.
- Boutons en épée pour un contrôle ergonomique.
- Surface résistante aux températures élévées et facile à nettoyer.
- Envie de privilégier les énergies renouvelables ? Avec Bosch, vous pouvez désormais cuisiner au biométhane.

Données techniques

Appellation produit/famille : Vario/Domino table foyers gaz
Appellation produit/famille : Vario/Domino table foyers gaz
Pose-libre / Intégré : Encastrable
Pose-libre / Intégré : Encastrable
Source d'énergie : Gaz
Source d'énergie : Gaz
Nombre de foyers pouvant être utilisés simultanément : 2
Nombre de foyers pouvant être utilisés simultanément : 2
Niche d'encastrement : 45 x 270 x 490-500 mm
Niche d'encastrement : 45 x 270 x 490-500 mm
Largeur appareil : 306 mm
Largeur appareil : 306 mm
Dimensions appareil H x L x P : 54 x 306 x 527 mm
Dimensions appareil H x L x P : 54 x 306 x 527 mm
Dimensions du produit emballé : 163 x 361 x 578 mm
Dimensions du produit emballé : 163 x 361 x 578 mm
Poids net : 6,8 kg
Poids net : 6,8 kg
Poids brut : 7,5 kg
Poids brut : 7,5 kg
Témoin de chaleur résiduelle : sans
Témoin de chaleur résiduelle : sans
Emplacement du bandeau de commande : Devant de la table
Emplacement du bandeau de commande : Devant de la table
Matériau de base de la surface : Vitrocéramique
Matériau de base de la surface : Vitrocéramique
Couleur de la surface : Acier inox, Noir
Couleur de la surface : Acier inox, Noir
Couleur du cadre : Acier inox, Noir
Couleur du cadre : Acier inox, Noir
Longueur du cordon électrique : 100 cm
Longueur du cordon électrique : 100 cm
Code EAN : 4242002811109
Code EAN : 4242002811109
Puissance maximum de raccordement : 1 W
Puissance maximum de raccordement : 1 W
Puissance maxi gaz : 4700 W
Puissance maxi gaz : 4700 W
Intensité : 3 A
Intensité : 3 A
Tension : 220-240 V
Tension : 220-240 V
Fréquence : 50; 60 Hz
Fréquence : 50; 60 Hz

4 242002 811109

Série 6, Domino gaz, 30 cm, Vitrocéramique, Noir
PSB3A6B20

La plaque de cuisson à gaz domino avec FlameSelect : obtenez des résultats de cuisson parfaits grâce à neuf niveaux de puissance définis avec précision.

Design

- Surface en vitrocéramique, Noir
- Facette ava+arr/Profilés latér, Bords Inox
- Supports individuels en fonte

Confort d'utilisation

- Technologie FlameSelect : ajustez précisément la flamme avec neuf niveaux prédéfinis et reproductibles.
- Boutons ergonomiques : manettes facilement accessibles à l'avant avec une prise solide pour une rotation sans effort.
- Allumage électrique une main : vous avez juste à pousser et tourner la manette pour allumer la flamme

Brûleurs et puissance

- 2 brûleurs
- Avant centre : Brûleur normal jusqu'à 1.75 kW (dépend du type de gaz)
- Arrière centre : Brûleur rapide jusqu'à 3 kW (dépend du type de gaz)

Sécurité

- Sécurité gaz par thermocouple : coupe automatiquement l'arrivée du gaz en cas d'extinction de la flamme

Installation (types de gaz & dimensions)

- Utilisable pour : gaz nat L/LL G25/20mbar (DE) gaz nat H/E 20mbar,E+ 20/25mba gaz nat H 25 mbar (HU) gaz naturel L 25 mbar (NL) gaz liquide G30,31 28-30/37mba gaz liquide G30 37 mbar (PL) gaz liquide 50 mbar
- Equipé pour le gaz naturel (20 mbar)
- Injecteurs pour butane/propane (28-30/37mbar) livrés avec l'appareil. Pour tous autres types de gaz ou installations, veuillez contacter le service client.
- Dimensions du produit (HxLxP mm) : 54 x 306 x 527
- Taille de niche requise pour l'installation (HxLxP mm) : 45 x 270 x (490 - 502)
- Épaisseur minimale du plan de travail : 30 mm
- Câble d'alimentation : 1 m
- Charge connectée : 4.7 kW

Série 6, Domino gaz, 30 cm, Vitrocéramique, Noir
PSB3A6B20

measurements in mm

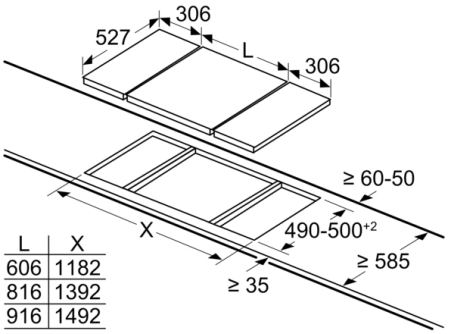

L	X
606	1182
816	1392
916	1492

When installing two Domino units right next to a hob, two assembly kits (HEZ394301) are required.

measurements in mm

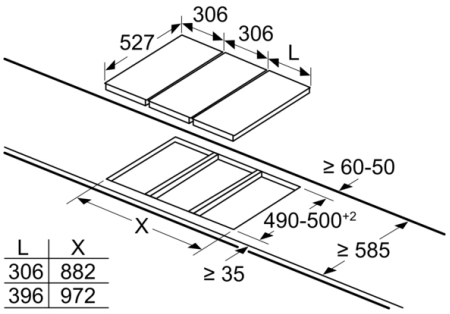

L	X
306	882
396	972

When installing two or more Domino units side-by-side, one or more assembly kits are required (2 units = 1 assembly kit, 3 units = 2 assembly kits, etc.).

measurements in mm
Picture for the table Domino combination possibilities with corresponding devices and cutout dimensions

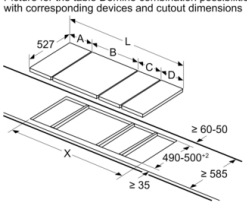

If two or more elements are installed right next to one another, one or several installation kits are required (2 elements 1 installation kit, 3 elements 2 installation kits, etc.).

Cutout dimension (X) depending on the combination see table:

Mesures en mm
Possibilités de combinaison domino avec les dimensions correspondantes des appareils et des découpes

Type de largeur :
Largeur de l'appareil :

	A	B	C	D	L	X
2x30	306	306	-	-	612	**576**
1x30, 1x40	306	396	-	-	702	**666**
1x30, 1x60	306	606	-	-	912	**876**
1x30, 1x70*	306	710	-	-	1016	**980**
1x30, 1x80	306	816	-	-	1122	**1086**
1x30, 1x90	306	916	-	-	1222	**1186**
2x40	396	396	-	-	792	**756**
1x40, 1x60	396	606	-	-	1002	**966**
1x40, 1x70*	396	710	-	-	1106	**1070**
1x40, 1x80	396	816	-	-	1212	**1176**
1x40, 1x90	396	916	-	-	1312	**1276**
3x30	306	306	306	-	918	**882**
2x30, 1x40	306	306	396	-	1008	**972**
2x30, 1x60	306	306	606	-	1218	**1182**
2x30, 1x70*	306	306	710	-	1322	**1286**
2x30, 1x80	306	306	816	-	1428	**1392**
2x30, 1x90	306	306	916	-	1528	**1492**
1x30, 2x40	306	396	396	-	1098	**1062**
1x30, 1x40, 1x60	306	396	606	-	1308	**1272**
1x30, 1x40, 1x70*	306	396	710	-	1412	**1376**
1x30, 1x40, 1x80	306	396	816	-	1518	**1482**
1x30, 1x40, 1x90	306	396	916	-	1618	**1582**
2x40, 1x60	396	396	606	-	1398	**1362**
4x30	306	306	306	306	1224	**1188**

measurements in mm

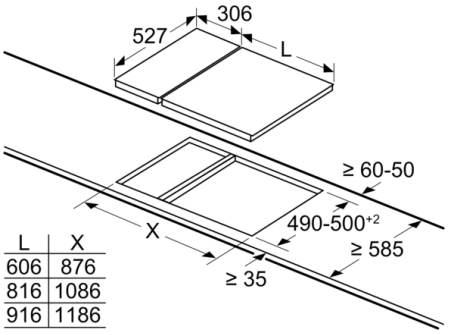

L	X
606	876
816	1086
916	1186

When installing a Domino unit right next to a hob, an assembly kit (HEZ394301) is required.

measurements in mm
Assembly kit (HEZ394301) for Domino

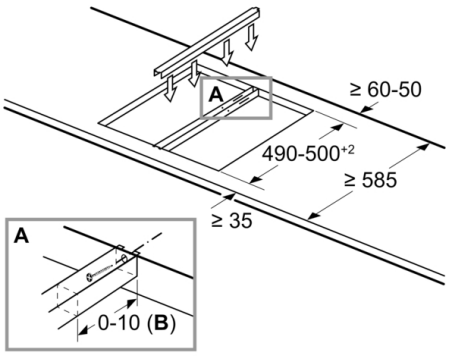

B: Dependent on the cut-out depth

Série 6, Domino gaz, 30 cm, Vitrocéramique, Noir
PSB3A6B20

measurements in mm

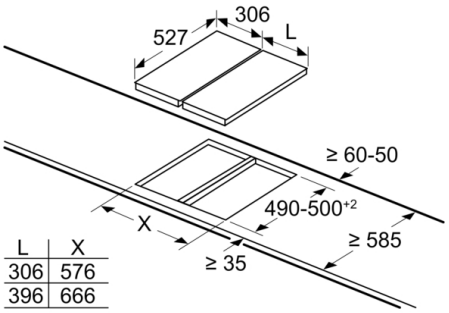

L	X
306	576
396	666

When installing two or more Domino units side-by-side, one or more assembly kits are required (2 units = 1 assembly kit, 3 units = 2 assembly kits, etc.).

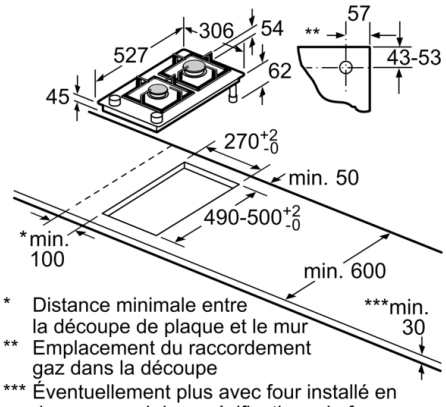

* Distance minimale entre la découpe de plaque et le mur
** Emplacement du raccordement gaz dans la découpe
*** Éventuellement plus avec four installé en dessous ; voir les spécifications du four

Mesures en mm