Máquina de lavar loiça de 60 cm para 13 talheres de Classe D

FFB33607ZW





Secagem final com ar fresco
O sistema AirDry termina a secagem com fluxo de ar natural. A porta abre-se automaticamente perto do final do ciclo, permitindo a entrada de ar à temperatura ambiente na máquina. Até 3 vezes melhor desempenho de secagem, em comparação com sistemas de porta fechada.

Máquina de lavar loiça de 13 talheres da Série 3000 AirDry com motor Inverter, Display XL, Programa Auto, 30 min, ExtraHigiene, Machine Care, 46 dB(A), Branco

Product Benefits & Features

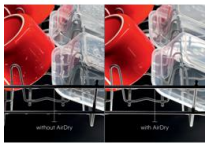

Máxima secagem, mínimo consumo de energia
A nova tecnologia Airdry permite-lhe maximizar a performance de secagem através do fluxo de ar. A porta abre automaticamente cerca de 10cm quando o ciclo está na última fase e as lavagens estão concluídas. Assim, a sua loiça seca naturalmente e é reduzido o consumo energético.

Lavagem rápida e eficiente em apenas 30 min
Esta máquina oferece-lhe resultados de lavagem perfeitos de forma rápida, graças ao programa 30 minutos que lava a 60 graus

Otimize o desempenho com Machine Care
Mantenha o desempenho ideal com o ciclo Machine Care. O programa foi concebido para remover o calcário e a acumulação de gordura. Para garantir que a máquina de lavar loiça mantém a boa performance, com a utilização de produtos de limpeza adequados.



AutoSense, adapta o ciclo para um consumo eficiente
Um sensor especial do nosso programa AutoSense deteta o nível de sujidade da sua loiça. Usando apenas a quantidade de água, energia, e tempo necessários para que o tipo de lavagem seja a mais correta. A sua loiça é lavada com o máximo de eficiência e da forma mais ecologia

Enxagúe a sua loiça quando a máquina de lavar loiça não está cheia
Quando a sua máquina de lavar loiça tem apenas meia carga, é normal que prefira atrasar a lavagem. O programa Enxaguar e Manter enxagua rapidamente cargas parciais de loiça e minimiza a formação de bactérias e odores.

- Dimensões AxLxP (mm): 850 x 598 x 622
- Dimensões A(min/máx)xLxP (mm): 820/850 x 600 x 570

Máquina de lavar loiça de 60 cm para 13 talheres de Classe D

FFB33607ZW

Product Specification

PNC	911 514 194
EAN	7333394009445
Instalação	Livre instalação
Número máximo de serviços de loiça (UE 2017/1369)	13
Classe energética (UE 2017/1369)	D
Nº Registro EPREL NEL	1507332
Emissão de ruído ambiente (UE 2017/1369)	46
Nº de Programas	8
Número de Temperaturas	4
Programas de lavagem	160 Minutos, 60 Minutos, 90 Minutos, Auto, ECO, Manutenção da máquina, Rápido 30 Minutos, Pré-lavagem
Funções - pressão botões	Início diferido, Ligar/Desligar, Opção, Seleção de programa, Início
Sistema QuickSelect	Não
Tipo de cesto superior	Ajustável
Cavidade XXL	Não
Material da tubagem	Inox
MaxiFlex	Não
Arrumação de talheres	Cesto de talheres
Iluminação interior	Não

Consumo de energia ponderado para 100 ciclos do programa Eco (UE 2017/1369), kW/h	84
Consumo de energia no programa eco, kWh por kg (UE 2017/1369)	0.835
Índice eficiência energética ciclo de lavagem (UE 2017/1369)	49.9
Consumo de energia em modo desligado (UE 2017/1369), W	0.50
Consumo de energia em modo espera (UE 2017/1369), W	0.5
O consumo de água do programa eco em litros por ciclo (UE 2017/1369)	9.9
Duração do programa (UE 2017/1369)	4:00
Motor	Inverter
SoftGrips	Não
SoftSpikes	Não
Abertura automática da porta	Sim
Desligar automático	Sim
Opções cesto superior	Suporte rebatível para chávenas
Opções do cesto inferior	Suportes fixos
Braço aspersor superior	Braço aspersor standard
BeamOnFloor	Não
Proteção contra inundações	Aqua Stop
Movimento -dobradiças duplas	Normal
Instalação em altura	Não
Voltagem, V	220-240

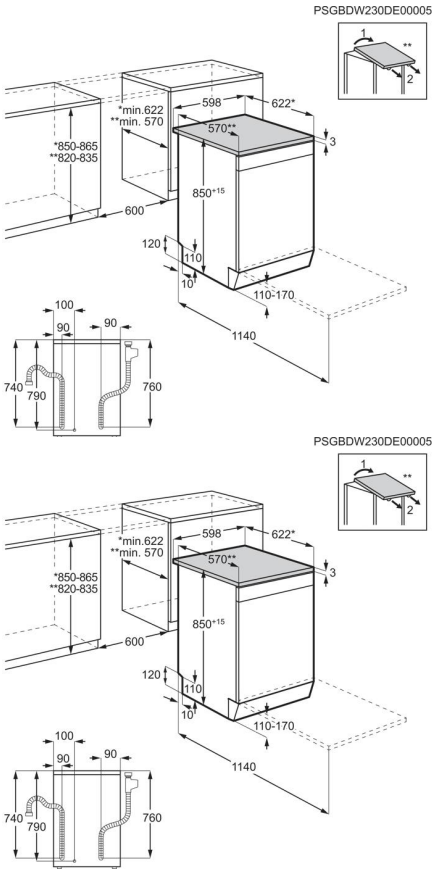

Máquina de lavar loiça de 60 cm para 13 talheres de Classe D

FFB33607ZW

