WDH14BG

Einbau wärmeschublade, Schwarz



BIG SEE Product Design Award 2023 Winner

Warm halten

Sanftes öffnen

Lagerung und Erwärmung

Berührungssteuerung

Joghurt

Basisinformationen

Farbe:	**Schwarz**

Effizienz

Kapazität:	**Geeignet für 6 Personen**	Nutzvolumen:	**19.8 l**

Steuerung

Steuerung:	**Touch-Steuerung**

Funktion

Funktionen:	**Manuelle Temperatureinstellung und Timereinstellung, Joghurt, Auftaufunktion, Hitzebewahrung, Vorwärmen von Tassen, Vorwärmen von Tellern**

Eigenschaften

Luftzirkulationssystem:	**Ja**	Zeiteinstellung:	**Stopp**
Temperaturwahl:	**Ja**	CoolFront:	**Ja**
Schubfachboden:	**Glas**	Abnehmbarer Boden:	**Ja**

Technische Daten/Maße

Temperatureinstellungen (°C):	**40-80**	Zeiteinstellung (min):	**60-240**
Breite:	**595 mm**	Höhe:	**140 mm**
Tiefe:	**560 mm**	Breite der Nischengröße für die Installation min.:	**564 mm**
Breite der Nischengröße für die Installation max.:	**570 mm**	Höhe der Nischengröße für die Installation min.:	**140 mm**
Tiefe der Nischengröße für die Installation min.:	**550 mm**	Breite des Innenraums:	**460 mm**
Höhe des Innenraums:	**105 mm**	Tiefe des Innenraums:	**410 mm**
Breite des verpackten Produkts:	**650 mm**	Höhe des verpackten Produkts:	**235 mm**
Tiefe des verpackten Produkts:	**670 mm**	Bruttogewicht:	**20.1 kg**
Nettogewicht:	**18.4 kg**	Spannung:	**220 - 230 V**
Frequenz:	**50 Hz, 60 Hz**	Anschlusswert:	**410 W**
Artikel-Nr.:	**743456**	EAN-Nr.:	**3838782768804**

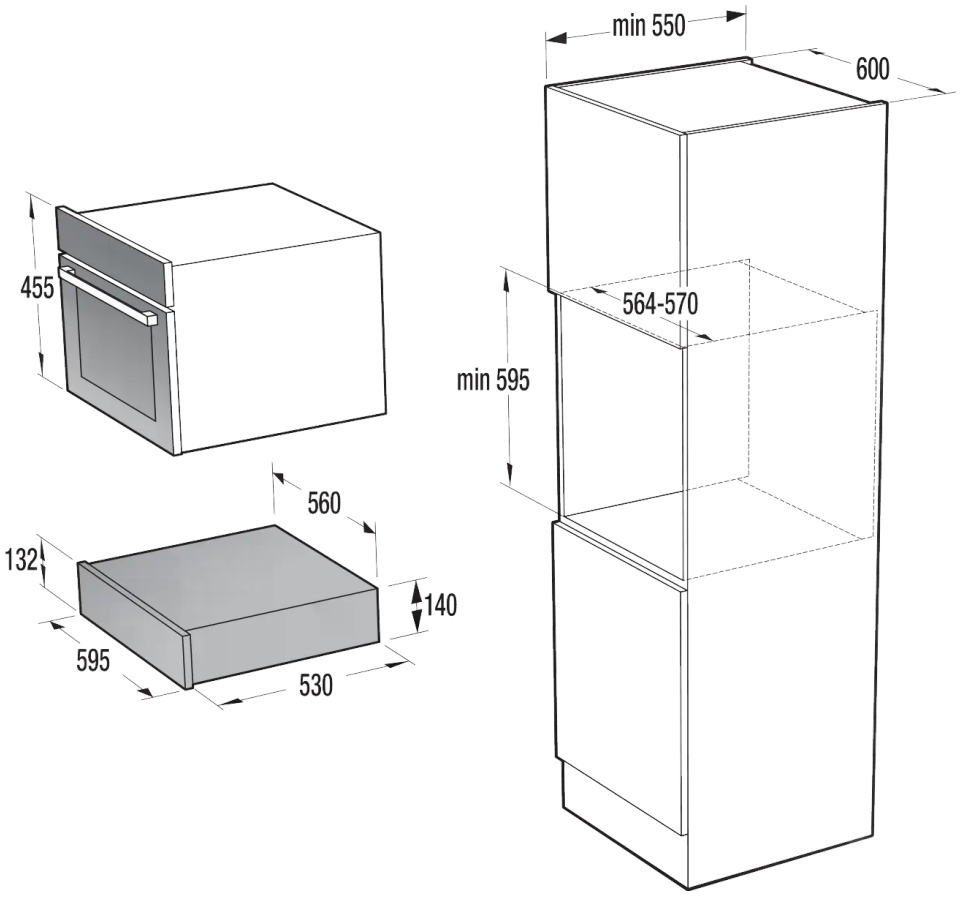
min 550
600
455
564-570
min 595
560
132
140
595
530