25" monitor 1920 x 1200 w technologii IPS i ze stopą z regulacją wysokości

Gwarantujący doskonałą jakość obrazu, ProLite XUB2595WSU to doskonały wybór do profesjonalnych zastosowań biznesowych i programów graficznych. Monitor wyposażono w panel LED z technologią IPS, oferujący rozdzielczość natywną 1920 x 1200 z dokładnym odwzorowaniem kolorów i szerokimi kątami widzenia. Funkcja redukcji niebieskiego światła i flicker-free pomagają znacznie ograniczyć uczucie zmęczenia oczu. Podstawa z regulacją wysokości w zakresie 150 mm umożliwia łatwe dostosowanie położenia ekranu do własnych preferencji. Jest to doskonały wybór zarówno do wielomonitorowych systemów Digital Signage, jak i do zastosowań biurowych.

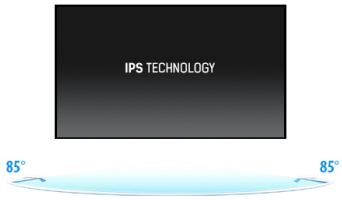

IPS

Matryce IPS są deceniane ze względu na szerokie kąty widzenia i dokładne, naturalne odwzorowanie kolorów. Sprawdzą się szczególnie tam, gdzie najważniejszą rolę odgrywają kolory.

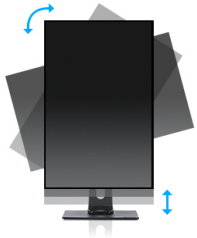

HAS (150mm) + Pivot (rotacja w obie strony)

Stopka z regulacją wysokości umożliwia dostosowanie położenia ekranu do własnych preferencji. Rotacja ekranu umożliwia zmianę pozycji ekranu z poziomej (pejzaż) do pionowej (portret). To funkcja szczególnie przydatna w pracy z długimi arkuszami lub tekstem.

01 OBRAZ

Wygląd	bezramkowy z 3 stron
Przekątna	25", 63.36cm
Panel	IPS LED, matowe wykończenie
Rozdzielczość fizyczna	1920 x 1200 (2.3 megapixel WUXGA)
Format obrazu	16:10
Jasność	300 cd/m²
Kontrast statyczny	1000:1
Kontrast ACR	5M:1
Czas reakcji (GTG)	4ms
Kąty widzenia	poziomo/pionowo: 178°/178°, prawo/lewo: 89°/89°, góra/dół: 89°/89°
Kolory	16.7mln
Synchronizacja pozioma	30 - 89kHz
Powierzchnia robocza szer. x wys.	535.4 x 338.7mm, 21.1 x 13.3"
Plamka	0.279x0.282mm
Kolor	matowa, czarny

02 INTERFEJSY / ZŁĄCZA / STEROWANIE

Wejście sygnału	VGA x1 (max. 1920 x 1200 @60Hz) HDMI x1 (max. 1920 x 1200 @60Hz) DisplayPort x1 (max. 1920 x 1200 @75Hz)
USB HUB	x2 (v.2.0)
HDCP	tak
Wyjście słuchawkowe	tak

03 WŁAŚCIWOŚCI

Redukcja niebieskiego światła	tak
Flicker free	tak
Obsługa technologii Adaptive Sync	DisplayPort @48-75Hz
Języki menu OSD	EN, DE, FR, RU, JP, NL, PL
Przyciski	Auto/Wybór wejścia, -/ECO, +/Głośność, Menu, Przełącznik zasilania
Parametry regulowane	jasność (kontrast, jasność, i-Style Colour, ACR, ECO), ustawienia obrazu (taktowanie, faza, pozycja pozioma, pozycja pionowa, format obrazu), ustawienia koloru (gamma, 6-osiowa, temperatura kolorów), OSD (pozycja pozioma, pozycja pionowa, wygaszenie OSD, język), extra (przywróć, DDC/CI, wybór wejścia, OD, źródło audio, logo startowe, FreeSync, informacje)
Wbudowane głośniki	2 x 2W
Udogodnienia	kompatybilny z Kensington-lock™, DDC/CI, DDC2B, Mac OSX

04 MECHANICZNE

Zakres regulacji	wysokość, obrót, pochył, pivot (rotacja w obie strony)
Regulacja wysokości	150mm
Rotacja (funkcja PIVOT)	90°
Obrót stopy	90°; 45° w lewo; 45° w prawo
Kąt pochylenia	23° w górę; 5° w dół
Standard VESA	100 x 100mm
System zarządzania kablami	tak

05 AKCESORIA W ZESTAWIE

Kable	zasilający, USB, HDMI, DP
Pozostałe	skrócona instrukcja obsługi, instrukcja bezpieczeństwa

06 ZARZĄDZANIE ENERGIĄ

Zasilacz	wewnętrzny
Zasilanie	AC 100 - 240V, 50/60Hz
Zużycie energii	28W typowo, 0.5W stand by, 0.3W off mode

07 ZRÓWNOWAŻONY ROZWÓJ

Certyfikaty	TCO Certified, CE, TÜV-Bauart, EAC, PSE, RoHS support, ErP, WEEE, VCCI, REACH, UKCA
Klasa efektywności energetycznej (Regulation (EU) 2017/1369)	F
REACH SVHC	powyżej 0.1% ołowiu

08 WYMIARY / WAGA

Wymiary produktu szer. x wys. x gł.	546.5 x 376.5 (526.5) x 209.5mm
Wymiary pudła szer. x wys. x gł.	629 x 452 x 160mm
Waga (bez pudła)	5kg
Waga (z pudłem)	6.5kg
Kod EAN	4948570121465

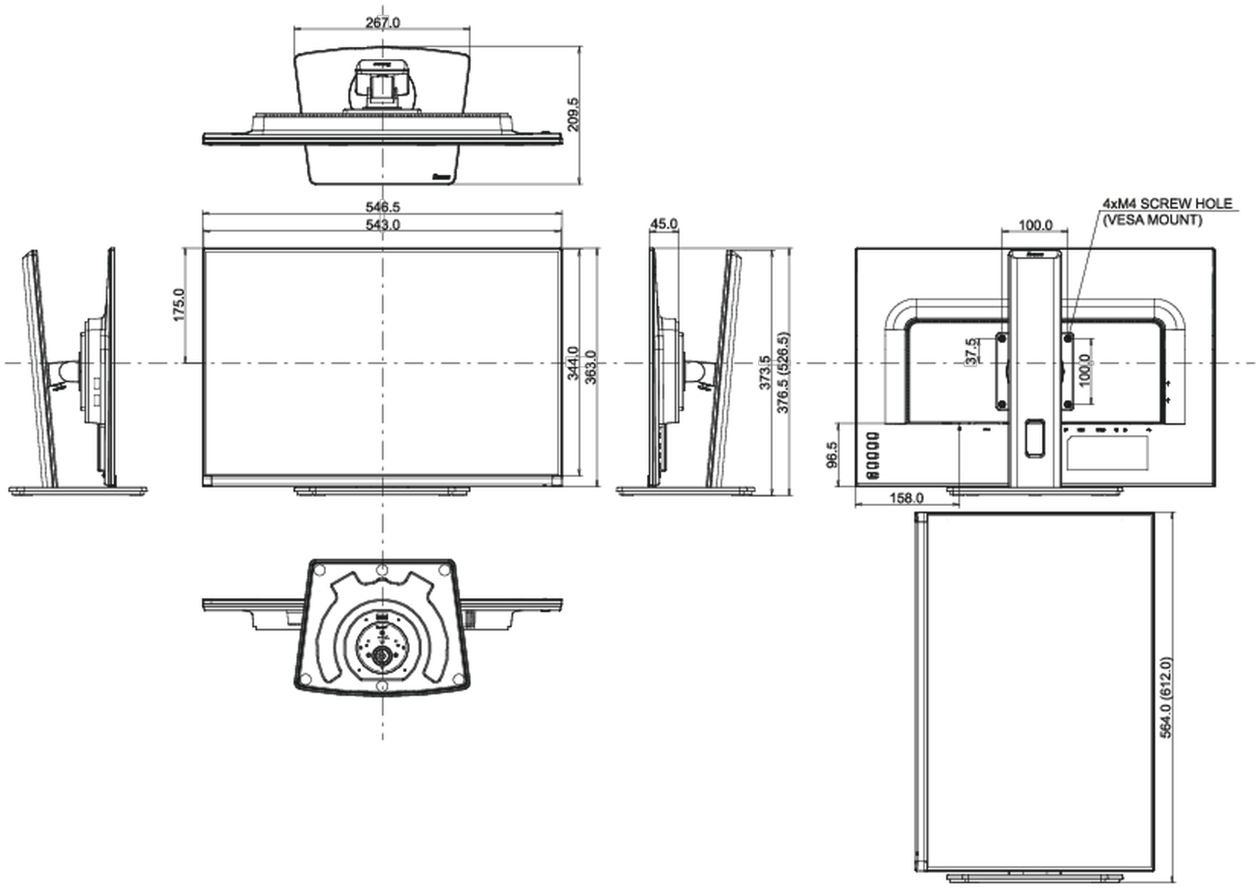

Wszystkie znaki towarowe zastrzeżone. Pomyłki i wprowadzanie zmian zastrzeżone. Specyfikacje produktów mogą ulec zmianie bez wcześniejszego zawiadomienia. Wszystkie monitory LCD iiyama są zgodne z normą ISO-9241-307:2008 określającą liczbę i rodzaj defektów matrycy.

© IIYAMA CORPORATION. ALL RIGHTS RESERVED