(Intenso)®

for everyday life

POWER ADAPTER

W40CC GaN

User Manual

Version 1.2 (24/08)

Lesen Sie diese Anleitung sorgfältig durch und beachten und befolgen Sie bitte sämtliche in dieser Anleitung erwähnten Hinweise, um eine lange Lebensdauer und eine zuverlässige Nutzung des Gerätes zu gewährleisten. Heben Sie diese Anleitung griffbereit auf und geben Sie sie an andere Nutzer des Gerätes weiter.

BEDIENUNGSANLEITUNG

Sicherheit 2

Bestimmungsgemäßer Gebrauch 2

Sicherheitshinweise 2

Lieferumfang 3

Verwendung 4

Geräteüberblick 4

Bedienung 4

Service/Inverkehrbringer 5

Entsorgung 5

Betriebsbedingungen 5

Technische Daten 6

SICHERHEIT

Bestimmungsgemäßer Gebrauch

Dieses Produkt ist ein Power Adapter zur Stromversorgung von zum Beispiel Smartphones, Tablets, eBook-Reader, Kopfhörer, MP3 Player und anderen USB-fähigen Geräten. Es ist ausschließlich für die Nutzung im Innenbereich bestimmt und darf nicht im Freien verwendet werden. Es darf nur innerhalb der in den technischen Daten angegebenen Leistungsgrenzen betrieben werden. Beachten Sie unbedingt die Sicherheitshinweise zur Verwendung.

Eine andere oder darüberhinausgehende Benutzung gilt als nicht bestimmungsgemäß und kann zu Beschädigungen und Verletzungen führen. Dieses Produkt ist nicht für eine kommerzielle Nutzung oder für medizinische und spezielle Anwendungen vorgesehen, in denen der Ausfall des Produktes Verletzungen, Todesfälle oder erhebliche Sachschäden verursachen kann. Ansprüche jeglicher Art wegen Schäden aus nicht bestimmungsgemäßer Verwendung oder Nichtbeachtung der Sicherheitshinweise sind ausgeschlossen.

Es können jederzeit ohne Ankündigung Veränderungen an der Firmware und/oder Hardware vorgenommen werden. Aus diesem Grund ist es möglich, dass Teile der Anleitung, technischen Daten und Bilder in dieser Dokumentation von dem Ihnen vorliegenden Produkt leicht abweichen. Alle in dieser Anleitung beschriebenen Punkte dienen nur dem Zweck der Verdeutlichung und müssen nicht zwangsläufig mit einer bestimmten Situation übereinstimmen. Es können keine Rechtsansprüche auf Grund dieser Anleitung geltend gemacht werden.

Sicherheitshinweise

Gefahren für Kinder und Personen mit eingeschränkten physischen, sensorischen oder geistigen Fähigkeiten:
Kinder unterschätzen Gefahren häufig oder erkennen sie erst gar nicht. Dieses Gerät ist nicht dafür bestimmt, durch Personen (auch Kinder) mit eingeschränkten sensorischen, physischen oder geistigen Fähigkeiten oder mangels Erfahrung und/oder mangels Wissens benutzt zu werden, es sei denn, sie werden durch eine für ihre Sicherheit zuständige Person beaufsichtigt oder erhielten von ihr Anweisungen, wie das Gerät zu benutzen ist und sie die daraus resultierenden Gefahren verstanden haben. Unbeaufsichtigte Kinder sollen keinen Zugriff auf das Gerät haben. Stellen Sie sicher, dass Kinder nicht mit dem Gerät spielen.

Erstickungsgefahr!

Kinder können die Verpackungsfolie oder Kleinteile in den Mund nehmen und daran ersticken.

Verletzungsgefahr!
Benutzen Sie das Produkt nur gemäß dem bestimmungsgemäßen Gebrauch und unter Beachtung sämtlicher Sicherheitshinweise und innerhalb der technischen Leistungsgrenzen. Bei Nichtbeachtung besteht Lebensgefahr durch Stromschlag!

Versuchen Sie nicht, das Gerät zu öffnen. Es muss nicht gewartet werden und darf auch nicht eigenständig repariert werden. Die Garantie erlischt in diesem Fall. Sollte das Gerät beschädigt sein, nutzen Sie es auf keinen Fall weiter, um mögliche Verletzungen zu vermeiden! Verhindern Sie auch, dass andere Personen das defekte Gerät nutzen können.

Das Gerät niemals mit feuchten Händen an die Netzsteckdose anschließen oder von dieser trennen! Sie bringen sich durch einen dadurch ermöglichten Stromschlag in Lebensgefahr!
Trennen Sie kein beschädigtes Gerät einfach so von der Netzsteckdose! Stellen Sie vorher sicher, dass die Netzversorgung, beispielsweise durch Herausnehmen der Sicherung, getrennt ist, um einen lebensgefährlichen elektrischen Schlag zu vermeiden!

Stecken Sie keine Gegenstände, die nicht für den Gebrauch vorgesehen sind, in die Öffnungen des Gerätes. Dies könnte zu lebensgefährlichen Verletzungen durch einen elektrischen Kurzschluss und/oder einem daraus resultierenden Feuer führen.

Überprüfen Sie vor der Verwendung, ob das Gerät als Netzadapter für das anzuschließende Produkt geeignet ist. Sollte dies nicht der Fall sein, verwenden Sie es nicht, um Verletzungen und Beschädigungen durch zum Beispiel Kurzschluss zu vermeiden.

Beschädigung!

Halten Sie das Gerät von jeglicher Feuchtigkeit fern und vermeiden Sie Staub, Hitze und direkte Sonneneinstrahlung. Verwenden Sie es nicht in unmittelbarer Nähe zu Wärmequellen, wie zum Beispiel Heizkörpern.

Üben Sie keinen Druck auf das Gehäuse aus und verwenden Sie das Produkt nur, wenn ausreichend Platz für den Betrieb vorhanden ist.

Vermeiden Sie Erschütterungen und lassen Sie das Produkt nicht fallen.

Mit Flüssigkeit gefüllte Gefäße (Vasen, Gläser oder ähnliches) dürfen nicht auf das Gerät oder in dessen unmittelbare Nähe gestellt werden. Es besteht die Gefahr, dass das Gefäß umkippt und die Flüssigkeit die elektrische Sicherheit beeinträchtigt.

Um das Gerät vom Netzstecker zu entfernen, ziehen Sie immer direkt am Gerät und nicht am Kabel.

Verwenden Sie bitte kein Wasser oder chemische Lösungen, um das Gerät zu säubern. Nutzen Sie dazu bitte nur ein trockenes Tuch.

Wenn das Gerät aus einem kalten in einen warmen Raum gebracht wird, verwenden Sie es nicht gleich. Es könnte Kondenswasser entstehen, welches zu Beschädigungen führen kann. Lassen Sie es erst in einem angemessenen Zeitraum auf Zimmertemperatur kommen.

Allgemeine Sicherheitshinweise

Verlegen Sie angeschlossene Kabel so, dass sie keine Stolpergefahr darstellen. Verwenden Sie keine beschädigten Kabel und quetschen oder knicken Sie diese nicht.

Nutzen Sie stets leicht zugängliche Netzsteckdosen und trennen Sie das Gerät bei Gewitter vorsorglich von der Stromversorgung.

Achten Sie beim Betrieb an einer Mehrfachsteckdose darauf, dass die zulässige Gesamtaufnahme der elektrischen Leistung nicht überschritten wird.

Bei längerer Nichtbenutzung trennen Sie das Gerät bitte vom Netz.

Um Fehlfunktionen zu vermeiden, beachten Sie bitte auch die Bedienungsanleitung und Sicherheitshinweise der Geräte, die an das Gerät angeschlossen werden.

Die CE-Kennzeichnung besagt, dass dieses Produkt die Anforderungen aller für dieses Produkt gültigen EU-Richtlinien erfüllt.

LIEFERUMFANG

1. Intenso Power Adapter W40CC GaN
2. Bedienungsanleitung

Bitte prüfen Sie, ob der Verpackungsinhalt (siehe auch Grafik zu Beginn dieser Anleitung) vollständig und unbeschädigt ist. Sollte dies nicht der Fall sein, wenden Sie sich bitte an den Verkäufer oder unseren Service: **rma@intenso-international.de**

VERWENDUNG

Geräteüberblick

1 - USB-C 1 Anschluss
2 - USB-C 2 Anschluss
3 - EU-Stecker

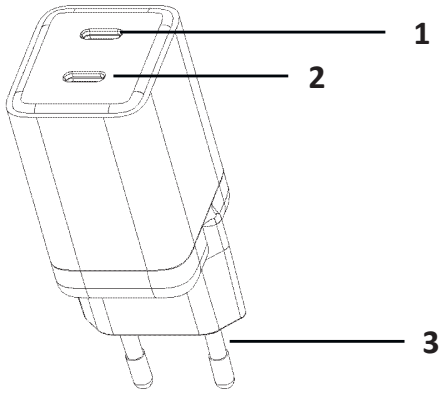

Bedienung

Vor der Nutzung:

Das Gerät ist aufgrund der unterstützten Netzspannung von 100 – 240 Volt weltweit einsetzbar. Beachten Sie bitte, dass unter Umständen ein länderspezifischer Adapter notwendig ist.

Prüfen Sie vor dem Anschluss, ob das angeschlossene Gerät für diesen Power Adapter geeignet ist. Achten Sie vor allem auf die benötigte Leistung in der Bedienungsanleitung des anzuschließenden Gerätes und beachten Sie auch die dort gegebenen Hinweise, bevor Sie diesen Power Adapter verwenden.

Angaben über die Leistungsgrenzen dieses Produktes finden Sie in den technischen Daten dieser Bedienungsanleitung.

Stellen Sie sicher, dass Sie alle Hinweise in dieser Anleitung beachtet haben.

Anschließen des Geräts:

Stecken Sie ein passendes USB-Kabel zuerst an das zu verbindende Gerät und anschließend in den USB-Anschluss dieses Gerätes. Stecken Sie dann den Power Adapter in die Netzsteckdose.

Das angeschlossene Gerät sollte nun ordnungsgemäß mit Strom versorgt werden.

Wenn Sie ein Gerät mit Akku aufladen, trennen Sie das Gerät nach vollständiger Ladung wieder von der Stromversorgung.

Wenn Sie ein Produkt ohne Akku betreiben, trennen Sie das Gerät bei längerer Nichtbenutzung von der Stromversorgung.

Hinweis:

Die Ausgangsleistung der zur Verfügung stehenden USB-Anschlüsse ist abhängig von der gegebenenfalls genutzten Anzahl und Kombination der USB-Anschlüsse. Details dazu finden Sie in den technischen Daten dieser Bedienungsanleitung.

Dieses Gerät unterstützt zum schnellen Aufladen Power Delivery (PD), PPS und QC. Es sind keine manuellen Einstellungen nötig, durch die Standards werden Spannung und Leistung automatisch zwischen den Geräten ausgehandelt, wenn das angeschlossene Gerät einen der Standards ebenfalls unterstützt. Aufgrund der Vielzahl an verschiedenen Endgeräten, die diese Standards unterstützen, kann es insbesondere, wenn die Geräte bereits älter sind und nicht mehr über aktuelle Software verfügen, zu Einschränkungen in der Funktion kommen und das angeschlossene Gerät gegebenenfalls nur normal geladen werden.

Beachten Sie bitte auch, dass das von Ihnen verwendete Kabel ebenfalls den gewünschten Schnellladestandard und die höhere Leistungsabgabe unterstützen muss. Für Leistungen bis 60 Watt wird ein 20V/3A und für höhere Leistungen bis 100 Watt ein 20V/5A Kabel benötigt.

SERVICE/INVERKEHRBRINGER

INTENSO INTERNATIONAL GMBH I Kopernikusstraße 12-14 I D-49377 Vechta

Email (technischer Support):	support@intenso-international.de
Email (RMA-Nummer):	rma@intenso-international.de
Internet:	www.intenso.de
Telefon (technischer Support):	+49 (0) 4441 – 999 111 (Mo.- Do. 09:00 Uhr- 16:30 Uhr; Fr. 09:00 Uhr- 14:00 Uhr)

ENTSORGUNG

	Entsorgung von Elektro-Altgeräten: Die mit diesem Symbol gekennzeichneten Geräte unterliegen der europäischen Richtlinie 2012/19/EC. Alle Elektro- und Elektroaltgeräte müssen getrennt vom Hausmüll über die dafür vorgesehenen staatlichen Stellen entsorgt werden. Mit der ordnungsgemäßen Entsorgung von Elektro-Altgeräten vermeiden Sie Umweltschäden.
	Verpackung: Verpackungen sind Rohstoffe. Das Verpackungsmaterial dieses Produkts ist für Recycling geeignet und kann wiederverwendet werden. Bitte beachten Sie bei der Entsorgung irgendwelcher Materialien die örtlichen Recyclingbestimmungen.

BETRIEBSBEDINGUNGEN

Betreiben Sie das Gerät bei einer Temperatur zwischen 5 bis 40 Grad Celsius und bis maximal 2000m Höhe über dem Meeresspiegel. Falls Sie das Gerät längere Zeit nicht benutzen, lagern Sie es zwischen -20 bis 65 Grad Celsius. Nutzen und lagern Sie es bei einer Luftfeuchtigkeit zwischen 10% und 90%.

TECHNISCHE DATEN

Modellbezeichnung:	W40CC GaN
Abmessungen (B/H/T):	35,8 x 35,4 x 91,4 mm
Gewicht:	80,8 g
Eingangsspannung:	100 – 240 Volt
Eingangswechselstrom-frequenz:	50 / 60 Hz
Ausgangsspannung:	Unterstützt (abwärtskompatibel) PD 3.0, PPS und QC 4.0 USB-C 1/2: 5,0 V/DC 3,0 A, max. 15 Watt 9,0 V/DC 3,0 A, max. 27 Watt 12,0 V/DC 3,0 A, max. 36 Watt 15,0 V/DC 2,67 A, max. 40 Watt 20,0 V/DC 2,0 A, max. 40 Watt PPS: 3,3 – 11,0 V/DC 3,0 A, max. 40 Watt 3,3 – 21,0 V/DC 2,0 A, max. 40 Watt USB-C 1 + USB-C 2: USB-C 1: 5,0 V/DC 3,0 A, max. 15 Watt 9,0 V/DC 2,22 A, max. 20 Watt USB-C 2: 5,0 V/DC 3,0 A, max. 15 Watt 9,0 V/DC 2,22 A, max. 20 Watt Total: max. 40 Watt
Durchschnittliche Effizienz im Betrieb:	88,57%
Effizienz bei geringer Last (10%):	78,02%
Leistungsaufnahme bei Nulllast:	0,12 Watt

Please read this manual carefully and observe and follow all the instructions mentioned in it to ensure a long service life and reliable use of the device. Keep this manual handy and pass it on to other users of the device.

USER MANUAL

Safety **2**

Intended use 2

Safety information 2

Scope of delivery **3**

User guidelines **4**

Product overview 4

Operation 4

Service/distributors **5**

Disposal **5**

Operating conditions **5**

Specifications **6**

SAFETY

Intended use

This product is a power adapter for supplying power to, for example, smartphones, tablets, eBook readers, headphones, MP3 players and other USB-enabled devices. It is intended for indoor use only and must not be used outdoors. It may only be operated within the power limits specified in the technical data. Be sure to observe the safety instructions for use.

Any other use or use beyond what is specified is deemed as not intended use and can lead to damages and injuries. This product is not intended for commercial use or for medical and special applications, where the failure of the product can cause injuries, mortalities or considerable material damages. Claims of any type for damages resulting from use other than for the intended purpose or non-observance of the safety instructions are excluded.

The firmware and/or hardware may be changed at any time without prior notice. For this reason it is possible that parts of these instructions, technical data and images in this documentation differ slightly from the product in your possession. All points described in these instructions only serve the purpose of clarification and must not inevitably correspond to a certain situation. Legal claims cannot be made on the basis of these instructions.

Safety information

Dangers for children and persons with restricted physical, sensory or mental abilities

Children often underestimate dangers or do not recognise them at all. This device is not intended to be used by persons (including children) with restricted sensory, physical or mental abilities or lack of experience and/or knowledge, unless they are supervised by a person responsible for their safety or received instructions from the person on how to use the device and they have understood the resultant dangers. Unsupervised children should not have access to the device. Make sure that children do not play with the device.

Danger of asphyxiation!

Children can put the packaging film or small parts in their mouths and choke on them.

Risk of injury!

Use the product only in accordance with its intended use and in compliance with all safety instructions and within the technical performance limits. Failure to do so may result in danger to life due to electric shock!

Do not attempt to open the device. It does not require maintenance and must not be repaired independently. The warranty will be voided in this case. If the device is damaged, do not continue to use it under any circumstances to avoid possible injury! Also prevent other people from using the defective device.

Never connect or disconnect the device from the mains socket with wet hands! This could cause an electric shock and endanger your life!
Do not simply disconnect a damaged device from the mains socket! Make sure beforehand that the mains supply is disconnected, for example by removing the fuse, in order to avoid a life-threatening electric shock!

Do not insert any objects not intended for use into the openings of the device. This could result in life-threatening injuries due to an electrical short circuit and/or a resulting fire.
Before use, check that the device is suitable as a power adapter for the product to be connected. If it is not, do not use it to avoid injury and damage due to, for example, a short circuit.

Damage!

Keep the device away from any type of moisture and avoid dust, heat and direct sunlight.
Do not use it in the immediate vicinity of heat sources such as radiators.
Do not apply pressure to the housing, and use the product only if there is sufficient space for operation.

Avoid vibrations and do not drop the product.

Do not place containers filled with liquids (vases, glasses, etc.) on the device or in its immediate vicinity. There is a risk that the container will tip over and the liquid will affect the electrical safety.
To remove the device from the mains plug, always pull directly on the device and not on the cable.
Do not use water or chemical solutions to clean the device, use only a dry cloth.

If the device is brought from a cold room to a warm room, do not use it immediately. Condensation could occur, which may cause damage. Let it come to room temperature first after a reasonable period of time.

General safety instructions

Lay connected cables so that they do not pose a tripping hazard. Do not use damaged cables and do not crush or bend them.

Always use easily accessible mains sockets and disconnect the device from the power supply as a precaution in the event of a thunderstorm.

When using a multi-plug socket, make sure that the total permissible electrical power consumption is not exceeded.

If the device will not be used for a longer period of time, please disconnect it from the mains.
To avoid malfunctions, please also observe the operating instructions and safety instructions of the devices that are connected to the device.

CE marking says that this product meets the requirements of all EU Directives applicable for this product.

The UKCA marking says, that this product meets the requirements of all UK Directives applicable for this product.

SCOPE OF DELIVERY

1. Intenso Power Adapter W40CC GaN
2. Operating Instruction

Please check whether the contents of this package are complete and undamaged. If this is not the case, please contact the seller or our service department: **rma@intenso-international.de**

USER GUIDELINES

Product overview

1 - USB-C 1 output
2 - USB-C 2 output
3 - EU connector

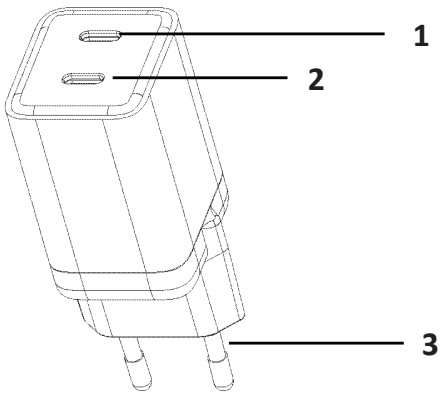

Operation

Before use:

The device can be used worldwide due to the supported mains voltage of 100 – 240 volts. Please note that a country-specific adapter may be necessary.

Before connecting, check whether the connected device is suitable for this power adapter. Pay particular attention to the required power in the operating manual of the device to be connected and also observe the instructions given there before using this power adapter.

Information about the power limits of this product can be found in the technical data of this operating manual.

Make sure that you have followed all the instructions in this manual.

Connecting the device:

Plug a suitable USB cable first into the device to be connected and then into the USB port of this device. Then plug the power adapter into the mains socket.

The connected device should now be properly powered.

If you are charging a device with a rechargeable battery, disconnect the device from the power supply again when it is fully charged.

If you are using a product without a battery, disconnect the device from the power supply when it will not be used for a long period of time.

Attention:

The output power of the available USB ports depends on the number and combination of USB ports used, if any. For details, see the technical specifications in this user manual.

This device supports Power Delivery (PD), PPS and QC for fast charging. No manual settings are required; the standards automatically negotiate the voltage and power between the devices if the connected device also supports one of the standards. Due to the large number of different end devices that support these standards, there may be restrictions in the function, especially if the devices are already older and no longer have the latest software, and the connected device may only be charged normally.

Please also note that the cable you use must also support the desired fast charging standard and the higher power output. A 20 V / 3 A cable is required for power outputs up to 60 watts and a 20 V / 5 A cable for higher power outputs up to 100 watts.

SERVICE/DISTRIBUTOR

INTENSO INTERNATIONAL GMBH I Kopernikusstraße 12-14 I D-49377 Vechta

Email (technical support):	support@intenso-international.de
Email (RMA number):	rma@intenso-international.de
Internet:	www.intenso.eu
Telephone (technical support):	+49 (0) 4441 – 999 111 (Mon.- Thurs. 09:00 a.m.- 4:30 p.m.; Fri. 09:00 a.m.- 2:00 p.m.)

DISPOSAL

	Disposal of old electronic equipment: The devices marked with this symbol are subject to the European Directive 2012/19/EC. All electrical appliances and old electrical appliances must be disposed of separate from the municipal waste stream via designated collection facilities appointed by the government or the local authorities. You avoid environmental damage with the proper disposal of old electrical equipment.
	Packaging: Packaging is raw material. The packaging material of this product is suitable for recycling and can be reused. Please follow local recycling regulations when disposing of any materials.

OPERATING CONDITIONS

Use the device at temperatures between 5 and 40 degrees Celsius and up to a maximum altitude of 2000 m above sea level. If you do not plan to use the device for a long time, store it between -20 to 65 degrees Celsius and charge it approximately every three months to maintain full performance. Use and store at a humidity that is between 10% and 90%.

TECHNICAL DATA

Model designation:	W40CC GaN
Dimensions (W/H/D):	35.8 x 35.4 x 91.4 mm
Weight:	80.8 g
Input voltage:	100 – 240 Volt
Input alternating current frequency:	50 / 60 Hz
Output voltage:	Supports (backwards compatible) PD 3.0, PPS and QC 4.0 USB-C 1/2: 5.0 V/DC 3.0 A, max. 15 watts 9.0 V/DC 3.0 A, max. 27 watts 12.0 V/DC 3.0 A, max. 36 watts 15.0 V/DC 2.67 A, max. 40 watts 20.0 V/DC 2.0 A, max. 40 watts PPS: 3.3 – 11.0 V/DC 3.0 A, max. 40 watts 3.3 – 21.0 V/DC 2.0 A, max. 40 watts USB-C 1 + USB-C 2: USB-C 1: 5.0 V/DC 3.0 A, max. 15 watts 9.0 V/DC 2.22 A, max. 20 watts USB-C 2: 5.0 V/DC 3.0 A, max. 15 watts 9.0 V/DC 2.22 A, max. 20 watts Total: max. 40 watts
Average efficiency in operation:	88.57%
Efficiency at low load (10%):	78.02%
Power consumption at zero load:	0.12 watts

Veuillez lire attentivement ce manuel et observer et suivre toutes les instructions mentionnées dans ce manuel afin de garantir une longue durée de vie et une utilisation fiable de l'appareil. Conservez ces instructions à portée de main et transmettez-les aux autres utilisateurs de l'appareil.

TABLE DES MATIÉRES

Sécurité 2

Usage conforme aux dispositions 2

Consignes de sécurité 2

Contenu de la livraison 3

Utilisation 4

Vue générale de l'appareil 4

Manipulation 4

Service/Diffuseur 5

Élimination 5

Conditions de fonctionnement 5

Caractéristiques techniques 6

SÉCURITÉ

Usage conforme aux dispositions

Ce produit est un adaptateur secteur pour alimenter les smartphones, les tablettes, les liseuses électroniques, les écouteurs, les lecteurs MP3 et autres appareils compatibles USB. Il est destiné à un usage intérieur uniquement et ne doit pas être utilisé à l'extérieur. Il ne peut être exploité que dans les limites de performance spécifiées dans les données techniques. Veuillez suivre impérativement les instructions de sécurité s'appliquant à l'utilisation.

Toute autre utilisation ou qui dépasse ce cadre est considérée comme non conforme et peut entraîner des dommages et des blessures. Ce produit n'est pas destiné à un usage commercial ou à des applications médicales et spéciales, dans lesquelles une défaillance du produit peut provoquer des blessures, la mort ou des dégâts matériels importants. Les réclamations de toute nature dues à des dommages résultant d'une utilisation incorrecte ou du non-respect des consignes de sécurité sont exclues.

Le micrologiciel et/ou le matériel peut être modifié à tout moment sans préavis. Pour cette raison, il est possible que certaines parties du présent mode d'emploi, caractéristiques techniques et illustrations figurant dans la présente documentation diffèrent légèrement du produit dont vous disposez. L'ensemble des produits décrits dans le présent mode d'emploi sert uniquement à des fins d'illustration et ne correspond pas nécessairement à une situation spécifique. Tout recours découlant du présent mode d'emploi est exclu.

Consignes de sécurité

Risques pour les enfants et pour les personnes aux facultés physiques, sensorielles ou mentales diminuées:

Les enfants sous-estiment fréquemment les risques ou ne les identifient pas du tout. Cet appareil n'est pas destiné à être utilisé par des personnes (enfants y compris) aux facultés sensorielles, physiques ou mentales diminuées ou manquant de l'expérience et/ou des connaissances nécessaires, à moins d'être surveillées par une personne responsable de leur sécurité ou d'avoir bénéficié d'instructions de la part de cette personne sur la manière d'utiliser l'appareil et d'avoir compris les risques qui en résultent. Les enfants non surveillés ne doivent pas avoir accès à l'appareil. Assurez-vous que les enfants ne jouent pas avec l'appareil.

Risque d'étouffement !

Les enfants peuvent mettre le film d'emballage ou les petites pièces dans leur bouche, ce qui peut les étouffer.

Risque de blessure !

Utilisez le produit uniquement conformément à l'usage auquel il est destiné, en respectant les instructions de sécurité et dans la limite des performances techniques. Le non-respect peut entraîner un danger de mort dû à un choc électrique !

Ne pas ouvrir l'appareil. L'appareil ne nécessite pas d'entretien. Toute réparation effectuée par vous-même annule la garantie. Si l'appareil est endommagé, ne l'utilisez en aucun cas pour éviter d'éventuelles blessures ! Vous devez aussi veiller à ce que personne n'utilise un appareil défectueux.

Ne branchez ou ne débranchez jamais l'appareil de la prise secteur avec les mains mouillées ! Vous risquez de subir un choc électrique !

Avant de débrancher un appareil endommagé de la prise secteur, veuillez couper l'alimentation électrique, par exemple en retirant le fusible, afin d'éviter un choc électrique potentiellement mortel !
N'insérez pas d'objets non destinés à cette fin dans les ouvertures de l'appareil. Cela pourrait entraîner des blessures potentiellement mortelles suite à un court-circuit électrique et / ou à un incendie consécutif.

Avant utilisation, vérifiez si l'appareil convient comme adaptateur secteur pour le produit à utiliser. Si ce n'est pas le cas, ne l'utilisez pas pour éviter les blessures et les dommages causés, par exemple, par un court-circuit.

Endommagement !

Tenez l‘appareil à distance de toute humidité et évitez la poussière, la chaleur et l‘exposition directe à la lumière du soleil. Ne pas utiliser à proximité de sources de chaleur, telles que des radiateurs. N’appliquez pas de pression sur le boîtier et utilisez le produit uniquement en présence d’un espace suffisant au fonctionnement.

Évitez les chocs et ne laissez pas tomber le produit.

L‘appareil ne doit pas être exposé à des projections ou à des gouttes d‘eau. Les récipients remplis de liquide (vases, verres ou similaires) ne doivent pas être placés sur l‘appareil ou à proximité immédiate. Il y a un risque que le récipient se renverse et que le liquide affecte la sécurité électrique.

Pour retirer l’appareil de la fiche secteur, tirez toujours directement sur l’appareil et non sur le câble. Veuillez ne pas utiliser d’eau ou de solutions chimiques pour nettoyer l’appareil. Utilisez uniquement un chiffon sec.

En cas de déplacement d’une pièce froide vers une pièce chaude, ne pas utiliser directement l’appareil. De la condensation pourrait se produire, ce qui peut entraîner des dommages. Laissez l’appareil à température ambiante pendant une période de temps raisonnable.

Instructions de sécurité générales

Placez les câbles branchés de manière à éviter tout risque de trébuchement. N’utilisez pas de câbles endommagés, ne les écrasez pas et ne les pliez pas.

Utilisez toujours des prises secteur facilement accessibles et débranchez l’appareil de l’alimentation électrique, à titre de précaution, pendant les orages.

En cas d’utilisation d’une multiprise, assurez-vous de ne pas dépasser la puissance totale admissible. Veuillez débrancher l’appareil du secteur en cas de non-utilisation de longue durée.

Afin d’éviter les dysfonctionnements, veuillez également vous référer au mode d’emploi et aux instructions de sécurité des appareils connectés à l’appareil.

Le marquage CE indique que ce produit satisfait aux exigences de toutes les directives UE applicables à ce produit.

CONTENU DE LA LIVRAISON

1. Adaptateur secteur W40CC GaN d’Intenso
2. Mode d’emploi

Veuillez vérifier si le contenu de l‘emballage est complet et non endommagé. Si ce n‘est pas le cas, veuillez contacter le vendeur ou notre département de service :
rma@intenso-international.de

UTILISATION

Vue générale de l’appareil

1 - Port USB-C 1
2 - Port USB-C 2
3 - Prise EU

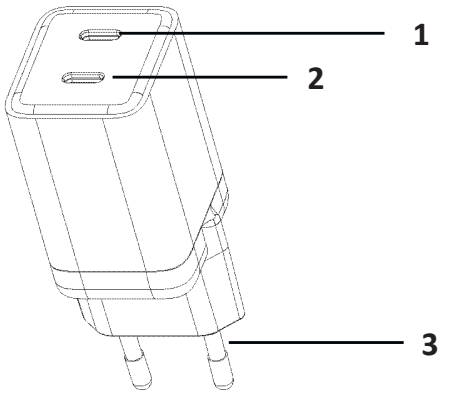

Manipulation

Avant l’utilisation:

L’appareil peut être utilisé dans le monde entier en raison de la tension secteur prise en charge de 100 à 240 volts. Veuillez noter qu’un adaptateur spécifique au pays peut être nécessaire.

Avant le branchement de l’appareil, vérifiez si l’appareil connecté convient à cet adaptateur secteur. Veuillez consulter en particulier la puissance requise dans le mode d’emploi de l’appareil à brancher et respectez également les instructions données avant d’utiliser cet adaptateur secteur.

Vous trouverez des informations sur les limites de performance de ce produit dans les données techniques de ce manuel d’utilisation.

Veillez à bien suivre toutes les instructions figurant dans ce guide.

Branchement de l’appareil:

Branchez d’abord un câble USB approprié à l’appareil à connecter, puis dans le port USB de cet adaptateur. Branchez ensuite l’adaptateur secteur dans la prise secteur.

L’alimentation électrique de l’appareil branché devrait maintenant être correctement assurée.

Si vous chargez un appareil avec une batterie, débranchez-le du bloc d’alimentation une fois qu’il est complètement chargé.

Si vous utilisez un produit sans batterie, débranchez l’appareil du bloc d’alimentation s’il n’est pas utilisé pendant une longue période.

Avis:

La puissance de sortie des ports USB disponibles dépend du nombre et de la combinaison de ports USB utilisés. Vous trouverez plus de détails dans les données techniques de ce manuel d’utilisation.

Cet appareil prend en charge Power Delivery (PD), PPS et QC pour une charge rapide. Aucun réglage manuel n’est nécessaire. Les normes ajustent automatiquement la tension et la puissance entre les appareils si l’appareil connecté prend également en charge l’une des normes. En raison du nombre de terminaux différents qui prennent en charge ces normes, cette fonction peut être restreinte, en particulier si les appareils sont plus anciens et n’ont plus de logiciel à jour. L’appareil connecté peut alors seulement être chargé normalement.

Veuillez également noter que le câble que vous utilisez doit également être compatible avec la norme de charge rapide souhaitée et avec une puissance de sortie plus élevée. Pour les performances jusqu’à 60 watts, un câble 20V/3A et pour des puissances supérieures jusqu’à 100 watts, un câble 20V/5A est nécessaire.

SERVICE/DIFFUSEUR

INTENSO INTERNATIONAL GMBH I Kopernikusstraße 12-14 I D-49377 Vechta

E-mail (Assistance technique): support@intenso-international.de
E-mail (numéro RMA): rma@intenso-international.de
Internet: www.intenso.eu
Telefon (Assistance technique): +49 (0) 4441 – 999 111 (Du lundi au jeudi 09h00- 16h30 vendredi 09h00- 14h00)

ÉLIMINATION

	Élimination d'appareils électriques usagés : Les appareils portant ce symbole sont soumis à la directive européenne 2012/19/CE. Tous les appareils électriques et appareils électriques usagés doivent être éliminés séparément des ordures ménagères via les points de collecte prévus par l'État. Une élimination des appareils électriques usagés dans les règles évite les dommages écologiques.
	Emballage : Les emballages sont des matières premières. Le matériel d'emballage de ce produit est adapté au recyclage et peut être réutilisé. Veuillez observer les réglementations locales en vigueur en matière de recyclage lors de l'élimination de tout matériel.

CONDITIONS DE FONCTIONNEMENT

Utilisez l'appareil à une température comprise entre 5° et 40° Celsius et jusqu'à une altitude maximale de 2000m au-dessus du niveau de la mer. Si vous n'utilisez pas l'appareil pendant une longue période, stockez-le entre-20° et 65° Celsius et chargez-le environ tous les trois mois pour qu'il conserve toutes ses capacités. Utilisez-le et conservez-le à une humidité comprise entre 10 % et 90 %.

CARACTÉRISTIQUES TECHNIQUES

Désignation du modèle :	W40CC GaN
Dimensions (L/H/P) :	35,8 x 35,4 x 91,4 mm
Poids :	80,8 g
Tension d'entrée :	100 – 240 Volt
Fréquence d'entrée du courant alternatif :	50 / 60 Hz
Tension de sortie :	Prend en charge (rétrocompatible) PD 3.0, PPS et QC 4.0 USB-C 1/2: 5,0 V/DC 3,0 A, max. 15 watts 9,0 V/DC 3,0 A, max. 27 watts 12,0 V/DC 3,0 A, max. 36 watts 15,0 V/DC 2,67 A, max. 40 watts 20,0 V/DC 2,0 A, max. 40 watts PPS: 3,3 – 11,0 V/DC 3,0 A, max. 40 watts 3,3 – 21,0 V/DC 2,0 A, max. 40 watts USB-C 1 + USB-C 2: USB-C 1: 5,0 V/DC 3,0 A, max. 15 watts 9,0 V/DC 2,22 A, max. 20 watts USB-C 2: 5,0 V/DC 3,0 A, max. 15 watts 9,0 V/DC 2,22 A, max. 20 watts Total: max. 60 watts
Efficacité moyenne lors du fonctionnement :	88,57%
Efficacité en cas de charge plus faible (10 %):	78,02%
Consommation électrique à charge zéro :	0,12 watts

Lees deze handleiding zorgvuldig door en volg alle instructies in deze handleiding op om een lange levensduur en een betrouwbaar gebruik van het toestel te garanderen. Houd deze handleiding bij de hand en geef ze door aan andere gebruikers van het toestel.

GEBRUIKSAANWIJZING

Beveiliging 2

Beoogd gebruik 2

Veiligheidsinstructies 2

Omvang van de levering 3

Ve r toepassing 4

Overzicht van het apparaat 4

Operatie 4

Dienst/Drager 5

Verwijdering 5

Bedrijfsomstandigheden 5

Technische Gegevens 6

BEVEILIGING

Beoogd gebruik

Dit product is een voedingsadapter voor het voeden van bijvoorbeeld smartphones, tablets, eBook readers, hoofdtelefoons, MP3-spelers en andere USB-apparaten. Het is alleen bedoeld voor gebruik binnenshuis en mag niet buitenshuis worden gebruikt. De adapter mag alleen worden gebruikt binnen de vermogensgrenzen die zijn aangegeven in de technische gegevens. Neem de veiligheidsinstructies voor gebruik in acht.

Elk ander of verdergaand gebruik wordt beschouwd als onjuist en kan leiden tot schade en letsel. Dit product is niet bedoeld voor commercieel gebruik of voor medische en speciale toepassingen waarbij een storing van het product letsel, de dood of aanzienlijke materiële schade kan veroorzaken. Claims van welke aard dan ook voor schade als gevolg van onjuist gebruik of het niet in acht nemen van de veiligheidsvoorschriften zijn uitgesloten.

De firmware en/of hardware kan op elk moment zonder voorafgaande kennisgeving worden gebruikt. Daarom is het mogelijk dat de inhoud van de instructies, technische specificaties en informatie in dit document afwijken van het product dat u gebruikt. Alle punten die in deze instructies worden beschreven, zijn alleen bedoeld als richtlijn en hebben niet noodzakelijkerwijs betrekking op een specifieke situatie. Op basis van deze instructies kunnen geen juridische claims worden gemaakt.

Veiligheidsinstructies

Gevaren voor kinderen en personen met beperkte fysieke, zintuiglijke of mentale capaciteiten:

Kinderen onderschatten gevaren vaak of herkennen ze helemaal niet. Dit apparaat is niet bestemd om te worden gebruikt door personen (inclusief kinderen) met beperkte zintuiglijke, lichamelijke of geestelijke vermogens, of met een gebrek aan ervaring en/of kennis, tenzij zij onder toezicht staan of onderricht zijn in het gebruik van het apparaat door een persoon die verantwoordelijk is voor hun veiligheid, en zij de gevaren ervan begrijpen. Kinderen zonder toezicht mogen geen toegang hebben tot het apparaat. Zorg ervoor dat kinderen niet met het apparaat spelen.

Verstikkingsgevaar!

Kinderen kunnen de verpakkingsfolie of kleine onderdelen in hun mond stoppen en erin stikken.

Kans op letsel!

Gebruik het product alleen in overeenstemming met het bedoelde gebruik en in overeenstemming met alle veiligheidsinstructies en binnen de technische prestatiegrenzen. Niet-inachtneming kan levensgevaar door elektrische schokken tot gevolg hebben!

Probeer het apparaat niet te openen. Het hoeft niet onderhouden te worden en mag niet zelfstandig gerepareerd worden. In dat geval vervalt de garantie. Als het apparaat beschadigd is, gebruik het dan in geen geval meer om mogelijk letsel te voorkomen! Voorkom ook dat andere mensen het defecte apparaat gebruiken.

Het apparaat nooit met natte handen aansluiten op of loskoppelen van het stopcontact! U kunt uw leven in gevaar brengen door een elektrische schok te krijgen!

Haal een beschadigd apparaat niet zomaar uit het stopcontact! Zorg er vooraf voor dat de netvoeding is uitgeschakeld, bijvoorbeeld door de zekering te verwijderen, om een levensgevaarlijke elektrische schok te voorkomen!

Steek geen voorwerpen die niet bedoeld zijn voor gebruik in de openingen van het apparaat. Dit kan leiden tot levensgevaarlijk letsel door kortsluiting en/of brand.

Controleer voor gebruik of het apparaat geschikt is als netadapter voor het aan te sluiten product. Als dit niet het geval is, gebruik het dan niet om letsel en schade door bijvoorbeeld kortsluiting te voorkomen.

Jammer!

Houd het apparaat uit de buurt van alle vochtigheid en vermijd stof, hitte en direct zonlicht.
Gebruik het niet in de onmiddellijke nabijheid van warmtebronnen, zoals radiatoren.
Oefen geen druk uit op de behuizing en gebruik het product alleen als er voldoende ruimte is voor de bediening.

Vermijd schokken en laat het product niet vallen.

Met vloeistof gevulde vaten (vazen, glazen en dergelijke) mogen niet op het apparaat of in de onmiddellijke nabijheid ervan worden geplaatst. Het risico bestaat dat het vat omvalt en de vloeistof de elektrische veiligheid aantast.

Trek altijd rechtstreeks aan het apparaat en niet aan het snoer om het apparaat uit het stopcontact te halen.

Gebruik geen water of chemische oplossingen om het apparaat schoon te maken. Gebruik hiervoor alleen een droge doek.

Als het apparaat van een koude kamer naar een warme kamer wordt gebracht, gebruik het dan niet meteen. Er kan condensatie optreden, wat schade kan veroorzaken. Laat het apparaat na een redelijke tijd op kamertemperatuur komen.

Algemene veiligheidsinstructies

Leg aangesloten kabels zo dat ze geen struikelgevaar vormen. Gebruik geen beschadigde kabels en plet of buig ze niet.

Gebruik altijd goed bereikbare stopcontacten en trek uit voorzorg de stekker uit het stopcontact bij onweer.

Zorg er bij gebruik op een stekkerdoos voor dat het totale toegestane stroomverbruik niet wordt overschreden.

Haal de stekker uit het stopcontact als het apparaat langere tijd niet wordt gebruikt.

Om storingen te voorkomen, moet u ook de bedieningsinstructies en veiligheidsinstructies van de apparaten die op het apparaat zijn aangesloten in acht nemen.

CE De CE-markering geeft aan dat dit product voldoet aan de eisen van alle EU-richtlijnen die op dit product van toepassing zijn.

OMVANG VAN DE LEVERING

1. Intenso voedingsadapter W40CC GaN
2. Gebruiksaanwijzing

Controleer of de inhoud van het pakket compleet en onbeschadigd is. Is dit niet het geval, neem dan contact op met de verkoper of onze service: **rma@intenso-international.de**

Toepassing

Overzicht van het apparaat

1 - USB-C 1-poort
2 - USB-C 2-poort
3 - EU-stekker

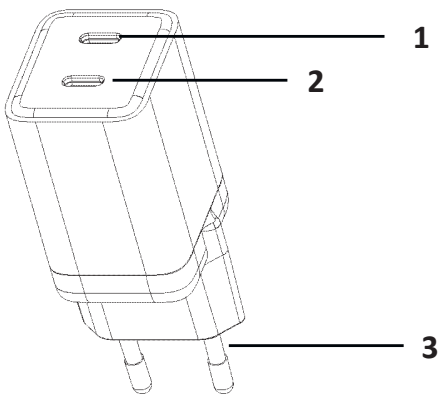

Operatie

1. Voor gebruik

Het apparaat kan wereldwijd gebruikt worden dankzij de ondersteunde netspanning van 100 - 240 volt. Houd er rekening mee dat een landspecifieke adapter nodig kan zijn.

Controleer voor het aansluiten of het aangesloten apparaat geschikt is voor deze voedingsadapter. Let vooral op het vereiste vermogen in de gebruiksaanwijzing van het aan te sluiten apparaat en neem ook de daar gegeven instructies in acht voor u deze voedingsadapter gebruikt.

Informatie over de prestatiegrenzen van dit product vindt u in de technische gegevens van deze gebruiksaanwijzing.

Zorg ervoor dat u alle instructies in deze handleiding hebt opgevolgd.

2. Het apparaat aansluiten

Steek een geschikte USB-kabel eerst in het aan te sluiten apparaat en vervolgens in de USB-poort van dit apparaat. Steek vervolgens de adapter in het stopcontact.

Het aangesloten apparaat moet nu goed worden gevoed.

Als u een apparaat met een oplaadbare batterij oplaadt, moet u het apparaat weer loskoppelen van de voeding als het volledig is opgeladen.

Als u een product zonder batterij gebruikt, moet u het apparaat loskoppelen van de voeding als u het langere tijd niet gebruikt.

Kennisgeving:

Het uitgangsvermogen van de beschikbare USB-poorten is afhankelijk van het aantal en de eventuele combinatie van gebruikte USB-poorten. Zie de technische specificaties in deze gebruikershandleiding voor meer informatie.

Dit apparaat ondersteunt Power Delivery (PD), PPS en QC voor snel opladen. Er zijn geen handmatige instellingen nodig, de standaarden onderhandelen automatisch over voltage en vermogen tussen apparaten als het aangesloten apparaat ook een van de standaarden ondersteunt. Door het grote aantal verschillende eindapparaten die deze standaarden ondersteunen, kunnen er beperkingen zijn in de werking, vooral als de apparaten al ouder zijn en niet meer de nieuwste software hebben, en kan het aangesloten apparaat alleen normaal worden opgeladen.

Houd er ook rekening mee dat de kabel die je gebruikt ook de gewenste snellaadstandaard en het hogere vermogen moet ondersteunen. Een 20V/3A kabel is vereist voor vermogens tot 60 watt en een 20V/5A kabel voor hogere vermogens tot 100 watt.

DIENST/DRAGER

INTENSO INTERNATIONAL GMBH I Kopernikusstraße 12-14 I D-49377 Vechta

E-mail (technische ondersteuning):	support@intenso-international.de
E-mail (RMA-nummer):	rma@intenso-international.de
Internet:	www.intenso.eu
Telefoon (technische ondersteuning):	+49 (0) 4441 – 999 111 (ma.- do. 09:00- 16:30 vr. 09:00 tot 14:00)

VERWIJDERING

	Afvalverwerking van afgedankte elektronica: Apparaten met dit symbool vallen onder Europese richtlijn 2012/19/EC. Alle afgedankte elektrische en elektronische apparaten moeten via de daarvoor bestemde inzamellocaties afgevoerd worden. Met afvalverwerking van afgedankte elektronica op de juiste wijze voorkomt u schade aan het milieu.
	Verpakking: Verpakking is een grondstof. Het verpakkingsmateriaal van dit product is geschikt voor recycling en kan worden hergebruikt. Neem de plaatselijke recyclingvoorschriften in acht bij het weggooien van materialen.

BEDRIJFSOMSTANDIGHEDEN

Gebruik het apparaat bij een temperatuur tussen 5 en 40 graden Celsius en tot maximaal 2000 meter boven zeeniveau. Als u het apparaat lange tijd niet gebruikt, bewaar het dan tussen-20 en 65 graden Celsius en laad het ongeveer om de drie maanden op om de volledige prestatie te behouden. Gebruik en bewaar het bij een luchtvochtigheid tussen 10% en 90%.

TECHNISCHE GEGEVENS

Modelaanduiding:	W40CC GaN
Afmetingen (B/H/D):	35,8 x 35,4 x 91,4 mm
Gewicht:	80,8 g
Ingangsspanning:	100 – 240 Volt
Ingang wisselstroom-frequentie:	50 / 60 Hz
Uitgangsspanning:	Ondersteunt (achterwaarts compatibel) PD 3.0, PPS en QC 4.0 USB-C 1/2: 5,0 V/DC 3,0 A, max. 15 Watt 9,0 V/DC 3,0 A, max. 27 Watt 12,0 V/DC 3,0 A, max. 36 Watt 15,0 V/DC 2,67 A, max. 40 Watt 20,0 V/DC 2,0 A, max. 40 Watt PPS: 3,3 – 11,0 V/DC 3,0 A, max. 40 Watt 3,3 – 21,0 V/DC 2,0 A, max. 40 Watt USB-C 1 + USB-C 2: USB-C 1: 5,0 V/DC 3,0 A, max. 15 Watt 9,0 V/DC 2,22 A, max. 20 Watt USB-C 2: 5,0 V/DC 3,0 A, max. 15 Watt 9,0 V/DC 2,22 A, max. 20 Watt Totaal: max. 40 Watt
Gemiddelde efficiëntie in bedrijf:	88,57%
Efficiëntie met lage Belasting (10%):	78,02%
Stroomverbruik met Nullast:	0,12 Watt

Legga con attenzione il presente manuale. Si attenga e segua tutte le istruzioni contenute nel presente manuale al fine di garantire la lunga durata e un uso affidabile dell‘apparecchiatura. Conservi il presente manuale a portata di mano, trasmettendolo agli altri utenti dell‘apparecchiatura. Sull‘area di download del nostro sito è possibile scaricare istruzioni d’uso ancora più dettagliate.

ISTRUZIONI PER L‘USO

Sicurezza 2

Utilizzo conforme alla destinazione d’uso 2

Disposizioni di sicurezza 2

Volume di consegna 3

Uso..... 4

Panoramica dell’apparecchio 4

Funzionamento 4

Assistenza/ Commercializzazione..... 4

Smaltimento 5

Condizioni di funzionamento..... 5

Dati tecnici 6

SICUREZZA

Utilizzo conforme alla destinazione d'uso

Questo prodotto è un Power Adapter per l'alimentazione elettrica ad es. di smartphone, tablet, e-reader, cuffie, MP3 player e altri dispositivi compatibili USB. È esclusivamente destinato all'uso in ambienti interni e non deve essere utilizzato all'aperto. Può essere utilizzato solo con la potenza indicata nei dati tecnici. Per l'uso è necessario rispettare le disposizioni di sicurezza.

Qualsiasi altro o ulteriore utilizzo è da considerarsi improprio e potrebbe causare danni e lesioni personali. Questo prodotto non è inteso per uso commerciale o per applicazioni mediche e speciali in cui eventuali guasti potrebbero causare lesioni, morte o danni materiali significativi. Si escludono reclami di qualsiasi tipo dovuti a danni derivanti dall'uso improprio o dalla mancata osservanza delle istruzioni di sicurezza.

Ci spetta il diritto di apportare delle modifiche al firmware e/o all'hardware in qualsiasi momento senza dare alcun preavviso. Per questo potrebbe essere che parti del manuale, dati tecnici e immagini in questa documentazione differiscano leggermente dal prodotto da voi posseduto. Tutti i punti descritti in questo manuale servono perseguono lo scopo esclusivo di offrire un chiarimento e non devono necessariamente corrispondere a una determinata situazione. Sulla base del presente manuale non si può far valere nessun diritto di ordine legale.

Disposizioni di sicurezza

Pericoli per bambini e persone con ridotte capacità fisiche, sensoriali o capacità mentali:

I bambini spesso sottovalutano i pericoli o non li riconoscono affatto. Questa apparecchiatura non è destinata ad essere utilizzata da parte di persone (bambini compresi) con ridotte capacità fisiche, sensoriali o mentali o prive di esperienza e/o conoscenza, a meno che non siano sotto la sorveglianza di una persona responsabile per la loro sicurezza o ricevano precise istruzioni sull'utilizzo dell'apparecchiatura e sui pericoli che ne derivano. I bambini non sorvegliati non devono essere autorizzati ad accedere all'apparecchiatura. Si assicuri che i bambini non giochino con l'apparecchiatura.

Pericolo di soffocamento!

I bambini possono mettere in bocca il film dell'imballaggio o piccoli componenti che li potrebbero far soffocare.

Pericolo di ferirsi!

Utilizzare il prodotto in conformità alla destinazione d'uso, rispettando le disposizioni di sicurezza e la potenza indicata nei dati tecnici. Pericolo di morte per folgorazione!

Non cercare di aprire l'apparecchio. Non è necessaria alcuna manutenzione e non devono essere effettuate riparazioni a cura dell'utente. Ciò fa decadere la garanzia. Se l'apparecchio dovesse essere danneggiato, smettere di utilizzarlo per evitare di ferirsi. Impedire anche ad altre persone di usare l'apparecchio difettoso.

Non collegare e scollegare mai l'apparecchio alla rete elettrica con le mani bagnate. Pericolo di morte per folgorazione!

Prima scollegare un apparecchio difettoso dalla presa elettrica: Togliere la tensione dal quadro elettrico e fare in modo che la tensione non possa essere inserita nuovamente in modo involontario per evitare il pericolo di una scossa elettrica e della morte per folgorazione!

Non introdurre oggetti, non destinati all'utilizzo, nelle aperture dell'apparecchio. L'utente potrebbe ferirsi anche molto gravemente in seguito a un cortocircuito e/o all'incendio che ne deriva.

Prima dell'uso verificare che l'apparecchio sia adatto come adattatore di rete per il prodotto utilizzato.

In caso contrario, evitare l'utilizzo per non procurare danni o ferirsi.

Danneggiamenti!

Tenere il dispositivo lontano dall'umidità ed evitare polvere, calore e luce solare diretta. Non utilizzare l'apparecchio in prossimità di fonti di calore, come ad esempio caloriferi.

Non esercitare pressioni sull'apparecchio e utilizzarlo solo se si dispone di spazio a sufficienza per il funzionamento.

Non sottoporre l'apparecchio a forti vibrazioni e non lasciarlo cadere.

Non collocare contenitori con liquidi (vasi, bicchieri o simili) sul dispositivo o nelle immediate vicinanze. Il contenitore potrebbe rovesciarsi e il liquido potrebbe compromettere la sicurezza del circuito elettrico.

Per scollegare l'apparecchio dalla rete elettrica afferrare sempre il connettore e non tirare il cavo elettrico.

Non utilizzare acqua o soluzioni chimiche per ripulire l'apparecchio. Utilizzare solo un panno asciutto. Se l'apparecchio viene portato da un ambiente freddo a uno caldo, evitare di utilizzarlo subito. Potrebbe formarsi acqua di condensa che causerebbe un malfunzionamento. Evitare di sottoporre l'apparecchio a un repentino sbalzo di temperatura. Lasciare per qualche minuto l'apparecchio a temperatura ambiente.

Disposizioni di sicurezza generali:

Il cavo deve essere disposto in modo tale da non rappresentare pericolo d'inciampo. Non utilizzare cavi danneggiati, non schiacciarli o piegarli.

Utilizzare sempre prese elettriche facilmente accessibili e in caso di temporali scollegare l'apparecchio dalla rete elettrica.

Quando si utilizza l'apparecchio con una presa multipla, prestare attenzione a che non venga superata la potenza massima assorbita.

In caso di mancato utilizzo scollegare l'apparecchio dalla rete elettrica. Per evitare malfunzionamenti, consultare anche le istruzioni d'uso e le disposizioni di sicurezza degli apparecchi collegati.

CE Il marchio CE indica che questo prodotto soddisfa i requisiti di tutte le direttive UE applicabili al prodotto medesimo.

VOLUME DI CONSEGNA

1. Intenso Power Adapter W40CC GaN
2. Istruzioni d'uso

Verificare che il contenuto della confezione sia completo e integro. In caso contrario, contattare il rivenditore o la nostra assistenza: rma@intenso-international.de

Uso

Panoramica dell’apparecchio

1 - Porta USB-C 1
2 - Porta USB-C 2
3 - Connetore UE

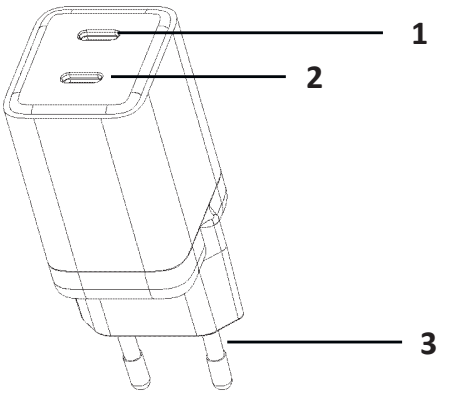

Funzionamento

1. Prima dell’utilizzo

L’apparecchio può usato in tutto il mondo con una tensione di rete di 100 – 240 Volt. Attenzione: in determinate circostanze può essere necessario un adattatore specifico per Paese.

Prima del collegamento verificare che l’apparecchio da connettere sia adatto per questo Power Adapter. Prestare attenzione prima di tutto alla potenza nelle istruzioni d’uso dell’apparecchio da connettere e alle disposizioni di sicurezza.

Nei dati tecnici delle istruzioni d’uso sono presenti le indicazioni relative alla potenza massima. Accertarsi di avere rispettato tutte le disposizioni presenti in questo manuale.

2. Collegare l’apparecchio:

Inserire il cavo USB nell'apparecchio da connettere e poi nella porta USB del presente apparecchio.

Connettere il Power Adapter con la presa elettrica.

L'apparecchio collegato dovrebbe ora essere connesso con la rete elettrica.

Se si carica un apparecchio tramite accumulatore, una volta terminata l’operazione di carica scollegare l’apparecchio dalla rete elettrica.

Se si carica un apparecchio senza accumulatore, in caso di mancato utilizzo prolungato, scollegare l’apparecchio dalla rete elettrica.

Avviso:

La potenza in uscita delle porte USB dipendono dal numero e dalla combinazione delle porte USB utilizzate. Ulteriori dettagli sono indicati nei dati tecnici delle presenti Istruzioni d’uso.

Per una ricarica veloce, il presente apparecchio supporta Power Delivery (PD), PPS e QC. Non è necessario definire impostazioni manuali, la tensione e la potenza vengono sincronizzate automaticamente tra gli apparecchi secondo gli standard supportati dall’apparecchio collegato. Eventualmente, se gli apparecchi connessi non sono più recenti e non dispongono del software attuale, potrebbero verificarsi restrizioni nel funzionamento e potrebbe essere possibile solo la ricarica normale.

Attenzione: anche il cavo utilizzato deve supportare lo standard di ricarica veloce e l’aumento di potenza erogata. Fino a 60 Watt è necessario un cavo 20V/3A e fino a 100 Watt un cavo 20V/5A.

ASSISTENZA/COMMERCIALIZZAZIONE

INTENSO INTERNATIONAL GMBH I Kopernikusstraße 12-14 I D-49377 Vechta

Indirizzo e-mail (assistenza tecnica): support@intenso-international.de
Indirizzo e-mail (numero RMA): rma@intenso-international.de
Internet: www.intenso.eu
Numero di telefono (assistenza tecnica): +49 (0) 4441 – 999 111 (Dal lunedì al giovedì dalle ore 09:00 alle ore 16:30; venerdì dalle ore 9.00 alle ore 14.00)

SMALTIMENTO

	Smaltimento di apparecchiature elettriche usate: I dispositivi contrassegnati da questo simbolo sono soggetti alla Direttiva europea 2012/19/CE. Tutte le apparecchiature elettriche ed elettroniche usate devono essere smaltite separatamente dai rifiuti domestici presso le sedi competenti. Lo smaltimento corretto delle apparecchiature elettroniche usate previene danni ambientali.
	Imballaggio: Gli imballaggi sono materie prime. Il materiale di imballaggio di questo prodotto è adatto al riciclaggio e può essere riutilizzato. Per lo smaltimento di qualsiasi materiale, vi preghiamo di rispettare le normative locali sul riciclaggio.

CONDIZIONI DI FUNZIONAMENTO

Utilizzare l'apparecchio a una temperatura da 5 fino a 40 gradi Celsius e fino a un'altitudine massima di 2000m sopra il livello del mare. In caso di mancato utilizzo di un dispositivo per lungo tempo, riporlo a -20 fino 65 gradi Celsius e caricarlo ogni tre mesi circa per assicurarsi la piena performance. Utilizzare e custodire l'apparecchio a un'umidità dell'aria compresa tra 10% e 90%.

DATI TECNICI

Nome del modello:	W40CC GaN
Dimensioni (L x A x P):	35,8 x 35,4 x 91,4 mm
Peso:	80,8 g
Tensione in ingresso:	100 – 240 Volt
Frequenza corrente in entrata:	50 / 60 Hz
Tensione in uscita:	Supportati PD 3.0, PPS e QC 4.0 (retrocompatibili) USB-C 1/2: 5,0 V/DC 3,0 A, max. 15 Watt 9,0 V/DC 3,0 A, max. 27 Watt 12,0 V/DC 3,0 A, max. 36 Watt 15,0 V/DC 2,67 A, max. 40 Watt 20,0 V/DC 2,0 A, max. 40 Watt PPS: 3,3 – 11,0 V/DC 3,0 A, max. 40 Watt 3,3 – 21,0 V/DC 2,0 A, max. 40 Watt USB-C 1 + USB-C 2: USB-C 1: 5,0 V/DC 3,0 A, max. 15 Watt 9,0 V/DC 2,22 A, max. 20 Watt USB-C 2: 5,0 V/DC 3,0 A, max. 15 Watt 9,0 V/DC 2,22 A, max. 20 Watt Totale: max. 40 Watt
Efficienza media durante il funzionamento:	88,57%
Efficienza a carico basso (10%):	78,02%
Potenza assorbita a carico zero:	0,12 Watt

Lea este manual detenidamente y siga todas las instrucciones que en él se incluyen para garantizar una vida útil prolongada y un uso fiable del dispositivo. Guarde este manual en un lugar accesible y páselo a otros usuarios del dispositivo. En la zona de descargas de nuestra web encontrará instrucciones más detalladas.

MANUAL DE INSTRUCCIONES

Seguridad 2

Uso Conforme al Fin Previsto 2

Instrucciones de Seguridad 2

Volumen de entrega 3

Uso 4

Descripción General del Aparato 4

Funcionamiento 4

Servicio / Distribuidor 5

Eliminación 5

Condiciones de Funcionamiento 5

Datos Técnicos 6

SEGURIDAD

Uso Conforme al Fin Previsto

Este producto es un adaptador de potencia para la alimentación eléctrica, por ejemplo, de smartphones, tabletas, lectores de e-books, auriculares, reproductores MP3 y otros dispositivos compatibles con USB. Está destinado exclusivamente para el uso en interiores y no se debe utilizar al aire libre. Solo se debe usar dentro de los límites de rendimiento indicados en los datos técnicos. Observe estrictamente las instrucciones de seguridad para el uso.

Cualquier otro uso se considerará indebido, y puede causar desperfectos y lesiones. Este producto no está destinado al uso comercial o para aplicaciones médicas y especiales, en las que un fallo del producto puede causar considerables daños materiales, lesiones o la muerte. Queda excluida cualquier reclamación por daños derivados de un uso indebido o de la no observancia de las indicaciones de seguridad.

En cualquier momento pueden aplicarse modificaciones en el firmware o en el hardware sin previo aviso. Por este motivo, es posible que alguna parte de las instrucciones, los datos técnicos y las imágenes de esta documentación difieran ligeramente del producto en cuestión. Todos los puntos descritos en este manual suponen únicamente una explicación y no tienen que coincidir necesariamente con una situación concreta. No se admite ningún tipo de reclamación legal con base en este manual.

Instrucciones de Seguridad

Peligro para niños y personas con capacidades mentales, sensoriales o físicas mermadas:

Los niños a menudo infravaloran los peligros o ni siquiera los detectan. Este aparato no está destinado a ser utilizado por personas (tampoco niños) con capacidades mentales, sensoriales o físicas mermadas o que no cuenten con la experiencia y/o los conocimientos necesarios, a no ser que los supervise una persona responsable de su seguridad o que hayan recibido instrucciones de esta sobre cómo utilizar el aparato y que hayan comprendido los peligros que implica. Los niños no deben acceder a este aparato sin supervisión. Asegúrese de que los niños no juegan con el aparato.

¡Peligro de asfixia!

Los niños pueden meterse el plástico del embalaje o piezas pequeñas en la boca y asfixiarse con ellos.

¡Peligro de lesión!

Utilice el producto únicamente según el uso conforme a lo previsto, teniendo en cuenta todas las instrucciones de seguridad y dentro de los límites de rendimiento técnicos. ¡En caso de incumplimiento existe peligro de muerte por electrocución!

No trate de abrir el aparato. No requiere ningún mantenimiento y tampoco debe ser reparado por el usuario. En este caso se extingue la garantía. En caso de que el aparato estuviera dañado, no siga utilizándolo bajo ningún concepto para evitar posibles lesiones. Evite también que otras personas puedan utilizar el aparato defectuoso.

El aparato no se debe conectar jamás a la toma de corriente o desconectar de esta teniendo las manos húmedas. Existe peligro de muerte por una posible electrocución.

No desconecte un aparato defectuoso sin más de la toma de corriente. Previamente debe comprobar que la alimentación de red está desconectada, por ejemplo, retirando el fusible, con el fin de evitar una descarga eléctrica que pudiera tener consecuencias mortales.

No introduzca objetos que no estén previstos para el uso en los orificios del aparato. Esto podría causar lesiones mortales por un cortocircuito eléctrico y/o un incendio resultante de este.

Compruebe antes del uso si el aparato es apropiado como adaptador de red para el producto a conectar. Si este no fuera el caso, absténgase de utilizarlo, con el fin de evitar lesiones y daños, por ejemplo, cortocircuitos.

¡Daños!

Mantenga el aparato lejos de cualquier tipo de humedad y evite el polvo, el calor y la radiación solar directa. No lo utilice en la proximidad inmediata de fuentes de calor, por ejemplo, radiadores.

No ejerza presión sobre la carcasa y utilice el producto solo si hay suficiente espacio para el funcionamiento.

Evite vibraciones y no deje caer el producto.

No deben colocarse recipientes con líquido (floreros, vasos o similares) sobre el aparato o en sus proximidades inmediatas. Existe el peligro de que el recipiente vuelque y el líquido comprometa la seguridad eléctrica.

Para separar el aparato del conector de red, tire siempre directamente del aparato, no del cable.
No utilice agua ni soluciones químicas para limpiar el aparato. Use únicamente un paño seco para este fin.

En caso de trasladar el aparato de un recinto frío o otro cálido, no lo utilice enseguida. Se podría formar condensación que podría causar daños. Deje transcurrir un tiempo suficiente para que el aparato pueda adaptarse a la temperatura ambiente.

Instrucciones generales de seguridad

Tienda los cables conectados de manera que no puedan causar tropiezos. No aplaste ni doble los cables y o los utilice si están defectuosos.

Utilice siempre tomas de corriente fácilmente accesibles y desconecte, de manera preventiva, el aparato de la alimentación eléctrica en caso de tormenta.

Al utilizar el aparato en una toma múltiple, preste atención a que no se supere el consumo total admisible de potencia eléctrica.

Desconecte el aparato de la red si no lo va a utilizar durante un tiempo prolongado.

Para evitar fallos de funcionamiento, observe también el manual de instrucciones y las instrucciones de seguridad de los dispositivos que se conecten al aparato.

CE El marcado CE indica que este producto cumple los requisitos de todas las Directivas de la UE vigentes para este producto.

VOLUMEN DE ENTREGA

1. Adaptador de potencia Intenso W40CC GaN
2. Manual de instrucciones

Compruebe que el contenido del paquete esté íntegro e intacto. De no ser así, diríjase al vendedor o a nuestro servicio de atención: **rma@intenso-international.de**

USO

Descripción General del Aparato

1 - Conexión USB-C 1
2 - Conexión USB-C 2
3 - Clavija UE

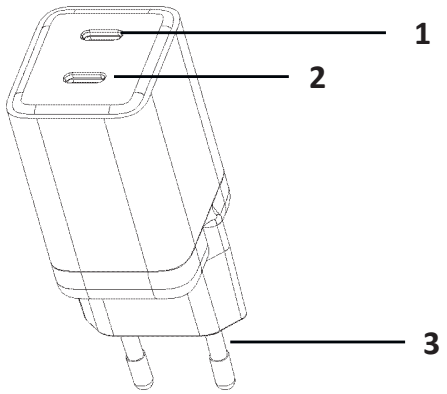

Manejo

1. Antes del uso:

Gracias a su compatibilidad con una tensión de red de entre 100 y 240 V, el aparato se puede utilizar en todo el mundo. Tenga en cuenta que puede ser necesario utilizar un adaptador específico para el país.

Antes de proceder a la conexión, compruebe que el dispositivo conectado es apropiado para este adaptador de potencia. Sobre todo, preste atención a la potencia necesaria que figura en el manual de instrucciones del dispositivo a conectar y observe también las indicaciones proporcionadas allí antes de utilizar este adaptador de potencia.

En los datos técnicos de este manual de instrucciones puede encontrar información sobre los límites de rendimiento del producto.

Asegúrese de observar todas las indicaciones contenidas en estas instrucciones.

2. Conexión del aparato:

Enchufe un cable USB apropiado, primero en el dispositivo a conectar y después en la conexión USB de este aparato. Seguidamente, conecte el adaptador de potencia a la toma de corriente.

Entonces, el dispositivo conectado debería recibir una alimentación eléctrica correcta.

Al cargar un dispositivo con batería, vuelva a desconectarlo de la alimentación eléctrica una vez que esté completamente cargado.

Si utiliza un producto sin batería, desconecte el aparato de la alimentación eléctrica si no lo va a utilizar durante un tiempo prolongado.

Avviso:

La potencia de salida de los puertos USB depende del número y la combinación de los puertos USB utilizados. Más detalles están indicados en los datos técnicos de estas Instrucciones de uso.

Para una carga rápida, este dispositivo admite Power Delivery (PD), PPS y QC. No es necesario definir configuraciones manuales, el voltaje y la potencia se sincronizan automáticamente entre los dispositivos según los estándares compatibles con el dispositivo conectado. Eventualmente, si los dispositivos conectados no son recientes y no tienen el software actual, podrían producirse restricciones en el funcionamiento y solo podría ser posible la carga normal.

Atención: también el cable utilizado debe ser compatible con el estándar de carga rápida y el aumento de la potencia suministrada. Hasta 60 vatios es necesario un cable de 20V/3A y hasta 100 vatios un cable de 20V/5A.

SERVICIO / DISTRIBUIDOR

INTENSO INTERNATIONAL GMBH I Kopernikusstraße 12-14 I D-49377 Vechta

Correo electrónico (asistencia técnica): support@intenso-international.de
Correo electrónico (número RMA): rma@intenso-international.de
Web: www.intenso.eu
Teléfono (asistencia técnica): +49 (0) 4441 – 999 111 (Lu.- Ju. 09:00 h- 16:30 h; Vi. 09:00 h- 14:00 h)

ELIMINACIÓN

	Eliminación de aparatos eléctricos y electrónicos usados: Los aparatos identificados con este símbolo están sujetos a la Directiva europea 2012/19/CE. Todos los aparatos eléctricos y electrónicos deben eliminarse de manera separada de los residuos domésticos en puntos de recogida oficiales previstos para ello. Mediante la eliminación correcta de los aparatos eléctricos y electrónicos usados evita usted danos para el medio ambiente.
	Embalaje: Los embalajes son materias primas. El material de embalaje de este producto es apto para el reciclaje y puede reutilizarse. Al desechar cualquier material, tenga en cuenta las disposiciones locales sobre reciclaje.

CONDICIONES DE FUNCIONAMIENTO

Utilice el aparato a una temperatura de entre 5 y 40 grados Celsius y hasta una altitud de máx. 2000 m sobre el nivel del mar. Si no va a utilizar el aparato durante un periodo prolongado, guárdelo entre-20 y 65 grados Celsius y cárguelo aproximadamente cada tres meses para mantener su pleno rendimiento. Se debe utilizar y almacenar con una humedad ambiental de entre 10 % y 90 %.

DATOS TÉCNICOS

Denominación del modelo:	W40CC GaN
Dimensiones (An/Alt/Pr):	35,8 x 35,4 x 91,4 mm
Peso:	80,8 g
Tensión de entrada:	100 – 240 Volt
Frequenza corrente in entrata:	50 / 60 Hz
Tensión de salida:	Soporta (retrocompatible) PD 3.0, PPS y QC 4.0 USB-C 1/2: 5,0 V/DC 3,0 A, máx. 15 Watt 9,0 V/DC 3,0 A, máx. 27 Watt 12,0 V/DC 3,0 A, máx. 36 Watt 15,0 V/DC 2,67 A, máx. 40 Watt 20,0 V/DC 2,0 A, máx. 40 Watt PPS: 3,3 – 11,0 V/DC 3,0 A, máx. 40 Watt 3,3 – 21,0 V/DC 2,0 A, máx. 40 Watt USB-C 1 + USB-C 2: USB-C 1: 5,0 V/DC 3,0 A, máx. 15 Watt 9,0 V/DC 2,22 A, máx. 20 Watt USB-C 2: 5,0 V/DC 3,0 A, máx. 15 Watt 9,0 V/DC 2,22 A, máx. 20 Watt Total: máx. 40 Watt
Eficiencia media en funcionamiento:	88,57%
Eficiencia con carga reducida (10 %):	78,02%
Consumo de potencia con carga cero:	0,12 Watt

Leia atentamente este manual e observe e siga todas as indicações referidas no manual, a fim de garantir uma vida útil longa e uma utilização fiável do aparelho. Mantenha este manual num sítio à mão e entregue-o a outros utilizadores do aparelho.

MANUAL DE INSTRUÇÕES

Segurança **2**

Utilização correta 2

Instruções de segurança 2

Escopo de fornecimento **3**

Utilização **4**

Visão geral do aparelho 4

Utilização 4

Assistência/Distribuidor **5**

Eliminação **5**

Condições operacionais **5**

Dados técnicos **6**

SEGURANÇA

Utilização correta

Este produto é um adaptador de corrente para alimentar, por exemplo, smartphones, tablets, leitores de livros eletrónicos, auscultadores, leitores de MP3 e outros dispositivos compatíveis com USB. Destina-se a ser utilizado exclusivamente em interiores e não deve ser utilizado ao ar livre. Só pode ser operado dentro dos limites de desempenho especificados nos dados técnicos. Respeite sem falta as instruções de segurança de utilização.

Uma utilização diferente ou que vá para além do descrito é considerada em desacordo com a finalidade e pode causar danos e ferimentos. Este produto não está previsto para uma utilização comercial ou para aplicações médicas ou especiais, nas quais a falha do produto possa provocar ferimentos, morte ou danos materiais avultados. As reclamações de qualquer tipo relativas a danos por utilização indevida ou incumprimento das indicações de segurança estão excluídas. Podem ser efetuadas alterações sem aviso prévio no firmware e/ou hardware. Por esse motivo, é possível que partes deste manual, dados técnicos e imagens nesta documentação possam divergir do seu produto. Todos os pontos descritos neste manual destinam-se apenas ao esclarecimento e não têm forçosamente de coincidir com uma situação específica. Não podem ser exercidos direitos legais em virtude deste manual.

Instruções de segurança

Perigos para crianças e pessoas com capacidades físicas, sensoriais ou intelectuais limitadas:

As crianças subestimam muitas vezes o perigo ou não o conseguem mesmo identificar. Este aparelho não deve ser utilizado por pessoas (incluindo crianças) com capacidades sensoriais, físicas ou intelectuais limitadas ou sem experiência e/ou conhecimento, a não ser sob a vigilância de uma pessoa responsável pela sua segurança ou que estejam a receber instruções sobre a utilização do aparelho e tenham percebido os perigos daí resultantes. Crianças sem supervisão não devem ter acesso ao aparelho. Certifique-se de que as crianças não brincam com o aparelho.

Perigo de asfixia!

As crianças podem pôr na boca a película de embalagem ou peças pequenas e ser asfixiadas.

Risco de ferimento!

Use o produto apenas de acordo com a utilização correta e em conformidade com todas as instruções de segurança e dentro dos limites técnicos de desempenho. A inobservância pode resultar em perigo de vida devido a choque elétrico!

Não tente abrir o aparelho. Não necessita de manutenção e não deve ser reparado de forma autónoma. Neste caso, a garantia é anulada. Se o aparelho estiver danificado, não continue a utilizá-lo em circunstância alguma, para evitar possíveis ferimentos! Evite também que outras pessoas utilizem o aparelho defeituoso.

Nunca ligue ou desligue o aparelho da tomada de corrente com as mãos molhadas! Com isso coloca-se em perigo de morte devido a eletrocussão!

Não desligue simplesmente um aparelho danificado da tomada de corrente! Certifique-se previamente de que a alimentação elétrica está desligada, por exemplo, retirando o fusível, para evitar um choque elétrico com perigo de morte!

Não insira objetos nas aberturas do aparelho que não estejam previstos para a utilização. Isso pode levar a perigo de morte devido a um curto-circuito elétrico e/ou a um incêndio resultante.

Antes da utilização, verifique se o aparelho é adequado como adaptador de corrente para o produto a ligar. Se não for este o caso, não o utilize para evitar ferimentos e danos devidos, por exemplo, a um curto-circuito.

Danificação!

Mantenha o aparelho afastado de qualquer humidade e evite pó, calor e luz solar direta. Não o utilize na proximidade imediata de fontes de calor, como radiadores.

Não exerça pressão sobre a caixa e utilize o produto só se houver espaço suficiente para o funcionamento.

Evite vibrações e não deixe cair o produto.

Recipientes cheios com líquido (vasos, copos ou similares) não podem ser colocados sobre o aparelho ou nas suas proximidades. Existe o perigo de o aparelho tombar e o líquido prejudicar a segurança elétrica.

Para retirar o aparelho da ficha de alimentação, puxe sempre diretamente pelo aparelho e não pelo cabo.

Não use água ou soluções químicas para limpar o aparelho. Por favor use apenas um pano seco.

Se o aparelho for transportado de um local frio para um local quente, não o utilize imediatamente. Pode ocorrer condensação, o que pode provocar danos. Deixe-o primeiro atingir a temperatura ambiente após um tempo razoável.

Indicações gerais de segurança

Coloque os cabos ligados de modo a não constituírem um perigo de tropeçar. Não utilize cabos danificados nem os esmague ou dobre.

Utilize sempre tomadas de corrente facilmente acessíveis e desligue o aparelho da rede elétrica por precaução em caso de trovoada.

Ao utilizar uma tomada múltipla, certifique-se de que o consumo total de energia elétrica permitido não é ultrapassado.

Se o aparelho não for utilizado durante um longo período de tempo, desligue-o da rede elétrica.
Para evitar avarias, observe também as instruções de funcionamento e as instruções de segurança dos dispositivos que estão ligados ao aparelho.

A marcação CE significa que este produto cumpre os requisitos de todas as diretivas UE em vigor para este produto.

ESCOPO DE FORNECIMENTO

1. Intenso Power Adapter W40CC GaN
2. Manual de instruções

Verifique se o conteúdo da embalagem está completo e ileso. Se não for o caso, dirija-se ao vendedor ou à nossa assistência: **rma@intenso-international.de**

UTILIZAÇÃO

Visão geral do aparelho

1 - Ligação USB C 1
2 - Ligação USB C 2
3 - Ficha UE

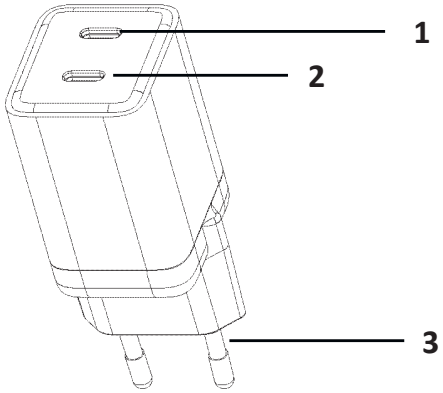

Utilização

1. Antes da utilização:

O aparelho pode ser utilizado em todo o mundo devido à tensão de rede suportada de 100- 240 volts. Note que pode ser necessário um adaptador específico para cada país.

Antes de efetuar a ligação, verifique se o dispositivo ligado é adequado para este adaptador de corrente. Acima de tudo, preste atenção à potência necessária nas instruções de funcionamento do dispositivo a ligar e respeite também as instruções aí fornecidas antes de utilizar este adaptador de corrente.

As informações sobre os limites de desempenho deste produto encontram-se nos dados técnicos deste manual de instruções.

Certifique-se de que seguiu todas as instruções deste manual.

2. Ligar o aparelho:

Ligue um cabo USB adequado primeiro ao dispositivo a ser ligado e depois à porta USB deste aparelho. Em seguida, ligue o adaptador de corrente à tomada elétrica.

O aparelho ligado deve agora ser corretamente alimentado.

Se estiver a carregar um dispositivo com bateria, desligue-o novamente da fonte de alimentação quando estiver totalmente carregado.

Se estiver a usar um produto sem bateria, desligue o aparelho da fonte de alimentação se não for usado durante um longo período de tempo.

Perceber:

A potência de saída das ligações USB disponíveis depende do número e da combinação de ligações USB utilizadas, caso existam. Para mais informações, consulte os dados técnicos deste manual de instruções.

Este aparelho suporta Power Delivery (PD), PPS e QC para carregamento rápido. Não são necessárias definições manuais; devido às normas, a tensão e a potência são automaticamente combinadas entre os aparelhos se o dispositivo ligado também suportar uma das normas. Devido ao grande número de dispositivos terminais diferentes que suportam estas normas, pode haver restrições na função, especialmente se os dispositivos já forem mais antigos e já não tiverem o software mais recente, podendo o dispositivo ligado ser carregado só normalmente.

Tenha também em atenção que o cabo utilizado precisa de suportar a norma de carregamento rápido pretendida e a potência de saída mais elevada. É necessário um cabo de 20V/3A para potências até 60 watts e um cabo de 20V/5A para potências superiores até 100 watts.

ASSISTÊNCIA/DISTRIBUIDOR

INTENSO INTERNATIONAL GMBH I Kopernikusstraße 12-14 I D-49377 Vechta

Endereço de e-mail (assistência técnica):	support@intenso-international.de
Endereço de e-mail (número RMA):	rma@intenso-international.de
Sítio web:	www.intenso.eu
Telefone (assistência técnica):	+49 (0) 4441 – 999 111 (Segunda a Quinta das 09:00 às 16:30; Sexta das 9:00 às 14:00)

ELIMINAÇÃO

	Eliminação de aparelhos elétricos e eletrónicos em fim de vida: Os dispositivos identificados com este símbolo estão sujeitos à diretiva europeia 2012/19/CE. Todos os aparelhos elétricos e eletrónicos em fim de vida têm de ser eliminados separadamente do lixo doméstico e entregues nos locais previstos para o efeito. A eliminação correta de aparelhos elétricos e eletrónicos em fim de vida permite evitar danos ambientais.
	Embalagem: As embalagens são matérias-primas. O material da embalagem deste produto está indicado para a reciclagem e pode ser utilizado. Ao eliminar qualquer tipo de material, tenha em consideração as normas de reciclagem locais.

CONDIÇÕES OPERACIONAIS

Use o aparelho a uma temperatura entre 5 e 40 graus Celsius e até um máximo de 2000 m acima do nível do mar. Se não utilizar o aparelho durante muito tempo, guarde-o a uma temperatura entre-20 e 65 graus Celsius e carregue-o aproximadamente de três em três meses para manter o desempenho total. Use-o e armazene-o com uma humidade entre 10% e 90%.

DADOS TÉCNICOS

Designação do modelo:	W40CC GaN
Dimensões (L/A/P):	35,8 x 35,4 x 91,4 mm
Peso:	80,8 g
Tensão de entrada:	100 – 240 Volt
Frequência de corrente alternada de entrada:	50 / 60 Hz
Tensão de saída:	Suporta (compatível com versões anteriores) PD 3.0, PPS e QC 4.0 USB-C 1/2: 5,0 V/DC 3,0 A, max. 15 watts 9,0 V/DC 3,0 A, max. 27 watts 12,0 V/DC 3,0 A, max. 36 watts 15,0 V/DC 2,67 A, max. 40 watts 20,0 V/DC 2,0 A, max. 40 watts PPS: 3,3 – 11,0 V/DC 3,0 A, max. 40 watts 3,3 – 21,0 V/DC 2,0 A, max. 40 watts USB-C 1 + USB-C 2: USB-C 1: 5,0 V/DC 3,0 A, max. 15 watts 9,0 V/DC 2,22 A, max. 20 watts USB-C 2: 5,0 V/DC 3,0 A, max. 15 watts 9,0 V/DC 2,22 A, max. 20 watts Total: max. 60 watts
Eficiência média durante o funcionamento:	88,57%
Eficiência a baixa carga (10%):	78,02%
Consumo de energia em vazio:	0,12 watts

Pečlivě si prosím přečtěte tento návod a respektujte a řiďte se všemi upozorněními v tomto návodu, aby byla zajištěna dlouhá životnost a spolehlivé používání přístroje. Uschovejte návod po ruce a případně ho předejte dalším uživatelům přístroje.

NÁVOD K OBSLUZE

Bezpečnost 2

Použití k určenému účelu..... 2

Bezpečnostní pokyny 2

Rozsah dodávky 3

Použití 4

Přehled zařízení 4

Ovládání 4

Servis/distributor 5

Likvidace 5

Provozní podmínky 5

Technické údaje 6

BEZPEČNOST

Použití k určenému účelu

Tento výrobek je napájecí adaptér pro napájení například chytrých telefonů, tabletů, čteček elektronických knih, sluchátek, přehrávačů MP3 a dalších zařízení s USB. Je určen pouze pro použití v interiéru a nesmí být používán venku. Může být provozován pouze v mezích výkonu uvedených v technických údajích. Při používání dbejte na dodržování bezpečnostních pokynů.

Používání nad rámec předpisů nebo jiné používání se považuje za používání proti předpisům a může vést k vzniku poškození a zranění. Tento produkt není naplánovaný ke komerčnímu používání nebo na medicínské a speciální účely, při kterých může výpadek produktu způsobit zranění, smrtelné úrazy nebo výrazné věcné škody. Nároky jakéhokoli druhu za škody způsobené používáním proti předpisům nebo nedodržováním bezpečnostních pokynů jsou vyloučené. Na firmware a/nebo hardware můžou být kdykoli provedené změny bez předchozího oznámení. Z tohoto důvodu je možné, že se budou části tohoto návodu, technická data a obrázky v této dokumentaci odlišovat od produktu, který vám byl dodaný. Všechny body popsané v tomto návodu slouží pouze k názorným účelům a nemusí se bezpodmínečně shodovat konkrétní situací. Na základě tohoto návodu nelze uplatnit právní nároky.

Bezpečnostní pokyny

Nebezpeči pro děti a osoby s omezenými fyzickými, senzorickými nebo duševnimi schopnostmi:

Děti často podceňují nebezpečí, nebo jej vůbec neidentifikují. Tento přístroj není určený k tomu, aby jej používali osoby (také děti) s omezenými senzorickými, fyzickými nebo duševními schopnostmi nebo nedostatkem zkušeností a/nebo nedostatkem znalostí, ledaže jsou pro jejich bezpečnost pod dohledem kompetentní osoby nebo obdrželi pokyny, jak používat přístroj a pochopili nebezpečí, která vychází z přístroje. Děti bez dohledu nemůžou mít přístup k přístroji. Ujistěte se, že si děti nehrají s přístrojem.

Nebezpečí zadušení!

Děti si mohou vložit do úst obalovou fólii nebo drobné části a udusit se.

Nebezpečí poranění!

Výrobek používejte pouze v souladu s jeho určením, za dodržení všech bezpečnostních pokynů a v rámci technických limitů. Při nerespektování může dojít k ohrožení života v důsledku úrazu elektrickým proudem!

Nepokoušejte se přístroj otevřít. Není nutné provádět údržbu a přístroj nesmí být svépomocně opravován. V takovém případě záruka zaniká. Pokud je přístroj poškozen, v žádném případě jej dále nepoužívejte, abyste předešli možnému zranění! Zabraňte také tomu, aby vadný přístroj používaly další osoby.

Přístroj nikdy nepřipojujte ani neodpojujte od síťové zásuvky, pokud máte mokré ruce! Vystavujete se nebezpečí úrazu elektrickým proudem!

Poškozený přístroj jednoduše neodpojujte od síťové zásuvky! Předem se ujistěte, že je síťové napájení odpojeno, a to například vyjmutím pojistky, abyste předešli životu nebezpečnému úrazu elektrickým proudem!

Do otvorů přístroje nevkládejte žádné předměty, které nejsou určeny k použití. To by mohlo vést ke zranění v důsledku elektrického zkratu a/nebo k následnému požáru.

Před použitím zkontrolujte, zda je přístroj vhodný jako síťový adaptér pro připojovaný výrobek. Pokud tomu tak není, nepoužívejte jej, abyste předešli zranění a poškození například zkratem.

Poškození!

Udržujte přístroj v dostatečné vzdálenosti od jakékoli vlhkosti a zamezte prachu, horku a přímému slunečnému záření. Nepoužívejte jej v bezprostřední blízkosti zdrojů tepla, jako jsou například radiátory.

Na kryt nevyvíjejte tlak a výrobek používejte pouze v případě, když je k dispozici dostatečný prostor pro provoz.

Vyvarujte se nárazům a výrobek nenechte upadnout.

Na přístroj nebo do jeho bezprostřední blízkosti se nesmí umisťovat nádoby s tekutinou (vázy, sklenice a podobně). Vzniká nebezpečí převrhnutí nádoby a následného omezení bezpečnosti v důsledku vniknutí tekutiny do přístroje.

Chcete-li přístroj od síťové zástrčky odpojit, vždy tahejte přímo za přístroj, nikoli za kabel.
K čištění přístroje nepoužívejte vodu ani chemické roztoky. K tomuto účelu používejte pouze suchý hadřík.

Pokud je přístroj přenesen ze studené místnosti do teplé, před jeho použitím chvíli počkejte. Mohlo by dojít ke kondenzaci, která by mohla způsobit poškození. Vyčkejte přiměřenou dobu, aby měl přístroj pokojovou teplotu.

Všeobecné bezpečnostní pokyny

Připojené kabely pokládejte tak, aby nepředstavovaly nebezpečí zakopnutí. Nepoužívejte poškozené kabely a nestlačujte je, ani je neohýbejte.

Vždy používejte snadno přístupné síťové zásuvky a v případě bouřky přístroj preventivně odpojte od napájení.

Při provozu s více zásuvkami dbejte na to, aby nebyl překročen celkový přípustný příkon.

Pokud přístroj nebudete delší dobu používat, odpojte jej od elektrické sítě.

Abyste předešli poruchám, dodržujte také návody k obsluze a bezpečnostní pokyny patřící k zařízením, která jsou k přístroji připojena.

Symbol CE prokazuje, že tento produkt splňuje požadavky všech směrnic EU pro tento produkt.

ROZSAH DODÁVKY

1. Napájecí adaptér Intenso W40CC GaN
2. Návod k obsluze

Zkontrolujte prosím, zda je obsah balení kompletní a nepoškozený. Pokud k tomu došlo, obraťte se prosím na prodejce nebo náš servis: **rma@intenso-international.de**

POUŽITÍ

Přehled zařízení

1 - USB-C 1 konektor
2 - USB-C 2 konektor
3 - EU adaptér

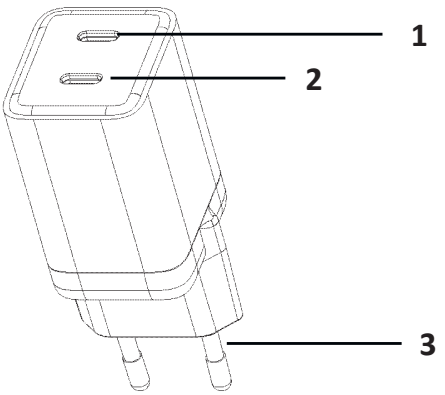

Ovládání

1. Před použitím:

Přístroj lze používat po celém světě díky podporovanému síťovému napětí 100-240 V. Vezměte prosím na vědomí, že za určitých okolností může být pro danou zemi nutný adaptér.

Před připojením zkontrolujte, zda je připojené zařízení vhodné pro tento napájecí adaptér. Před použitím tohoto napájecího adaptéru věnujte pozornost především požadovanému výkonu v návodu k obsluze připojovaného zařízení a dodržujte také pokyny v něm uvedené.

Informace o mezních hodnotách výkonu tohoto výrobku naleznete v technických údajích tohoto návodu k obsluze.

Ujistěte se, že jste dodrželi všechny pokyny uvedené v tomto návodu.

2. Připojení přístroje:

Nejprve zapojte vhodný kabel USB do připojovaného přístroje a poté do portu USB tohoto přístroje.

Poté zapojte napájecí adaptér do síťové zásuvky.

Připojený přístroj by nyní měl být správně nabíjen.

Pokud nabíjíte přístroj s dobíjecím akumulátorem, po úplném nabití jej opět odpojte od zdroje napájení.

Při provozu výrobku bez baterie odpojte přístroj od napájení, pokud jej delší dobu nepoužíváte.

Oznámení:

Výstupní výkon dostupných portů USB závisí na příp. počtu a kombinaci použitých portů USB. Podrobnosti naleznete v technických údajích tohoto návodu k obsluze.

Toto zařízení podporuje technologie Power Delivery (PD), PPS a QC pro rychlé nabíjení. Díky standardům není nutné žádné ruční nastavení, pokud připojené zařízení také podporuje některý ze standardů, napětí a napájení se mezi zařízeními sjednává automaticky. Vzhledem k velkému počtu různých koncových zařízení, která tyto standardy podporují, může dojít k omezením funkce, zejména pokud jsou zařízení již starší a nemají nejnovější software, a připojené zařízení lze pouze normálně nabíjet.

Upozorňujeme také na to, že kabel, který používáte, musí podporovat požadovaný standard rychlého nabíjení a vyšší výstupní výkon. Pro výkony do 60 W je vyžadován kabel 20 V/3 A a pro vyšší výkony do 100 W kabel 20 V/5 A.

SERVIS / DISTRIBUTOR

INTENSO INTERNATIONAL GMBH I Kopernikusstraße 12-14 I D-49377 Vechta

Email (technická podpora):	support@intenso-international.de
Email (číslo RMA):	rma@intenso-international.de
Internet:	www.intenso.eu
Telefon (technická podpora):	+49 (0) 4441 – 999 111 (Po- Čt 09:00 hod- 16:30 hod; Pá 09:00 hod- 14:00 hod)

LIKVIDACE

	Likvidace starých elektrických přístrojů: Tímto symbolem označené přístroje podléhají evropské směrnici 2012/19/EU. Všechny staré elektrické a elektronické přístroje se musí zlikvidovat separátně od domovního odpadu přes naplánované státní skládky odpadu. Likvidací starých elektrických přístrojů podle předpisů zamezíte ekologickým škodám.
	Obal: Obaly jsou suroviny. Obalový materiál tohoto výrobku je vhodný k recyklaci a lze jej znovu použít. Při likvidaci jakýchkoli materiálů dodržujte místní předpisy o recyklaci.

PROVOZNÍ PODMÍNKY

Zařízení provozujte při teplotě mezi 5 a 40 stupni Celsia a maximálně do výšky 2000 m n. m.. Pokud zařízení delší dobu nepoužíváte, skladujte ho při teplotě mezi -20 a 65 stupni Celsia a pro zachování plného výkonu jej přibližně každé tři měsíce nabíjejte. Používejte a skladujte při vlhkosti vzduchu 10 až 90 %.

TECHNICKÉ ÚDAJE

Označení modelu:	W40CC GaN
Rozměry (š/v/h):	35,8 x 35,4 x 91,4 mm
Hmotnost:	80,8 g
Vstupní napětí:	100 – 240 Volt
Frekvence vstupního střídavého proudu:	50 / 60 Hz
Výstupní napětí:	Podpora (zpětně kompatibilní) PD 3.0, PPS a QC 4.0 USB-C 1/2: 5,0 V/DC 3,0 A, max. 15 Watt 9,0 V/DC 3,0 A, max. 27 Watt 12,0 V/DC 3,0 A, max. 36 Watt 15,0 V/DC 2,67 A, max. 40 Watt 20,0 V/DC 2,0 A, max. 40 Watt PPS: 3,3 – 11,0 V/DC 3,0 A, max. 40 Watt 3,3 – 21,0 V/DC 2,0 A, max. 40 Watt USB-C 1 + USB-C 2: USB-C 1: 5,0 V/DC 3,0 A, max. 15 Watt 9,0 V/DC 2,22 A, max. 20 Watt USB-C 2: 5,0 V/DC 3,0 A, max. 15 Watt 9,0 V/DC 2,22 A, max. 20 Watt Celkem: max. 40 Watt
Průměrná účinnost v provozu:	88,57%
Účinnost při nízkém zatížení (10 %):	78,02%
Spotřeba energie při nulovém zatížení:	0,12 Watt

Pažljivo pročitajte ove upute, uvažite i slijedite sve napomene iz ovih Uputa kako biste omogućili dugi vijek trajanja i pouzdano korištenje uređaja. Držite ove upute na lako dostupnom mjestu i predajte ih drugim korisnicima uređaja.

UPUTE ZA RUKOVANJE

Sigurnost 2

Uporaba u skladu s namjenom 2

Sigurnosne napomene 2

Sadržaj isporuke 3

Uporaba 3

Pregled uređaja 3

Rukovanje 4

Servis/distributer 4

Zbrinjavanje 5

Radni uvjeti 5

Tehnički podaci 6

SIGURNOST

Uporaba u skladu s namjenom

Ovaj proizvod je strujni adapter za napajanje, primjerice, pametnih telefona, tableta, čitača e-knjiga, slušalica, MP3 playera i drugih uređaja s USB-om. Namijenjen je samo uporabi u zatvorenom i ne smije se koristiti na otvorenom. Njime se smije upravljati samo unutar granica performansi navedenih u tehničkim podacima. Obvezno se pridržavajte sigurnosnih uputa za uporabu.

Svako drugo korištenje nije pravilno i može uzrokovati oštećenja i ozljede. Ovaj proizvod nije predviđen za komercijalne, medicinske ni posebne svrhe, u kojima neispravnost uređaja može uzrokovati ozljede, smrtonosne posljedice ili veliku materijalnu štetu. Isključeno je svako pravo na reklamaciju u slučaju šteta nastalih nepravilnom uporabom ili zanemarivanjem sigurnosnih napomena.U svakom trenutku i bez najave mogu se izvršiti izmjene na firmveru ili hardveru. Stoga postoji mogućnost da dijelovi ovih uputa, tehnički podaci i slike iz ove dokumentacije malo odstupaju od proizvoda koji vam je isporučen. Sve što je opisano u ovim uputama služi za jasnije razumijevanje i ne mora nužno odgovarati svakoj specifičnoj situaciji. Na temelju ovih uputa ne mogu se upućivati nikakvi pravni zahtjevi.

Sigurnosne napomene

Opasnosti za djecu i osobe ograničenih fizičkih, osjetilnih ili duševnih sposobnosti:

Djeca često potcjenjuju opasnosti i uopće ih ne prepoznaju. Ovaj uređaj nije predviđen za to da ga upotrebljavaju djeca ni osobe ograničenih fizičkih, osjetilnih ili duševnih sposobnosti, a ni osobe nedovoljnog znanja i/ili iskustva, osim u prisutnosti osobe koja može skrbiti za njihovu sigurnost ili ih uputiti kako koristiti uređaj te kako bi razumjeli moguće opasnosti. Djeca koja nisu pod nadzorom ne smiju imati pristup uređaju. Pobrinite se da se djeca ne igraju uređajem.

Opasnost od davljenja!

Djeca foliju pakovanja ili male dijelove mogu uzeti u usta i udaviti se.

Opasnost od ozljede!

Proizvod koristite samo u skladu s predviđenom uporabom i shodno svim sigurnosnim uputama te unutar tehničkih ograničenja učinkovitosti. U protivnom, može doći do smrtonosnih ozljeda od strujnog udara!

Ne pokušavajte otvoriti uređaj. Uređaj ne zahtijeva održavanje i ne može se samostalno popraviti. U tom slučaju, jamstvo se poništava. Ako se uređaj ošteti, ni u kojem slučaju ga nemojte nastaviti upotrebljavati kako biste izbjegli moguće ozljede! Također spriječite druge da se koriste neispravnim uređajem.

Nikada ne spajajte niti isključujte uređaj iz električne utičnice mokrim rukama! Time se izlažete opasnosti od smrtonosnog strujnog udara!

Nemojte samo isključiti oštećeni uređaj iz utičnice! Unaprijed provjerite je li mrežno napajanje isključeno, primjerice, uklanjanjem osigurača, kako biste izbjegli smrtonosni strujni udar!

Ne stavljajte predmete koji nisu namijenjeni za uporabu u otvore uređaja. To može izazvati ozljede opasne po život uslijed električnog kratkog spoja i/ili izazvanog požara.

Prije uporabe provjerite je li uređaj prikladan kao AC adapter za proizvod koji želite spojiti. Ako to nije slučaj, nemojte ga upotrebljavati kako biste izbjegli ozljede i štetu uzrokovanu, primjerice, kratkim spojevima.

Oštećenja!

Uređaj držite dalje od svake vlage te izbjegavajte prašinu, visoke temperature i izravno sunčevo zračenje. Nemojte ga upotrebljavati neposredno blizu izvora topline, primjerice radijatora.

Nemojte pritiskati kućište i koristite proizvod samo kada ima dovoljno prostora za rad.

Izbjegavajte udarce i nemojte ispustiti proizvod na pod.

Posude (vaze, čaše ili slično) napunjene vodom ne smiju se stavljati na ili u neposrednu blizinu uređaja. Postoji opasnost, da će se posuda prevrnuti i tekućina ugroziti električnu sigurnost.

Za isključivanje uređaja iz utičnice, uvijek povucite izravno uređaj, a ne kabel.

Nemojte upotrebljavati vodu ni kemijske otopine za čišćenje uređaja. U tu svrhu upotrijebite samo suhu krpu.

Ako uređaj prenosite iz hladne u toplu prostoriju, nemojte ga odmah upotrebljavati. Pritom može doći do kondenzacije, koja uzrokuje oštećenja. Pričekajte dovoljno vremena da uređaj postigne sobnu temperaturu.

Opće sigurnosne upute

Priključene kabele položite tako da ne izazovu opasnost od spoticanja. Nemojte koristiti oštećene kabele i nemojte ih gnječiti niti savijati.

Uvijek koristite lako dostupne mrežne utičnice i, kao mjeru opreza, isključite uređaj iz napajanja tijekom grmljavinskog nevremena.

Pri radu na više utičnica, pazite da se ne prekorači dopuštena ukupna potrošnja električne energije. Isključite uređaj iz električne mreže ako se ne koristi dulje vrijeme.

Kako biste izbjegli kvarove, također se pridržavajte uputa za uporabu i sigurnosnih uputa za jedinice koje su povezane s uređajem.

Provjerite molimo Vas, da li je jedinica pakiranja cijela i neoštećena. Ukoliko to nije tako, obratite se molimo Vas prodavaču ili našem servisu.

SADRŽAJ ISPORUKE

1. Intenso adapter za napajanje W40CC GaN
2. Upute za uporabu

Provjerite molimo Vas, da li je jedinica pakiranja cijela i neoštećena. Ukoliko to nije tako, obratite se molimo Vas prodavaču ili našem servisu: **rma@intenso-international.de**

UPORABA

Pregled uređaja

1 - USB-C 1 priključak
2 - USB-C 2 priključak
3 - EU utikač

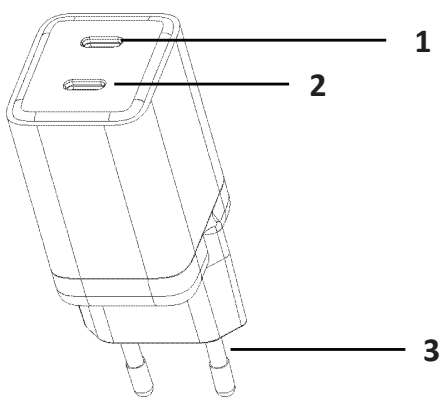

Rukovanje

1. Prije uporabe:

Uređaj se može koristiti diljem svijeta zahvaljujući podržanom mrežnom naponu od 100 do 240 volti. Imajte na umu da može biti potreban adapter specifičan za zemlju uporabe.

Prije spajanja, provjerite je li spojeni uređaj prikladan za ovaj adapter napajanja. Prije svega, obratite pozornost na potrebnu snagu u uputama za uporabu uređaja koji želite spojiti i također proučite navedene informacije prije uporabe ovog adaptera za napajanje.

Informacije o ograničenjima performansi ovog proizvoda navode u tehničkim podacima ovog priručnika za uporabu.

Provjerite jeste li slijedili sve upute iz ovog priručnika.

2. Priključivanje uređaja:

Prvo ukopčajte odgovarajući USB kabel u uređaj koji želite spojiti, a zatim u USB priključak ovog uređaja. Potom ukopčajte strujni adapter u strujnu utičnicu.

Povezani uređaj sada bi trebao imati ispravno napajanje.

Kada punite uređaj na baterije, isključite uređaj nakon što se potpuno napuni.

Ako koristite proizvod bez baterije, isključite uređaj iz napajanja ako ga nećete koristiti dulje vrijeme.

Obavijest:

Izlazna snaga dostupnih USB priključaka ovisi o broju i kombinaciji USB priključaka koji se mogu koristiti. Pojedinosti o tome navode se u tehničkim podacima u ovom priručniku za uporabu.

Ovaj uređaj podržava standarde napajanja Power Delivery (PD), PPS i QC za brzo punjenje. Nisu potrebne ručne postavke, jer standardi automatski reguliraju napon i snagu između uređaja ako povezani uređaj također podržava jedan od standarda. Zbog velikog broja različitih krajnjih uređaja koji podržavaju te standarde, može doći do funkcionalnih ograničenja, osobito ako su uređaji stariji i nemaju više najnoviji softver, a povezani uređaj može se puniti samo standardnim načinom.

Također imajte na umu da kabel kojim se koristite također mora podržavati željeni standard brzog punjenja i veću izlaznu snagu. Potreban je kabel od 20 V / 3 A za izlaze do 60 W i kabel od 20 V / 5 A za veće izlaze do 100 W.

SERVIS/DISTRIBUTER

INTENSO INTERNATIONAL GMBH I Kopernikusstraße 12-14 I D-49377 Vechta

E-adresa (tehnička podrška):	support@intenso-international.de
E-adresa (RMA br.):	rma@intenso-international.de
Internet:	www.intenso.eu
Telefon (tehnička podrška):	+49 (0) 4441 – 999 111 (pon. – čet. 09:00 – 16:30 sati, pet. 09:00 – 14:00 sati)

ZBRINJAVANJE

	Zbrinjavanje starih električnih uređaja: Uređaji označeni ovim simbolom podliježu Europskoj direktivi 2012/19/EZ. Sva električna i elektronička oprema mora se odlagati odvojeno od kućnog otpada preko ovlaštenih postrojenja. Pravilnim zbrinjavanjem starih elektroničkih uređaja doprinosite zaštiti okoliša.
	Ambalaža: Ambalaža je sirovina. Ambalažni materijal ovog proizvoda prikladan je za recikliranje i može se ponovno upotrijebiti. Pri odlaganju bilo kojeg materijala pridržavajte se lokalnih propisa o recikliranju.

RADNI UVJETI

Uređaj koristite na temperaturi od 5 do 40 °C i do maksimalne nadmorske visine od 2000 m. Ako uređaj ne koristite dulje vrijeme, čuvajte ga na temperaturi od-20 do +65 °C i punite otprilike svaka tri mjeseca kako bi zadržao visoke performanse. Koristite i čuvajte u prostoru vlažnosti između 10% i 90%.

TEHNIČKI PODACI

Oznaka modela:	W40CC GaN
Dimenzije (Š x V x D):	35,8 x 35,4 x 91,4 mm
Težina:	80,8 g
Ulazni napon:	100 – 240 Volt
Ulazna frekvencija izmjenične struje:	50 / 60 Hz
Izlazni napon:	Podržava (obrnuto kompatibilno) standarde PD 3.0, PPS i QC 4.0 USB-C 1/2: 5,0 V/DC 3,0 A, maks. 15 Watt 9,0 V/DC 3,0 A, maks. 27 Watt 12,0 V/DC 3,0 A, maks. 36 Watt 15,0 V/DC 2,67 A, maks. 40 Watt 20,0 V/DC 2,0 A, maks. 40 Watt PPS: 3,3 – 11,0 V/DC 3,0 A, maks. 40 Watt 3,3 – 21,0 V/DC 2,0 A, maks. 40 Watt USB-C 1 + USB-C 2: USB-C 1: 5,0 V/DC 3,0 A, maks. 15 Watt 9,0 V/DC 2,22 A, maks. 20 Watt USB-C 2: 5,0 V/DC 3,0 A, maks. 15 Watt 9,0 V/DC 2,22 A, maks. 20 Watt Ukupno: maks. 40 Watt
Prosječan radni učinak:	88,57%
Učinak pri nižem opterećenju (10%):	78,02%
Potrošnja energije pri nultom opterećenju:	0,12 Watt

Należy dokładnie zapoznać się z niniejszą instrukcją obsługi i przestrzegać wszystkich zawartych w niej wskazówek, aby zapewnić długotrwałe i niezawodne użytkowanie urządzenia. Instrukcję należy przechowywać w łatwo dostępnym miejscu i przekazać ją innym użytkownikom urządzenia. Wyczerpująca instrukcja znajduje się w obszarze pobierania naszej witryny.

INSTRUKCJA OBSŁUGI

Bezpieczeństwo 2

Użytkowanie zgodne z przeznaczeniem 2

Instrukcje bezpieczeństwa 2

Zakres dostawy 3

Stosowanie 4

Wygląd urządzenia 4

Obsługa..... 4

Serwis / podmiot wprowadzający do obrotu 5

Utylizacja 5

Warunki użytkowania 5

Dane techniczne 6

BEZPIECZEŃSTWO

Użytkowanie zgodne z przeznaczeniem

Ten produkt to ładowarka do zasilania elektrycznego na przykład smartfonów, tabletów, czytników e-booków, słuchawek, odtwarzaczy MP3 i innych urządzeń z USB. Jest przeznaczony wyłącznie do korzystania we wnętrzach i nie wolno go używać na zewnątrz. Może być eksploatowany wyłącznie w granicach wydajności podanych w danych technicznych. Należy koniecznie uwzględnić wskazówki bezpieczeństwa dotyczące stosowania.

Wszelkie inne użycie lub zastosowanie wykraczające poza ten zakres uważane jest za niezgodne z przeznaczeniem i może prowadzić do szkód materialnych i obrażeń ciała. Niniejszy produkt nie jest przeznaczony do użytku komercyjnego ani do zastosowań medycznych i specjalistycznych, w przypadku których awaria produktu może doprowadzić do obrażeń ciała, wypadków śmiertelnych lub poważnych strat materialnych. Wyklucza się wszelkie roszczenia z tytułu szkód wynikających z niewłaściwego użytkowania lub nieprzestrzegania wskazówek bezpieczeństwa.

W każdej chwili bez poinformowania mogą zostać przeprowadzone zmiany w oprogramowaniu firmware oraz/lub w urządzeniach. Z tego powodu istnieje możliwość, że część niniejszej instrukcji, danych technicznych oraz ilustracji zamieszczonych w niniejszej dokumentacji będzie się nieznacznie różnić od posiadanego przez Państwa wyrobu. Wszystkie punkty opisane w niniejszej instrukcji służą jedynie do celów wyjaśnienia i nie muszą koniecznie odpowiadać określonej sytuacji. Roszczenia prawne ze względu na treść niniejszej instrukcji są wykluczone.

Instrukcje bezpieczeństwa

Niebezpieczeństwo dla dzieci i osób o ograniczonej sprawności fizycznej, sensorycznej lub umysłowej:

Dzieci często nie doceniają zagrożeń lub w ogóle ich nie rozpoznają. Urządzenie nie jest przeznaczone do użytku przez osoby (w tym dzieci) o ograniczonych możliwościach fizycznych, sensorycznych lub umysłowych lub nieposiadające doświadczenia i/lub wiedzy, chyba że sprawuje nad nimi nadzór odpowiednia osoba lub osoby te otrzymały instrukcje dotyczące użytkowania urządzenia oraz zrozumiały informacje o potencjalnych zagrożeniach. Dzieci bez nadzoru nie powinny mieć dostępu do urządzenia. Należy upewnić się, czy dzieci nie bawią się urządzeniem.

Niebezpieczeństwo uduszenia!

Dzieci mogą włożyć folię opakowania lub małe części do ust i zadławić się nimi.

Niebezpieczeństwo dla zdrowia!

Używać produktu tylko zgodnie z zastosowaniem zgodnym z przeznaczeniem oraz z uwzględnieniem wszystkich wskazówek bezpieczeństwa i w ramach technicznych granic wydajności. Nieprzestrzeganie stwarza zagrożenie dla życia z powodu porażenia elektrycznego!

Nie próbować otwierać urządzenia. Nie trzeba go konserwować ani samodzielnie naprawiać. W takiej sytuacji wygasa gwarancja. Jeśli urządzenie ulegnie uszkodzeniu, nie należy go dalej używać, aby uniknąć możliwych obrażeń ciała! Nie dopuszczać również, aby inne osoby mogły korzystać z uszkodzonego urządzenia.

Nigdy nie podłączać urządzenia mokrymi rękami do gniazdka ani go nie odłączać! Powoduje do zagrożenie własnego życia ze względu na możliwe porażenie elektryczne!

Uszkodzonego urządzenia nie odłączać od gniazdka! Upewnić się wcześniej, że zasilanie sieciowe zostało rozłączone, na przykład przez wyjęcie bezpiecznika, aby uniknąć groźnego dla życia porażenia elektrycznego!

Nie wkładać przedmiotów nieprzewidzianych do użytku w otwory urządzenia. Może to powodować groźne dla życia obrażenia ciała z powodu zwarcia elektrycznego i/lub wynikającego z tego pożaru.

Sprawdzić przed użyciem, czy urządzenie jest odpowiednie jako zasilacz dla podłączanego produktu. Jeśli tak nie jest, nie należy go używać, aby uniknąć obrażeń ciała i uszkodzeń na przykład z powodu zwarcia.

Uszkodzenia!

Trzymać urządzenie z dala od wszelkiej wilgoci, unikać pyłu, ciepła i bezpośredniego promieniowania słonecznego. Nie użytkować bezpośrednio w pobliżu źródeł ciepła, jak na przykład grzejników.

Nie wywierać nacisku na obudowę i korzystać z produktu tylko wtedy, gdy jest dostateczne miejsce do jego eksploatacji.

Unikać wstrząsów i nie dopuszczać do upadku produktu.

Na urządzeniu lub w jego bezpośrednim sąsiedztwie nie wolno stawiać naczyń wypełnionych płynami (wazonów, szklanek itp.). Istnieje ryzyko, że naczynie przewróci się, a ciecz wyleje, co wpłynie negatywnie na bezpieczeństwo elektryczne.

Aby odłączyć urządzenie od wtyczki, należy zawsze ciągnąć bezpośrednio za urządzenie, a nie za kabel. Do czyszczenia urządzenia nie używać wody ani roztworów chemicznych. Posłużyć się w tym celu tylko suchą szmatką.

Po przeniesieniu urządzenia z pomieszczenia zimnego do ciepłego, nie należy go od razu używać. Mogą pojawić się skropliny i doprowadzić do uszkodzeń. Odczekać odpowiedni czas, aż uzyska temperaturę pokojową.

Ogólne wskazówki bezpieczeństwa:

Układać podłączone kable w taki sposób, aby nie można się było o nie potknąć. Nie używać uszkodzonych kabli ani nie zgniatać i nie zaginać ich.

Używać zawsze łatwo dostępnych gniazdek, a w czasie burzy prewencyjnie odłączać urządzenie od zasilania elektrycznego.

Podczas korzystania z gniazdka wielokrotnego należy zwracać uwagę, aby nie doszło do przekroczenia dozwolonego łącznego poboru mocy elektrycznej.

Jeśli urządzenie nie będzie używane przez dłuższy czas, należy je odłączyć od sieci.

Aby uniknąć nieprawidłowości działania, należy przestrzegać również instrukcji obsługi i wskazówek bezpieczeństwa urządzeń, które są podłączane do urządzenia.

CE Oznaczenie CE wskazuje, że produkt ten spełnia wymagania wszystkich dyrektyw UE mających dla niego zastosowanie.

ZAKRES DOSTAWY

1. Ładowarka Intenso W40CC GaN
2. Instrukcja obsługi

Prosimy sprawdzić, czy zawartość opakowania jest kompletna i nieuszkodzona. W przeciwnym wypadku prosimy o kontakt ze sprzedawcą lub naszym serwisem **rma@intenso-international.de**

STOSOWANIE

Wygląd urządzenia

1 - Przyłącze USB-C 1
2 - Przyłącze USB-C 2
3 - Wtyczka UE

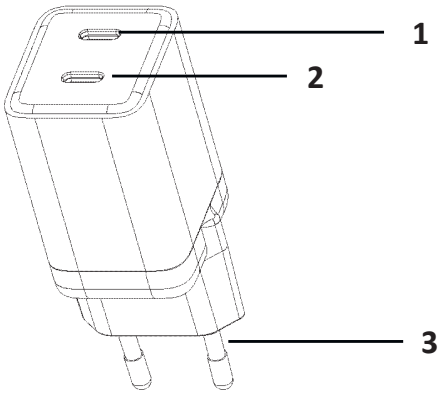

Obsługa

1. Przed użyciem:

Ze względu na obsługiwane napięcie sieciowe 100–240 V urządzenie jest stosowane na całym świecie. Należy pamiętać, że w niektórych sytuacjach konieczna jest przejściówka krajowa.

Przed podłączeniem sprawdzić, czy podłączone urządzenie jest odpowiednie do tej ładowarki. Zwracać uwagę przede wszystkim na potrzebną moc w instrukcji obsługi podłączanego urządzenia oraz przestrzegać podanych tam wskazówek przed użyciem tej ładowarki.

Informacje o granicach wydajności tego produktu podane są w danych technicznych tej instrukcji obsługi.

Upewnić się, że wszystkie wskazówki w tej instrukcji zostały uwzględnione.

2. Podłączanie urządzenia:

Podłączyć odpowiedni kabel USB najpierw do podłączanego urządzenia, a następnie do przyłącza USB tego urządzenia. Następnie włożyć ładowarkę do gniazdka.

Podłączone urządzenie powinno być teraz prawidłowo zasilane prądem.

Jeśli urządzenie jest ładowane z baterią, należy po całkowitym naładowaniu odłączyć je od zasilania elektrycznego.

Jeśli produkt jest użytkowany bez baterii, należy odłączyć urządzenie od zasilania elektrycznego, jeśli nie jest dłużej używane.

Ogłoszenie:

Moc wyjściowa dostępnych przyłączy USB jest zależna od liczby i kombinacji odpowiednich przyłączy USB. Informacje na ten temat można uzyskać w danych technicznych w tej instrukcji obsługi.

To urządzenie w celu szybkiego ładowania ma zapewnione wsparcie technologii Power Delivery (PD), PPS i QC. Nie trzeba niczego ustawiać ręcznie, napięcie i moc dla urządzeń są dostosowywane automatycznie w ramach standardów, również w przypadku gdy podłączone urządzenie obsługuje jeden ze standardów. Z racji dużej liczby urządzeń końcowych wspierających te standardy może dojść do ograniczeń w działaniu, w szczególności gdy te urządzenia są starsze i nie mają już aktualnego oprogramowania. Wówczas podłączone urządzenie można ładować tylko normalnie.

Ponadto należy zwrócić uwagę, aby używany kabel wspierał odpowiedni standard szybkiego ładowania i wyższą moc wyjściową. W przypadku mocy do 60 watów będzie potrzebny kabel 20 V/3 A, a dla wyższych wartości do 100 watów kabel 20 V/5 A.

SERWIS/PODMIOT WPROWADZAJĄCY DO OBROTU

INTENSO INTERNATIONAL GMBH I Kopernikusstraße 12-14 I D-49377 Vechta

Email (wsparcie techniczne):	support@intenso-international.de
Email (numer do zwrotów RMA):	rma@intenso-international.de
Internet:	www.intenso.eu
Telefon (wsparcie techniczne):	+49 (0) 4441 – 999 111 (pn.- czw. od 09:00 do 16:30; pt. od 09:00 do 14:00)

UTYLIZACJA

	Utylizacja zużytych urządzeń elektrycznych: Urządzenia oznakowane tym symbolem podlegają dyrektywie europejskiej 2012/19/WE. Wszystkie urządzenia elektryczne i elektroniczne muszą być utylizowane oddzielnie od odpadów domowych w przeznaczonych do tego punktach utylizacji. Prawidłowa utylizacja zużytych urządzeń elektrycznych pozwala uniknąć zanieczyszczenia środowiska.
	Opakowania: Opakowania są surowcem. Materiał opakowaniowy tego produktu nadaje się do recyklingu i może być ponownie wykorzystany. Podczas utylizacji materiałów należy przestrzegać lokalnych przepisów dotyczących recyklingu.

WARUNKI UŻYTKOWANIA

Urządzenie wolno jest użytkować w temperaturze od 5 do 40 stopni Celsjusza i maksymalnie do wysokości 2000 m nad poziomem morza. Jeśli nie urządzenie nie jest używane przez dłuższy czas, wtedy należy je przechowywać w temperaturze od-20 do 65 stopni Celsjusza i ładować je mniej więcej co trzy miesiące, co pozwoli zachować pełną wydajność. Używać i przechowywać je w wilgotności powietrza od 10% do 90%.

TEHNIČKI PODACI

Oznaka modela:	W40CC GaN
Dimenzije (Š x V x D):	35,8 x 35,4 x 91,4 mm
Težina:	80,8 g
Ulazni napon:	100 – 240 Volt
Ulazna frekvencija izmjenične struje:	50 / 60 Hz
Izlazni napon:	Wsparcie technologii PD 3.0, PPS i QC 4.0 (kompatybilność wstecz) USB-C 1/2: 5,0 V/DC 3,0 A, maks. 15 watów 9,0 V/DC 3,0 A, maks. 27 watów 12,0 V/DC 3,0 A, maks. 36 watów 15,0 V/DC 2,67 A, maks. 40 watów 20,0 V/DC 2,0 A, maks. 40 watów PPS: 3,3 – 11,0 V/DC 3,0 A, maks. 40 watów 3,3 – 21,0 V/DC 2,0 A, maks. 40 watów USB-C 1 + USB-C 2: USB-C 1: 5,0 V/DC 3,0 A, maks. 15 watów 9,0 V/DC 2,22 A, maks. 20 watów USB-C 2: 5,0 V/DC 3,0 A, maks. 15 watów 9,0 V/DC 2,22 A, maks. 20 watów Łącznie: maks. 40 watów
Prosječan radni učinak:	88,57%
Učinak pri nižem opterećenju (10%):	78,02%
Potrošnja energije pri nultom opterećenju:	0,12 watów

Pozorne si prečítajte tento návod na obsluhu a dodržiavajte prosím všetky pokyny, ktoré sú v ňom spomenuté, aby bola zaručená dlhá životnosť a zabezpečené spoľahlivé používanie zariadenia. Majte tento návod vždy poruke a odovzdajte ho budúcim užívateľom spolu so zariadením.

NÁVOD NA OBSLUHU

Bezpečnosť 2

Používanie podľa daného účelu 2

Bezpečnostné pokyny 2

Obsah dodávky..... 3

Použitie 4

Prehľad zariadenia 4

Obsluha 4

Servis/Uvedenie do prevádzky 6

Likvidácia 5

Podmienky prevádzky 5

Technické údaje..... 6

BEZPEČNOSŤ

Používanie podľa daného účelu

Pri tomto výrobku ide o napájací adaptér na napájanie napríklad smartfónov, tabletov, čítačiek elektronických kníh, slúchadiel, prehrávačov MP3 a iných zariadení s podporou USB. Je určený len na vnútorné použitie a nesmie sa používať vonku. Môže sa prevádzkovať len v rámci výkonových limitov uvedených v technických údajoch. Bezpodmienečne dbajte na dodržiavanie bezpečnostných pokynov pri používaní.

Používanie nad rámec predpisov alebo iné používanie sa považuje za používanie proti predpisom a môže viesť k vzniku poškodenia a zranenia. Tento výrobok nie je naplánovaný na komerčné používanie alebo na medicínske a špeciálne účely, pri ktorých by mohol spôsobiť výpadok výrobku zranenia, smrteľné úrazy alebo závažné vecné škody. Nároky akéhokoľvek druhu kvôli škodám spôsobeným používaním proti predpisom alebo nedodržiavaním bezpečnostných predpisov sú vylúčené.

Na firmvér a / alebo hardvér môžu byt kedykorvek vykonané zmeny bez predchádzajúceho oznámenia. Z tohto dóvodu je možné, že sa budú časti tohto návodu, technické údaje a obrázky v tejto dokumentácii odlišovat od výrobku, ktorý vám bol dodaný. Všetky body popísané v tomto návode slúžia len na ilustráciu a nemusia sa bezpodmienečne zhodovat s konkrétnou situáciou. Na základe tohto návodu nie je možné uplatnit právne nároky.

Bezpečnostné pokyny

Nebezpečenstvo pre deti a osoby s obmedzenými fyzickými, senzorickými alebo duševnými schopnostami:

Deti často podceňujú nebezpečenstvo, alebo ho vóbec neidentifikujú. Tento prístroj nie je určený na to, aby ho používali osoby (aj deti) s obmedzenými senzorickými, fyzickými alebo duševnými schopnostami alebo nedostatkom skúseností a / alebo nedostatkom vedomostí, iba ak sú pre ich bezpečnost pod dohradom kompetentnej osoby alebo dostali pokyny, ako používat prístroj a pochopili nebezpečenstvá, ktoré vychádzajú z prístroja. Deti bez dohradu nemóžu mat prístup k prístroju. Uistite sa, že si deti nehrajú s prístrojom.

Nebezpečenstvo udusenia!

Malé diely alebo obaly môžu spôsobiť udusenie u detí, ktoré si ich dávajú do úst.

Nebezpečenstvo poranenia!

Výrobok používajte iba v súlade s určeným použitím, v súlade so všetkými bezpečnostnými pokynmi a v rámci limitov technického výkonu. Pri nedodržaní môže dôjsť k smrteľnému zraneniu elektrickým prúdom!

Nepokúšajte sa zariadenie otvoriť. Nevyžaduje údržbu a nie je možné ho samostatne opraviť. V tomto prípade záruka zaniká. Ak je zariadenie poškodené, v žiadnom prípade ho ďalej nepoužívajte, aby ste predišli možným zraneniam! Taktiež zabráňte iným osobám používať poškodené zariadenie.
Nikdy nepripájajte ani neodpájajte prístroj zo sieťovej zásuvky mokrými rukami! Vystavujete sa riziku zásahu elektrickým prúdom!

Poškodené zariadenie jednoducho neodpájajte zo zásuvky! Predtým sa uistite, že je odpojené napájanie, napríklad odstránením poistky, aby ste predišli životu nebezpečnému úrazu elektrickým prúdom! Do otvorov na zariadení nevkladajte predmety, ktoré nie sú určené na použitie. To by mohlo viesť k zraneniam elektrickým skratom a/alebo následnému požiaru.

Pred použitím skontrolujte, či je zariadenie vhodné ako sieťový adaptér pre výrobok, ktorý chcete pripojiť. Ak tomu tak nie je, nepoužívajte ho, aby ste predišli zraneniu a škodám spôsobeným napríklad skratom.

Poškodenie!

Zariadenie chráňte pred akoukoľvek vlhkosťou a vyhýbajte sa prachu, teplu a priamemu slnečnému žiareniu. Nepoužívajte ho v tesnej blízkosti zdrojov tepla, ako sú napríklad radiátory.

Nevyvíjajte tlak na puzdro a výrobok používajte len vtedy, keď je k dispozícii dostatočný priestor na prevádzku.

Vyhnite sa otrasom a nenechajte výrobok spadnúť.

Nádoby naplnené tekutinou (vázy, poháre alebo podobné predmety) sa nesmú klásť na zariadenie alebo do jeho bezprostrednej blízkosti. Vzniká nebezpečenstvo, že sa nádoba prevráti a kvapalina ohrozí bezpečnosť.

Ak chcete zariadenie odpojiť od sieťovej zástrčky, ťahajte vždy priamo za zariadenie a nie za kábel.

Na čistenie zariadenia prosím nepoužívajte vodu ani chemické roztoky. Použite na to prosím len suchú utierku.

Ak zariadenie prenesiete z chladnej do teplej miestnosti, nepoužívajte ho hneď. Mohlo by dôjsť ku kondenzácii, ktorá by mohla viesť k poškodeniu. Nechajte ho primeraný čas prispôsobiť sa izbovej teplote.

Všeobecné bezpečnostné pokyny:

Pripojené káble uložte tak, aby nehrozilo nebezpečenstvo zakopnutia. Nepoužívajte poškodené káble a nestláčajte ich ani ich nezalamujte.

Vždy používajte ľahko dostupné sieťové zásuvky a počas búrky preventívne odpojte zariadenie od napájania.

Pri prevádzke cez viacnásobnú zásuvku dbajte na to, aby nebola prekročená celková povolená spotreba elektrickej energie.

Ak sa zariadenie dlhší čas nebude používať, odpojte ho od siete.

Aby ste predišli poruchám, dodržujte, prosím, aj návod na obsluhu a bezpečnostné pokyny pre zariadenia, ktoré sú k zariadeniu pripojené.

Symbol CE preukazuje, že výrobok spíňa požiadavky všetlrych smerníc EÚ pre daný výrobok.

OBSAH DODÁVKY

1. Intenso napájací adaptér W40CC GaN
2. Návod na obsluhu

Skontrolujte si prosím, či je obsah balenia úplný a nevykazuje známky poškodenia. Ak tomu tak nie je, obráťte sa prosím na predajcu alebo na náš servis: **rma@intenso-international.de**

POUŽITIE

Prehľad zariadenia

1 - USB-C 1 konektor
2 - USB-C 2 konektor
3 - EU adaptér

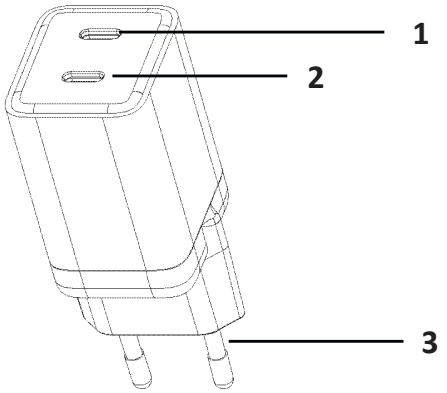

Obsluha

1. Pred použitím:

Zariadenie je možné používať po celom svete vďaka podporovanému sieťovému napätiu 100 - 240 voltov. Upozorňujeme, že môže byť potrebný adaptér špecifický pre danú krajinu.

Pred pripojením skontrolujte, či je pripojené zariadenie vhodné pre tento napájací adaptér. Pred použitím tohto napájacieho adaptéra dbajte predovšetkým na požadovaný výkon v návode na obsluhu pripojeného zariadenia a tiež dodržujte pokyny, ktoré sú tam uvedené.

Údaje o výkonnostných limitoch tohto výrobku nájdete v technických údajoch tohto návodu na obsluhu.

Uistite sa, že ste dodržali všetky pokyny v tomto návode.

2. Pripojenie zariadenia:

Najskôr zapojte vhodný kábel USB do zariadenia, ktoré chcete pripojiť, a potom do portu USB tohto zariadenia. Následne zapojte napájací adaptér do sieťovej zásuvky.

Pripojené zariadenie by teraz malo byť správne napájané.

Keď nabíjate zariadenie s batériou, po úplnom nabití ho odpojte.

Ak prevádzkujete výrobok bez batérie, odpojte zariadenie od napájania, ak ho nebudete dlhší čas používať.

Všimnite si:

Výstupný výkon dostupných portov USB závisí od počtu a prípadnej kombinácie použitých portov USB. Podrobnosti nájdete v technických údajoch v tomto návode na obsluhu.

Toto zariadenie podporuje technológie Power Delivery (PD), PPS a QC pre rýchle nabíjanie. Nie sú potrebné žiadne manuálne nastavenia, vďaka štandardom sa napätie a výkon medzi zariadeniami zladia automaticky, pokiaľ pripojené zariadenie tiež podporuje niektorý zo štandardov. Vzhľadom na veľký počet rôznych koncových zariadení, ktoré podporujú tieto štandardy, môže dôjsť k obmedzeniam funkcie, najmä ak sú zariadenia už staršie a nemajú najnovší softvér a pripojené zariadenie sa môže nabíjať len normálne.

Upozorňujeme tiež na to, že kábel, ktorý používate, musí podporovať požadovaný štandard rýchleho nabíjania a vyšší výstupný výkon. Pre výkony do 60 W je potrebný kábel 20 V/3 A a pre vyššie výkony do 100 W kábel 20 V/5 A.

SERVIS/UVEDENIE DO PREVÁDZKY

INTENSO INTERNATIONAL GMBH I Kopernikusstraße 12-14 I D-49377 Vechta

Email (technická podpora):	support@intenso-international.de
Email (Číslo RMA):	rma@intenso-international.de
Internet:	www.intenso.eu
Telefón (technická podpora):	+49 (0) 4441 – 999 111 (po.- štv.. 09:00- 16:30; pia. 09:00- 14:00)

LIKVIDÁCIA

	Likvidácia starých elektrických prístrojov: Týmto symbolom označené prístroje podliehajú európskej smernici 2012/19/EÚ. Všetky staré elektrické a elektronické prístroje sa musia zlikvidovať separátne od domového odpadu cez naplánované štátne skládky odpadu. Likvidáciou starých elektrických prístrojov podľa predpisov zabránite ekologickým škodám.
	Balenie: Obaly patria medzi suroviny. Obalový materiál tohto výrobku je vhodný na recykláciu a môže byť opakovane zhodnotený. Dbajte prosím pri likvidácii akýchkoľvek materiálov na miestne predpisy o recyklácii.

PODMIENKY PREVÁDZKY

Zariadenie prevádzkujte pri teplote medzi 5 až 40 °C a maximálne do výšky 2000 m nad morom. Ak zariadenie dlhší čas nepoužívate, skladujte ho pri teplotách medzi-20 až 65 °C a nabite ho cca každé tri mesiace, aby ste zachovali plnú kapacitu. Používajte a skladujte pri vlhkosti od 10 % do 90 %.

TECHNICKÉ ÚDAJE

Označenie modelu:	W40CC GaN
Rozmery (š/v/h):	35,8 x 35,4 x 91,4 mm
Váha:	80,8 g
Vstupné napätie:	100 – 240 Volt
vstup AC frekvencia:	50 / 60 Hz
Výstupné napätie:	Podporuje (spätne kompatibilné) PD 3.0, PPS a QC 4.0 USB-C 1/2: 5,0 V/DC 3,0 A, max. 15 W 9,0 V/DC 3,0 A, max. 27 W 12,0 V/DC 3,0 A, max. 36 W 15,0 V/DC 2,67 A, max. 40 W 20,0 V/DC 2,0 A, max. 40 W PPS: 3,3 – 11,0 V/DC 3,0 A, max. 40 W 3,3 – 21,0 V/DC 2,0 A, max. 40 W USB-C 1 + USB-C 2: USB-C 1: 5,0 V/DC 3,0 A, max. 15 W 9,0 V/DC 2,22 A, max. 20 W USB-C 2: 5,0 V/DC 3,0 A, max. 15 W 9,0 V/DC 2,22 A, max. 20 W Spolu: max. 40 W
Priemerná účinnosť v prevádzke:	88,57%
účinnosť pri nízkej záťaži (10 %):	78,02%
spotreba energie pri nulovom zaťažení:	0,12 W

Az útmutatót figyelmesen olvassák át és mindig tarták be az útmutatóban megemlített összes felhívást. Ezzel biztosítható a készülék hosszú élettartama és megbízható használata. Az útmutató mindig legyen kéznél és azt adják tovább a készülék továbbadásakor. A részletes útmutatót weboldalunk letöltési területén is megtalálja.

ÜZEMELTETÉSI UTASÍTÁSOK

Biztonság 2

Rendeltetésszerű használat 2

Biztonsági tudnivalók..... 2

A csomagolás tartalma 3

Használat 4

A készülék áttekintése 4

Kezelés 4

Szerviz/forgalmazó 5

Ártalmatlanítás 5

Üzemeltetési körülmények 5

Műszaki adatok 6

BIZTONSÁG

Rendeltetésszerű használat

Jelen termék egy hálózati adapter például okostelefonok, táblagépek, e-könyv olvasók, fejhallgatók, MP3 lejátszók és más USB-kompatibilis eszközök töltésére. Csak beltéri használatra készült, kültéren nem használható. Csak a műszaki adatokban meghatározott teljesítményhatárok között üzemeltethető. Feltétlenül tartsa be a használati utasításokat.

Másfajta vagy ezen túlmenő alkalmazás nem rendeltetésszerűnek tekinthető és meghibásodásokhoz, illetve személyi sérülésekhez vezethet. A terméket nem szánták kereskedelmi használatra vagy orvosi és speciális alkalmazásokra, amelyeknél a termék meghibásodása sérüléseket, halálesetet vagy jelentős anyagi károkat okozhat. A rendeltetéssel ellentétes használatból vagy a biztonsági utasítások be nem tartásából eredő károk esetén semmiféle igénnyel fellépni nem lehet.

A firmware és/vagy a hardver bármikor, előzetes értesítés nélkül módosítható. Emiatt előfordulhat, hogy a jelen dokumentációban szereplő utasítások, műszaki adatok és képek egyes részei eltérhetnek az Ön birtokában lévő terméktől. A jelen kézikönyvben leírt pontok csak a tájékoztatást szolgálják, és nem feltétlenül felelnek meg egy adott helyzetnek. Ezen utasítások alapján jogi követelések nem érvényesíthetők.

Biztonsági tudnivalók

Gyermekekre és korlátozott fizikai, érzékszervi vagy szellemi képességű személyekre vonatkozó veszélyek:

A gyerekek gyakran alábecsülik a veszélyeket, vagy nem is ismerik fel azokat. Jelen készüléket nem használhatják korlátozott érzékszervi, fizikai vagy mentális képességekkel rendelkező személyek (beleértve a gyermekeket is), vagy olyan személyek, akik nem rendelkeznek megfelelő tapasztalattal és/vagy tudással, kivéve, ha a biztonságukért felelős személy felügyeli őket, vagy ha utasítást kaptak a készülék használatára vonatkozóan, és megértették az ebből eredő veszélyeket. Felügyelet nélküli gyermekeknek ne legyen hozzáférése a készülékhez. Ügyeljenek arra, hogy gyermekek ne játsszanak a készülékkel.

Fulladásveszély!

Fulladásveszély áll fenn gyermekek számára, ha a csomagolófóliát vagy a kis alkatrészeket a szájukba veszik.

Sérülésveszély!

A terméket csak a rendeltetésszerű használatnak megfelelően és az összes biztonsági előírás betartásával és a műszaki teljesítmény határain belül használja. Ennek elmulasztása áramütés miatti halálos sérülést okozhat!

Ne próbálja meg kinyitni a készüléket. Nem igényel karbantartást és önállóan nem javítható. Ebben az esetben a garancia érvényét veszti. Ha a készülék megsérült, semmilyen körülmények között ne használja tovább az esetleges sérülések elkerülése érdekében! Azt is el kell kerülni, hogy mások használják a hibás készüléket.

Soha ne csatlakoztassa vagy húzza ki a készüléket a hálózati aljzatból nedves kézzel! Életét kockáztatja egy áramütés miatt!

A sérült készüléket ne húzza ki hirtelen a konnektorból! Az életveszélyes áramütés elkerülése érdekében előtte győződjön meg arról, hogy a hálózati feszültséget leválasztotta, például a biztosíték lekapcsolásával!

Ne helyezzen be nem használatra szánt tárgyakat a készülék nyílásaiba. Ez elektromos rövidzárlatból adódóan életveszélyes sérülést és/vagy tüzet okozhat.

Használat előtt ellenőrizze, hogy a készülék alkalmas-e hálózati adapterként a csatlakoztatandó termékhez. Ha ez nem áll fenn, ne használja a készüléket, ellenkező esetben sérülések vagy rövidzárlat miatt károk keletkezhetnek.

Károsodás!

Tartsa távol a készüléket nedvességtől, portól, hőtől és a közvetlen napfénytől. Ne használja hőforrások, például radiátorok közvetlen közelében.

Ne gyakoroljon nyomást a házra, és csak akkor használja a terméket, ha elegendő hely van a működéshez.

Kerülje az ütést, és ne ejtse le a terméket.

Folyadékkal töltött edényeket (vázák, üvegek vagy hasonlók) ne tegyenek a készülékre vagy annak közvetlen közelébe. Ilyenkor fennáll a veszélye, hogy az edény felborul és a folyadék villamos biztonsági kockázatot jelent.

A készülék hálózati csatlakozóból való eltávolításához mindig közvetlenül a készüléket húzza, ne a kábelt.

Kérjük, ne használjon vizet vagy vegyi oldatokat a készülék tisztításához. Kérjük, erre a célra csak száraz törlőkendőt használjon.

Ha a készüléket hidegből meleg helyiségbe viszik, ne használják azt azonnal. Kondenzvíz képződhet, ami károsodáshoz vezethet. Hagyjon megfelelő időt, hogy elérje a szobahőmérsékletet.

Általános biztonsági tudnivalók:

A csatlakoztatott kábeleket úgy vezessék el, hogy ne képezzenek botlásveszélyt. Ne használjon sérült kábeleket, és ne csíptesse be vagy törje meg azokat.

Mindig használjon könnyen hozzáférhető hálózati aljzatokat, és elővigyázatosságból húzza ki a készüléket az áramforrásból viharok idején.

Ha több csatlakozóaljzaton dolgozik, ügyeljen arra, hogy ne lépje túl a megengedett teljes áramfelvételt.

Kérjük, húzza ki a készüléket a hálózatból, ha hosszabb ideig nem használja azt.

A meghibásodások elkerülése érdekében kérjük, vegye tartsa be a készülékhez csatlakoztatott eszközök kezelési és biztonsági utasításait is.

A CE jelölés igazolja, hogy jelen termék megfelel az ezen termékre vonatkozóan érvényben lévő összes EU irányelvnek.

A CSOMAGOLÁS TARTALMA

1. Intenso töltőadapter W40CC GaN
2. Használati útmutató

Kérjük ellenőrizze, hogy a csomagolás tartalma teljes és károsodásoktól mentes-e. Ha ez nem áll fenn, forduljon az eladóhoz vagy ügy¬félszolgálatunkhoz: **rma@intenso-international.de**

HASZNÁLAT

A készülék áttekintése

1 - USB-C 1 csatlakozó
2 - USB-C 2 csatlakozó
3 - EU dugasz

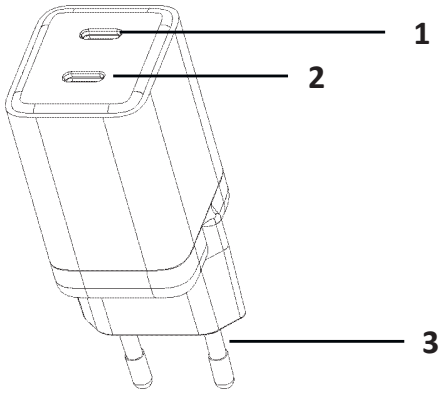

Kezelés

1. Használat előtt:

A készülék világszerte használható a támogatott 100- 240 voltos hálózati feszültségnek köszönhetően. Kérjük, vegye figyelembe, hogy országspecifikus adapterre lehet szükség.

Csatlakoztatás előtt ellenőrizze, hogy a csatlakoztatott eszköz alkalmas-e ehhez a hálózati adapterhez. A hálózati adapter használata előtt mindenekelőtt ügyeljen a csatlakoztatni kívánt készülék használati útmutatójában szereplő szükséges teljesítményre, és vegye figyelembe az ott található információkat is.

A termék teljesítményhatáraira vonatkozó információkat a jelen használati útmutató műszaki adatai között találja.

Győződjön meg arról, hogy követte-e a kézikönyvben található összes utasítást.

2. A készülék csatlakoztatása:

Először csatlakoztassa a megfelelő USB-kábelt a csatlakoztatni kívánt eszközhöz, majd az eszköz USB-portjához. Ezután csatlakoztassa a hálózati adaptert a hálózati aljzatba.

A csatlakoztatott eszköznek megfelelően áram alatt kell lennie.

Akkumulátoros eszköz töltésekor a teljes feltöltést követően húzza ki a készüléket a konnektorból.

Ha egy terméket akkumulátor nélkül üzemeltet, húzza ki a készüléket az áramforrásból, ha hosszabb ideig nem használja azt.

Értesítés:

A rendelkezésre álló USB-portok kimeneti teljesítménye a használható USB-portok számától és kombinációjától függ. Ennek részleteit a jelen használati útmutató műszaki adatai között találja.

Ez az eszköz támogatja a Power Delivery (PD), a PPS és a QC funkciót a gyors töltés érdekében. Nincs szükség kézi beállításra, a szabványok automatikusan egyeztetik a feszültséget és a teljesítményt az eszközök között, ha a csatlakoztatott eszköz is támogatja valamelyik szabványt. Az ezeket a szabványokat támogató különböző végkészülékek nagy száma miatt működési korlátozások léphetnek fel, különösen akkor, ha az eszközök régebbiek és már nem rendelkeznek a legújabb szoftverrel. Az is előfordulhat, hogy a csatlakoztatott eszköz csak normál módon tölthető.

Kérjük, vegye figyelembe azt is, hogy a használt kábelnek támogatnia kell a kívánt gyorstöltési szabványt és a nagyobb teljesítményt is. Egy 20V/3A-es kábel szükséges 60 wattig, a 20V/5A-es kábel pedig a nagyobb, akár 100 watt teljesítményhez szükséges.

SZERVIZ/FORGALMAZÓ

INTENSO INTERNATIONAL GMBH I Kopernikusstraße 12-14 I D-49377 Vechta

E-mail (műszaki támogatás):	support@intenso-international.de
E-mail (RMA-szám):	rma@intenso-international.de
Internet:	www.intenso.eu
Telefon (műszaki támogatás):	+49 (0) 4441 – 999 111 (hétfő-csüt.: 09:00- 16:30 óra; péntek: 09:00- 14:00 óra)

ÁRTALMATLANÍTÁS

	A régi elektromos készülékek hulladékba helyezése: Jelen szimbólummal jelölt készülékek megfelelnek a 2012/19/EK európai irányelvének. Minden elektromos készüléket és régi elektromos készüléket el kell választani a háztartási hulladéktól és az erre a célra létrehozott állami létesítményekben kell leadni. A régi elektromos készülékek előírásszerű hulladékkezelése révén elkerüli a környezet károsodását.
	Csomagolás: A csomagolóanyagok nyersanyagok. Ezen termék csomagolóanyagjai újrafelhasználhatók. Az egyes anyagok ártalmatlanítása során mindig ügyeljen a helyi újrahasznosítási előírások betartására.

ÜZEMELTETÉSI KÖRÜLMÉNYEK

A készüléket 5 és 40 Celsius fok közötti hőmérsékleten és maximálisan 2000 méter feletti tengerszint feletti magasságon használja. Ha hosszabb ideig nem használja a készüléket, tárolja -20 és 65 Celsius fok között, és körülbelül háromhavonta töltse fel a teljes teljesítmény megőrzése érdekében. Használat és tárolás 10% és 90% közötti páratartalom mellett.

MŰSZAKI ADATOK

Modell megnevezése:	W40CC GaN
Méretek (szé x ma x mé):	35,8 x 35,4 x 91,4 mm
Súly:	80,8 g
Bemeneti feszültség:	100 – 240 Volt
Bemeneti váltakozó áram frekvencia:	50 / 60 Hz
Kimeneti feszültség:	PD 3.0, PPS és QC 4.0 támogatás (visszafelé kompatibilis) USB-C 1/2: 5,0 V/DC 3,0 A, max. 15 Watt 9,0 V/DC 3,0 A, max. 27 Watt 12,0 V/DC 3,0 A, max. 36 Watt 15,0 V/DC 2,67 A, max. 40 Watt 20,0 V/DC 2,0 A, max. 40 Watt PPS: 3,3 – 11,0 V/DC 3,0 A, max. 40 Watt 3,3 – 21,0 V/DC 2,0 A, max. 40 Watt USB-C 1 + USB-C 2: USB-C 1: 5,0 V/DC 3,0 A, max. 15 Watt 9,0 V/DC 2,22 A, max. 20 Watt USB-C 2: 5,0 V/DC 3,0 A, max. 15 Watt 9,0 V/DC 2,22 A, max. 20 Watt Összesen: max. 40 Watt
Átlagos hatékonyság üzemben:	88,57%
Hatékonyság csekély terhelés (10%) mellett:	78,02%
Teljesítményfelvétel nullás terhelés mellett:	0,12 Watt

(Intenso)®

for everyday life