LED-W500

NEOMOUNTS MONITOR-WANDHALTERUNG

TECHNISCHE DATEN

ALLGEMEIN

Min. Bildschirmgröße*	32 inch
Max. Bildschirmgröße*	60 inch
Max. Gewicht	30 kg (pro Bildschirm)
Bildschirme	1
VESA-Minimum	100x100 mm
VESA-Maximum	600x400 mm
Abstand zur Wand	4,7-49 cm

FUNKTIONALITÄT

Typ	Voll beweglich Neigen Rotieren Schwenken
Neigung (Grad)	10°
Schwenkbereich (Grad)	180°
Rotation (Grad)	6°
Anpassungstyp	Keine

INFORMATIONEN

Farbe	Schwarz
Hauptmaterial	Stahl
Garantie	5 Jahre
EAN code	8717371443733

*Bitte beachten: Die angegebenen Zollgrößen sind nur ein Anhaltspunkt, kombiniert mit dem Gewicht und den VESA-Größen. Das maximale Gewicht und die VESA-Größe sind absolute Beschränkungen für die Produkte und sollten nicht überschritten werden.

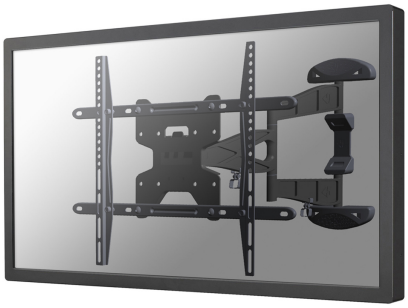

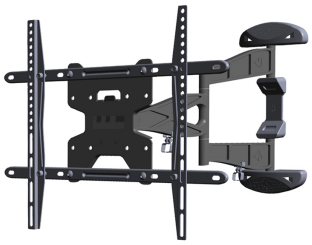

Neomounts LED-W500 ist ein Wandhalter mit drei Drehpunkten für Flachbild-Fernseher bis 60" (152 cm).

Neomounts Wandhalterung Modell LED-W500 ist ein vollständig dreh-und schwenkbare Wandhalterung für Flachbildschirme und Flachbild-Fernseher bis 60" (152 cm). Diese Halterung ist eine gute Wahl, wenn Sie die ultimative Flexibilität beim Fernsehen mit Flachbildschirm haben wollen. Mühelos ziehen Sie die Halterung aus der Wand, positionieren sie in fast jede Richtung, drehen sie um Ecken und dann zurück an die Wand, wenn Sie fertig sind. Neomountss einzigartige neig- (10°), dreh- (6°) und schwenkbare (180°) Technologie ermöglicht die Änderung auf jeden Betrachtungswinkel, um vollumfänglich die Möglichkeiten des Flachbildschirms zu nutzen. Die Halterung ist leicht tiefenverstellbar von 4 bis 50 Zentimetern. Verdeckte Kabelführung von der Halterung zum Flachbildschirm. Verstecken Sie Ihre Kabel und halten Wohnzimmer, Schlafzimmer oder Heimkino Anlage aufgeräumt und ordentlich. Neomounts LED-W500 hat drei Drehpunkten und eignet sich für Bildschirme bis 60" (152 cm). Die Tragfähigkeit dieses Produkts ist geeignet für einen 30 kg Bildschirm. Die Wandhalterung ist geeignet für Bildschirme mit VESA 100x100 bis 600x400 mm Lochmuster. Verschiedene andere Lochmuster können, unter Verwendung von Neomountss VESA-Adapterplatten, abgedeckt werden. Erstellen Sie ein sauberes Ambiente für Ihren Flachbildfernseher im Wohnzimmer, Schlafzimmer oder Heimkino. Das benötigte Befestigungsmaterial ist im Lieferumfang enthalten..

Neomounts®

LED-W500 **NEOMOUNTS MONITOR-WANDHALTERUNG**

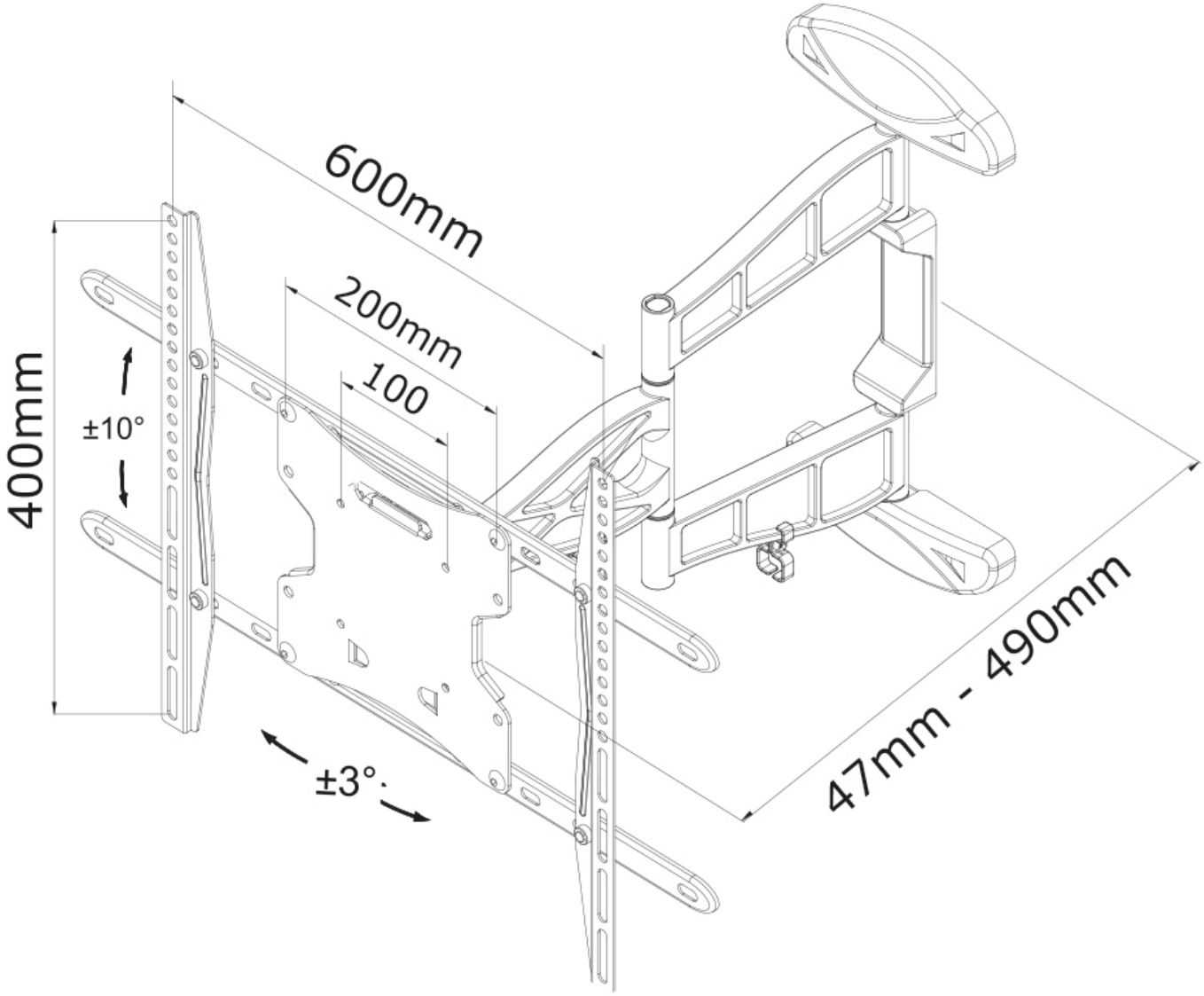

Neomounts