LED-W550

Le support mural Neomounts by Newstar, modèle LED-W550 est un support mural ave inclinaison, rotation et pivot pour écrans jusqu'à 75" (191 cm).

NEOMOUNTS BY NEWSTAR SUPPORT MURAL

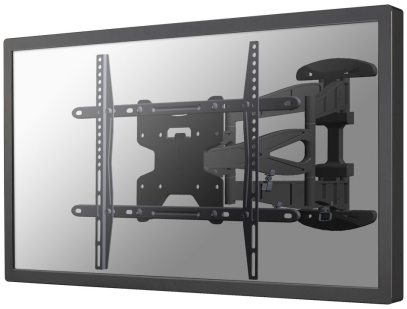

CARACTÉRISTIQUES

Couleur	Noir
Distance au mur	4,7 - 49 cm
Garantie	5 ans
Inclinaison (degrés)	12°
Modèle VESA	100x100
	100x200
	200x100
	200x200
	200x300
	200x400
	300x100
	300x200
	300x300
	400x400
	400x300
	400x500
	400x600
	440x400
	500x400
	600x200
	600x300
	600x400
Pivotement (degrés)	120°
Poids max.	50
Poids min.	0
Rotation (degrés)	5°
Réglage de la hauteur	Aucun
Taille de l'écran max.	75
Taille de l'écran min.	32
Type	Mouvement complet
	Inclinaison
	Rotation
	Tourner
VESA maximum	600x400 mm
VESA minimum	100x100 mm
Écrans	1
EAN code	8717371443740

Le support mural Neomounts by Newstar, modèle LED-W550 est un support mural ave inclinaison, rotation et pivot pour écrans jusqu'à 75" (191 cm).

Assurez une flexibilité maximale avec ce double bras oscillant et configurer votre écran dans n'importe quelle position. La double charnière permet de supporter un écran de 80 à 150cm et de le fixer dans un coin pour votre confort visuel.

Vous pouvez également incliner l'écran. Idéal pour fixer en hauteur un écran. Le support a une capacité de 50 kg et est adapté pour des écrans jusqu'à 75" (191 cm) avec des trous VESA de maximum 600x400 mm.
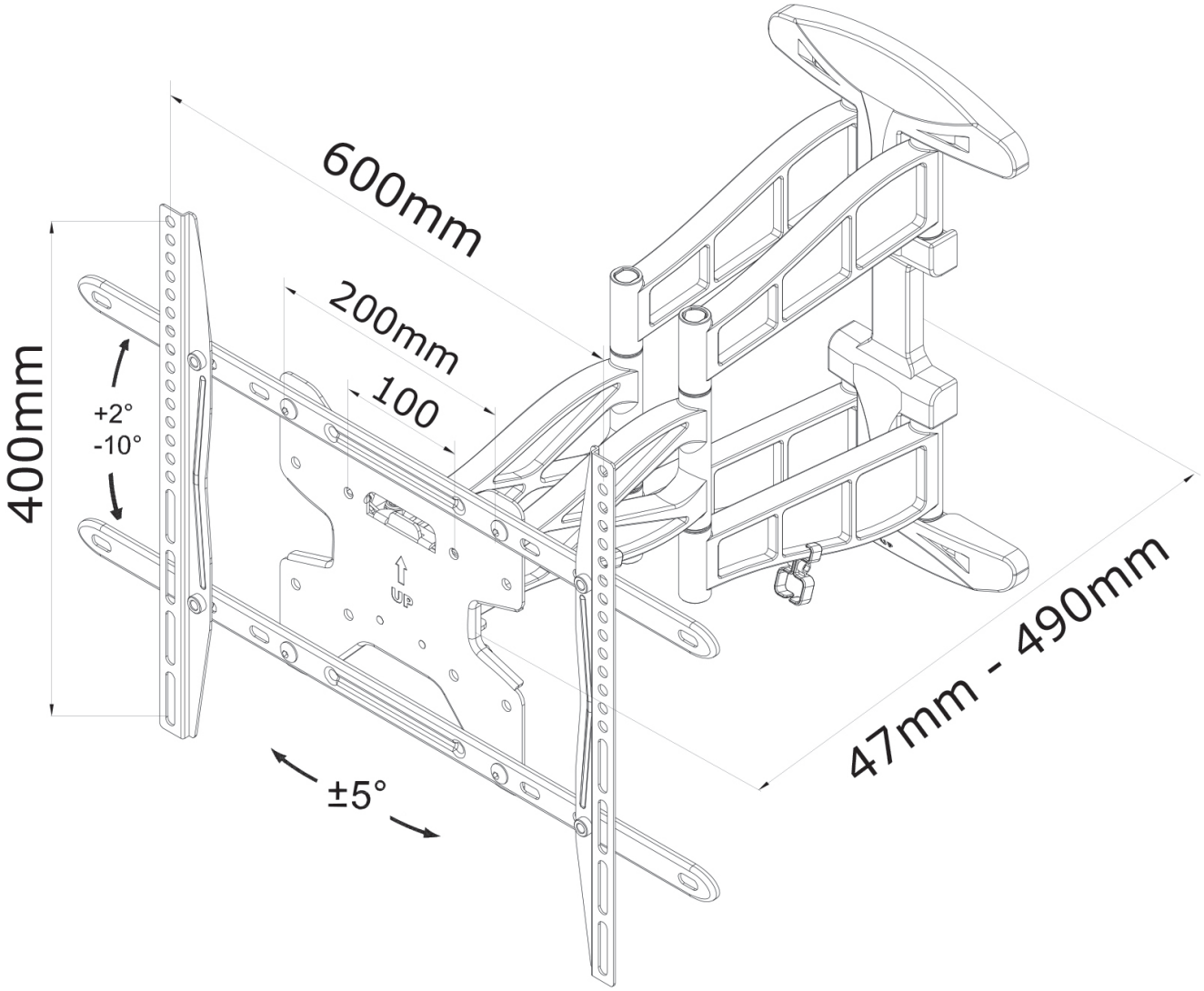
LED-W550 **NEOMOUNTS BY NEWSTAR SUPPORT MURAL**