LED-W550

SOPORTE DE PARED NEOMOUNTS BY

El LED-W550 es un soporte de pared con 3 puntos de giro para pantallas LCD/LED/Plasma de hasta 75" (191 cm).

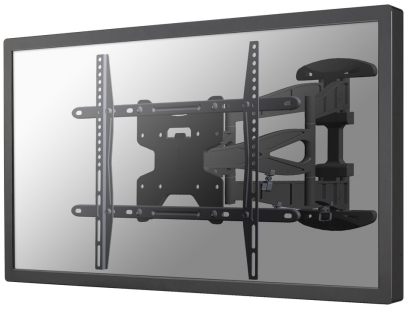

ESPECIFICACIONES

Ajuste de la altura	Ninguno
Color	Negro
Distancia a la pared	4,7 - 49 cm
Garantía	5 años
Giro (grados)	120°
Inclinación (grados)	12°
Pantallas	1
Patrón VESA	100x100
	100x200
	200x100
	200x200
	200x300
	200x400
	300x100
	300x200
	300x300
	400x400
	400x300
	400x500
	400x600
	440x400
	500x400
	600x200
	600x300
	600x400
Peso máximo	50
Peso mínimo	0
Rotación (grados)	5°
Tamaño máximo de la pantalla	75"
Tamaño mínimo de la pantalla	32"
Tipo	Movimiento completo
	Inclinación
	Rotar
	Girar
VESA máximo	600x400 mm
VESA mínimo	100x100 mm
EAN code	8717371443740

El soporte de pared Neomounts by Newstar LED / PLASMA / LCD le permite montar un televisor LCD, LED o plasma a cualquier pared. Causa del patrón de orificios flexible de este sistema es el soporte de pared utilizable para casi todos los televisores de hasta 75" (191 cm). Usted es capaz de inclinar y girar la pantalla muy fácilmente.

Este soporte de pared es fácil de instalar utilizando el patrón de agujeros VESA en la parte posterior de su televisor. Este soporte de pared puede ser usado cuando la distancia máxima entre los agujeros (de izquierda a derecha) es de 60 cm. Los orificios superior e inferior permiten una distancia máxima de 40 cm.

Neomounts®
BY NEWSTAR
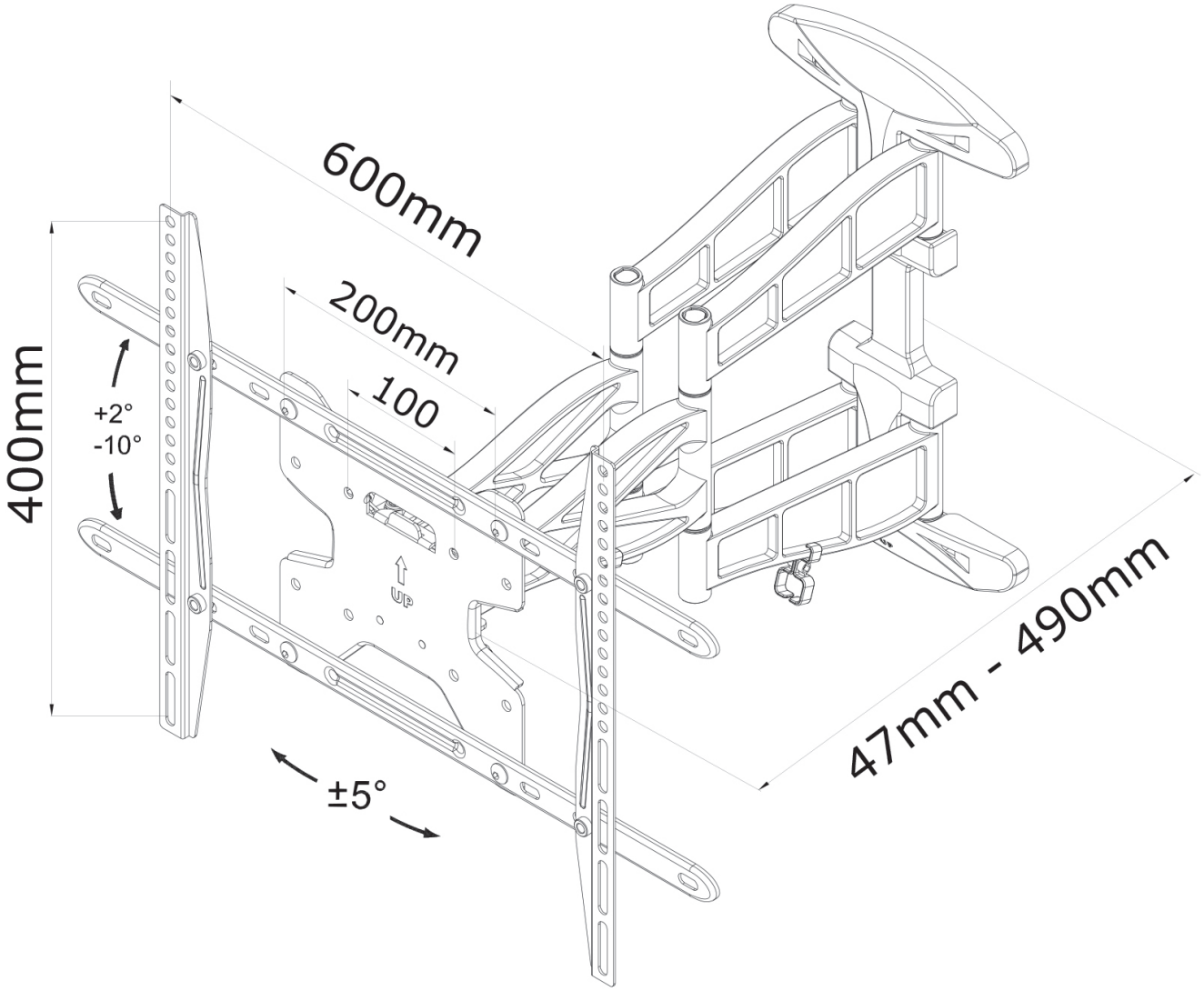
LED-W550 **SOPORTE DE PARED NEOMOUNTS BY**