Electrolux

Réfrigérateur Encastrable 87.3 cm Série 500

LFB3AE88S



Solutions de rangement spacieuses
Le réfrigérateur 500 OptiSpace offre un intérieur spacieux pour les aliments. Les options rendent encore plus facile le rangement des articles les plus volumineux. Et s'il vous faut encore plus de place, les tiroirs peuvent être retirés facilement.

Bénéfices et Caractéristiques



OptiSpace offre un intérieur spacieux pour les aliments
Notre grand réfrigérateur avec OptiSpace offre plus d'options de rangement, sur et entre les clayettes. Et s'il vous faut encore plus de place, les tiroirs peuvent être retirés facilement pour répondre précisément à vos besoins.



Congélation rapide avec le compartiment 4 étoiles.
Le compartiment 4 étoiles à l'intérieur du réfrigérateur peut atteindre -18 ºC. Une congélation efficace intégrée au réfrigérateur.



Une conservation et une températures précises pour une parfaite conservation de vos
Gérez en toute autonomie et intuitivement la conservation de vos aliments avec la commande électronique interne. Les indicateurs LED vous indiquent clairement la température et les réglages évitent les approximations.

Éclairage LED premium dans le réfrigérateur
Profitez d'une parfaite visibilité dans votre réfrigérateur grâce à l'éclairage par LED intégré. Les ampoules discrètes, à consommation réduite, illuminent l'intérieur du réfrigérateur. Les lumière LED consomment dix fois moins d'énergie qu'un éclairage générique.

Rangez davantage de façon plus pratique.
Le bac à légumes transparent pleine largeur permet de ranger facilement des produits encombrants. Faites vos achats en toute confiance en sachant que vous avez suffisamment de place pour ranger des produits plus volumineux dans votre réfrigérateur.

- Série 500
- Réfrigérateur 1 porte
- Niche d'encastrement : 880mm
- Froid statique
- Compartiment FreshZone : un tiroir à basse température qui prolonge la fraîcheur naturelle de vos poissons et viandes frais pendant plus longtemps.
- Eclairage intérieur LED
- Fonction Extra Cool (Shopping): un refroidissement plus rapide pour vos nouvelles denrées fraîches
- Compartiment crèmerie : 1, avec couvercle
- Compartiment pour œufs : 1 pour 6 oeufs
- 1 balconnet
- 1 balconnet porte-bouteilles
- 2 clayettes, en plastique avec revêtement en aluminium
- Dégivrage automatique du réfrigérateur
- Dégivrage manuel du congélateur
- Placement des charnières de la porte : réversible(s) à droite

Electrolux

Réfrigérateur Encastrable 87.3 cm Série 500

LFB3AE88S

Spécifications techniques

Catégorie	7. Réfrigérateur-congélateur
Nouvelle classe énergétique	E
Consommation électrique (en kWh/an)*	143
Volume net total (L)	124
Volume net réfrigérateur (L)	110
Classe climatique	SN-N-ST
Autonomie de la réserve de froid (h)	9.5
Niveau sonore (dB)	36
Installation	Glissières
Couleur	Blanc
Dimensions HxLxP (mm)	873x548x549
Hauteur d'encastrement (mm)	880
Largeur d'encastrement (mm)	560
Profondeur d'encastrement (mm)	550
Dimensions emballées HxLxP (mm)	925x585x630
Poids brut/net (kg)	29.9 / 28.6
Volts	230-240
Longueur du câble (m)	2.4
Pays de fabrication	Hongrie
PNC	933 016 182
Code EAN	7333394014180

PSGBRE210DE00002

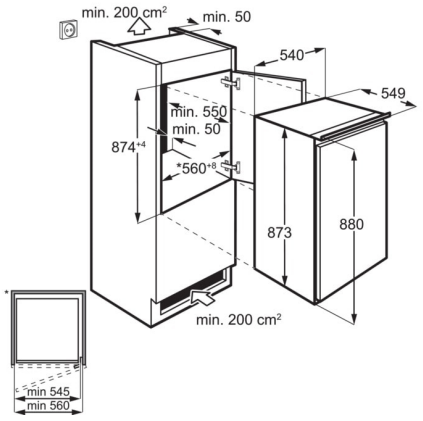

PSGBRE230DE00005

