ITALIANO

Descrizione generale (fig. 1)

1 Ugello spray
2 Tappo del foro di riempimento
3 Regolatore del vapore
- **CALC CLEAN** = funzione Calc-Clean
- = stiratura a secco
- = vapore massimo
- = vapore turbo
4 Tasto colpo di vapore
5 Pulsante spray
6 Termostato
7 Spia della temperatura
8 Cavo di alimentazione
9 Targhetta modello
10 Serbatoio dell'acqua con indicazione del livello MAX
11 Piastra

Modalità d'uso dell'apparecchio

Riempimento del serbatoio dell'acqua

Nota: il vostro apparecchio è stato progettato per essere usato con l'acqua del rubinetto. Se vivete in un'area con acqua particolarmente dura, potrebbe formarsi rapidamente calcare. In questo caso, si consiglia, quindi, di mescolare il 50% di acqua distillata e il 50% di acqua del rubinetto per prolungare la durata dell'apparecchio.

Nota: non aggiungete mai profumo, aceto, amido, agenti disincrostanti, prodotti per la stiratura, acqua decalcificata chimicamente o altre sostanze chimiche nel serbatoio dell'acqua.

1 Impostate il regolatore del vapore nella posizione (stiratura a secco). (fig. 2)
2 Riempite d'acqua il serbatoio fino al livello massimo (fig. 3).
3 Chiudete il tappo del foro di riempimento.

Selezione della temperatura e regolazione del vapore

Tabella 1

Tipo di tessuto	Impostazione temperatura	Impostazione vapore	Colpo di vapore	Funzione spray
Lino	MAX	,	Sì	Sì
Cotone	●●●	,	Sì	Sì
Lana	●●		No	Sì
Seta	●		No	No
Tessuti sintetici (es. acrilico, nylon, poliammide, poliestere)	●		No	No

1 Consultate la tabella 1 per impostare la manopola della temperatura sull'impostazione corretta per il tessuto da stirare (fig. 4).
2 Posizionate il ferro in verticale e collegatelo all'alimentazione. La spia della temperatura si accende ad indicare che il ferro si sta riscaldando (fig. 5).
3 Quando la spia della temperatura si spegne, il ferro ha raggiunto la temperatura corretta.
4 Consultate la tabella 1 per selezionare un'impostazione del vapore che corrisponda alla temperatura impostata (fig. 6).

Nota: per utilizzare il vapore turbo , tenete premuto il regolatore del vapore in posizione vapore turbo in maniera continua.

Attenzione: non impostate il regolatore del vapore su un'impostazione se il vapore è regolato sotto la temperatura di ●● o quando il ferro si sta riscaldando (quando la spia della temperatura è accesa). In questo caso potrebbe verificarsi una fuoriuscita d'acqua dal ferro.

Caratteristiche

Funzione spray

- Premete il pulsante spray per inumidire il capo da stirare. In questo modo è più facile rimuovere le pieghe più difficili (fig. 7).

Colpo di vapore

- Premete e rilasciate il tasto colpo di vapore per un getto potente di vapore per rimuovere le pieghe più ostinate (fig. 8).

Vapore verticale (Solo modelli specifici)

- La funzione colpo di vapore può essere utilizzata anche tenendo il ferro in posizione verticale per eliminare le pieghe da capi appesi, tende, ecc.. (fig. 9).

Stiratura a secco

- Impostate il regolatore del vapore su (stiratura a secco) per stirare senza vapore. (fig. 2)

Pulizia e manutenzione

Pulizia

1 Impostate il regolatore del vapore su (stiratura a secco), staccate il ferro e lasciate raffreddare l'apparecchio. (fig. 2)
2 Svuotate il serbatoio dall'acqua rimanente.
3 Per eliminare macchie o altri residui depositati sulla piastra, utilizzate un panno umido e un detergente liquido non abrasivo.

Attenzione: per mantenere la piastra perfettamente liscia, evitate il contatto con oggetti metallici. Per pulire la piastra, non utilizzate pagliette, aceto o altre sostanze chimiche.

Nota: risciacquate regolarmente il serbatoio con acqua del rubinetto. Dopo la pulizia, svuotate sempre il serbatoio dell'acqua.

Funzione Calc-Clean

IMPORTANTE: per aumentare la durata utile del vostro apparecchio e per prestazioni di vapore ottimali, utilizzate la funzione Calc-Clean una volta ogni due settimane. Se l'acqua nella vostra zona è molto dura (se, ad esempio, durante la stiratura fuoriescono delle particelle di calcare dalla piastra), utilizzate la funzione Calc-Clean più frequentemente.

1 Assicuratevi che l'apparecchio sia scollegato e che il regolatore del vapore sia in posizione (stiratura a secco). (fig. 2)
2 Riempite d'acqua il serbatoio fino al livello massimo. (fig. 3)

non aggiungete aceto o altri agenti disincrostanti nel serbatoio dell'acqua.

3 Collegate il ferro e impostate la manopola della temperatura su MAX (fig. 10).
4 Scollegate l'apparecchio dalla presa di corrente non appena la spia della temperatura si spegne.
5 Tenendo il ferro sopra il lavandino, impostate il regolatore del vapore in posizione Calc-Clean e tenetelo in quella posizione. (fig. 11)
6 Scuotete delicatamente il ferro fino a che tutta l'acqua nel serbatoio non viene utilizzata (fig. 12).

Attenzione: mentre viene espulso il calcare, fuoriesce anche vapore e acqua bollente dalla piastra.

7 Impostate il regolatore del vapore di nuovo in posizione (stiratura a secco). (fig. 2)

Nota: ripetete la procedura Calc-Clean se l'acqua che fuoriesce dal ferro contiene ancora particelle di calcare.

Al termine della procedura Calc-Clean

1 Collegate il ferro. Lasciate che il ferro si riscaldi in modo che la piastra si asciughi.
2 Scollegate l'apparecchio dalla presa di corrente non appena la spia della temperatura si spegne.
3 Fate scorrere delicatamente il ferro su un panno per rimuovere eventuali macchie di acqua dalla piastra.
4 Lasciate raffreddare il ferro prima di riporlo.

Conservazione

1 Scollegate l'apparecchio e impostate il regolatore del vapore in posizione (stiratura a secco). (fig. 2)
2 Avvolgete il cavo dell'alimentazione principale nel vano avvolgicavo e riponete il ferro in verticale (fig. 13).

Risoluzione dei problemi

Questo capitolo riassume i problemi più comuni che potreste riscontrare con l'apparecchio.
Se non riuscite a risolvere il problema con le informazioni riportate sotto, visitate il sito www.philips.com/support per un elenco di domande frequenti o contattate il centro assistenza clienti del vostro paese (per i dettagli di contatto, consultate l'opuscolo della garanzia internazionale).

Problema	Possibile causa	Soluzione
Delle gocce di acqua fuoriescono dalla piastra o sui tessuti si formano delle macchie di acqua durante la stiratura.	La temperatura selezionata è troppo bassa per la stiratura a vapore.	Selezionate una temperatura adatta per la stiratura a vapore. Consultate la tabella 1.
	Avete aggiunto un additivo nel serbatoio dell'acqua.	Risciacquate il serbatoio dell'acqua e non versate altro additivo.
La funzione colpo di vapore non funziona correttamente (dalla piastra fuoriesce dell'acqua).	La funzione colpo di vapore è stata usata troppe volte in un breve lasso di tempo.	Attendete un po' prima di riutilizzare questa funzione.
	Avete utilizzato la funzione colpo di vapore ad una temperatura troppo bassa.	Impostate una temperatura del ferro adatta per la funzione colpo di vapore (●● su MAX).
Durante la stiratura fuoriescono impurità e residui di calcare dalla piastra.	L'acqua dura comporta la formazione di calcare all'interno della piastra.	Utilizzate funzione Calc-Clean (consultate il capitolo "Pulizia e manutenzione", sezione "Funzione Calc-Clean").
Anche dopo aver lasciato raffreddare il ferro o dopo averlo riposto, fuoriescono delle gocce d'acqua dalla piastra.	Il ferro è stato riposto in posizione orizzontale mentre c'era ancora acqua nel serbatoio.	Svuotate il serbatoio dell'acqua e impostate il regolatore di vapore in posizione "a secco" dopo l'uso. Riponete il ferro in posizione verticale.
L'acqua fuoriesce dal tappo dell'apertura di riempimento.	Il serbatoio dell'acqua è stato riempito troppo.	Non riempite il serbatoio oltre il segno MAX. Fate fuoriuscire l'acqua in eccesso dal serbatoio.
Quando imposto il regolatore del vapore in posizione vapore turbo, il regolatore torna alla posizione iniziale.	Non avete tenuto fermo il regolatore del vapore nella posizione vapore turbo.	Se volete usare la funzione vapore turbo, dovete tenere il regolatore del vapore in posizione vapore turbo in maniera continua. Per le altre impostazioni questo non è necessario.

PORTUGUÊS

Descrição geral (fig. 1)

1 Bocal de pulverização
2 Tampa da abertura para enchimento
3 Controlo do vapor
- **CALC CLEAN** = Função Calc-Clean
- = passar a ferro a seco
- = vapor máximo
- = super vapor
4 Botão do jacto de vapor
5 Botão de pulverização
6 Botão da temperatura
7 Luz da temperatura
8 Cabo de alimentação
9 Placa de identificação
10 Reservatório da água com indicação do nível MAX da água
11 Base

Utilizar o aparelho

Encher o depósito da água

Nota: O seu aparelho foi concebido para ser utilizado com água canalizada. Se viver numa área com água muito dura, pode ocorrer uma acumulação muito rápida de calcário. Neste caso, recomendamos uma mistura de 50% de água destilada e 50% de água canalizada para prolongar a vida útil do seu aparelho.

Nota: Não deite perfume, vinagre, goma, agentes descalcificantes, aditivos, água descalcificada quimicamente ou outros produtos químicos no reservatório da água.

1 Defina o controlo do vapor para a posição (passar a ferro a seco). (fig. 2)
2 Encha o depósito com água até à indicação MAX (fig. 3).
3 Feche a tampa da abertura de enchimento.

Seleccionar a definição de temperatura e vapor

Tabela 1

Tipo de tecido	Regulação da temperatura	Regulação do vapor	Jacto de vapor	Borrifador
Linho	MÁX	,	Sim	Sim
Algodão	●●●	,	Sim	Sim
Lã	●●		Não	Sim
Seda	●		Não	Não
Tecidos sintéticos (p. ex.: acrílico, nylon, poliamida, poliéster).	●		Não	Não

1 Consulte a tabela 1 para definir o botão da temperatura para a regulação apropriada para a sua peça de roupa (fig. 4).
2 Coloque o ferro sobre o seu descanso e ligue a respectiva ficha. A luz da temperatura acende-se para indicar que o ferro está a aquecer (fig. 5).
3 Quando a luz da temperatura se apaga, o ferro alcançou a temperatura correcta.
4 Consulte a tabela 1 para seleccionar uma regulação de vapor que corresponda à temperatura que definiu (fig. 6).

Nota: Para utilizar o super turbo , mantenha o controlo do vapor premido continuamente na posição de super vapor .

Atenção: Não defina o controlo do vapor para uma regulação com vapor, quando a temperatura definida for inferior a ●● nem quando o ferro ainda estiver a aquecer (quando a luz de temperatura está acesa). Caso contrário, o ferro pode verter água.

Funções

Função de borrifador

- Pode utilizar o botão do borrifador para humedecer a peça a engomar. Isto ajuda a eliminar os vincos mais difíceis (fig. 7).

Função de jacto de vapor

- Prima e solte o botão do jacto de vapor para um jacto potente de vapor para eliminar vincos difíceis (fig. 8).

Vapor vertical (Apenas em modelos específicos)

- A função de jacto de vapor pode ser utilizada quando tem o ferro na posição vertical para remover vincos de roupa pendurada, cortinados, etc (fig. 9).

Passar a ferro a seco

- Regule o controlo do vapor para (passar a ferro a seco) para passar a ferro sem vapor. (fig. 2)

Limpeza e manutenção

Limpeza

1 Regule o controlo do vapor para (passar a ferro a seco), desligue a ficha do ferro da tomada e deixe-o arrefecer. (fig. 2)
2 Despeje a água que restar no depósito de água.
3 Limpe os resíduos de calcário e outros da base do ferro com um pano húmido e um produto de limpeza (líquido) não abrasivo.

Atenção: Para conservar a base do ferro macia, deve evitar o contacto com objectos metálicos. Nunca utilize esfregões, vinagre ou produtos químicos para limpar a base do ferro.

Nota: Enxagúe regularmente o depósito de água com água canalizada. Esvazie o depósito depois de o limpar.

Função Calc-Clean (limpeza do calcário)

IMPORTANTE: Para prolongar a vida útil do seu aparelho e para manter um bom desempenho de produção de vapor, utilize a função Calc-Clean a cada duas semanas. Se a água na sua área for muito dura (ou seja, se saírem flocos de calcário pela base do ferro quando estiver a passar), utilize a função Calc-Clean com maior frequência.

1 Certifique-se de que a ficha do aparelho está desligada e que o controlo de vapor está regulado para (passar a ferro a seco). (fig. 2)
2 Encha o depósito com água até à indicação MAX. (fig. 3)

Não deite vinagre nem outros produtos descalcificantes no depósito de água.

3 Ligue a ficha do ferro e regule o botão da temperatura para MAX (fig. 10).
4 Desligue o ferro quando a luz da temperatura se apagar.
5 Segure o ferro sobre o lava-loiça. Coloque o controlo do vapor na posição Calc-Clean e segure. (fig. 11)
6 Agite suavemente o ferro até acabar toda a água no depósito de água (fig. 12).

Atenção: Enquanto calcário é expelido, também saem vapor e água a ferver pela base.

7 Volte a colocar o controlo do vapor em (passar a ferro a seco). (fig. 2)

Nota: Repita o procedimento Calc-clean se a água que sair do ferro ainda tiver resíduos de calcário.

Após o processo Calc-Clean

1 Ligue a ficha do ferro. Deixe-o aquecer para a base secar.
2 Desligue o ferro quando a luz da temperatura se apagar.
3 Mova o ferro suavemente sobre um pano para retirar quaisquer manchas de água da base.
4 Deixe o ferro arrefecer antes de o arrumar.

Arrumação

1 Desligue a ficha do ferro e regule o controlo de vapor para (passar a ferro a seco). (fig. 2)
2 Enrole o cabo de alimentação à volta da arrumação do cabo e guarde o ferro pousado sobre o seu descanso (fig. 13).

Resolução de problemas

Este capítulo resume os problemas mais comuns que podem surgir no aparelho. Se não conseguir resolver o problema com as informações fornecidas a seguir, visite www.philips.com/support para consultar uma lista de perguntas frequentes ou contacte o Centro de Apoio ao Cliente no seu país (consulte os detalhes de contacto no folheto da garantia mundial).

Problema	Possível causa	Solução
A base liberta gotas de água ou surgem manchas molhadas na peça de roupa durante o engomar.	A temperatura seleccionada é demasiado baixa para engomar com vapor.	Defina uma temperatura adequada para engomar com vapor. Consulte a tabela 1.
	Colocou um aditivo no depósito da água.	Enxagúe o reservatório da água e não volte a deitar nenhum aditivo na água.
A função de jacto de vapor não funciona correctamente (a base apresenta fugas de água).	Utilizou a função de jacto de vapor com demasiada frequência num curto espaço de tempo.	Aguarde um pouco antes de utilizar novamente a função de jacto de vapor.
	Utilizou a função de jacto de vapor a uma temperatura demasiado baixa.	Defina uma temperatura de engomar à qual a função de jacto de vapor pode ser utilizada (●● a MAX).
Saem resíduos de calcário e impurezas da base do ferro durante o engomar.	A água dura forma acumulações de calcário no interior da base do ferro.	Utilize a função Calc-Clean (consulte o capítulo "Limpeza e manutenção", secção "Função Calc-clean").
Pinga água da base quando o ferro arrefece ou quando se arruma.	O ferro esteve colocado na posição horizontal e o depósito ainda tinha água.	Esvazie o depósito da água e regule o controlo do vapor para a posição "seco" depois de utilizar o ferro. Guarde o ferro pousado sobre o descanso.
Sai água através da tampa da abertura de enchimento.	Encheu demasiado o depósito da água.	Não encha o depósito de água acima da indicação MAX. Verta a água em excesso do depósito de água.
Quando coloco o controlo do vapor na posição de super vapor, o controlo do vapor volta à posição anterior.	Não segurou o controlo do vapor na posição de super vapor.	Se quiser utilizar o super vapor, tem de manter o controlo de vapor continuamente na posição de super vapor. Para as outras regulações de vapor, isto não é necessário.

Always there to help you

Register your product and get support at
www.philips.com/welcome

Question? Contact Philips

Comfort
GC1430 - GC1439 series

User manual

PHILIPS

www.philips.com

4239 000 97451

1

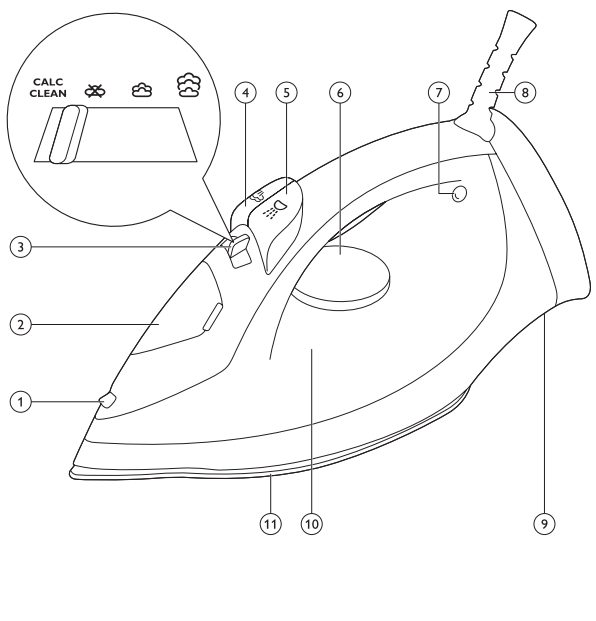

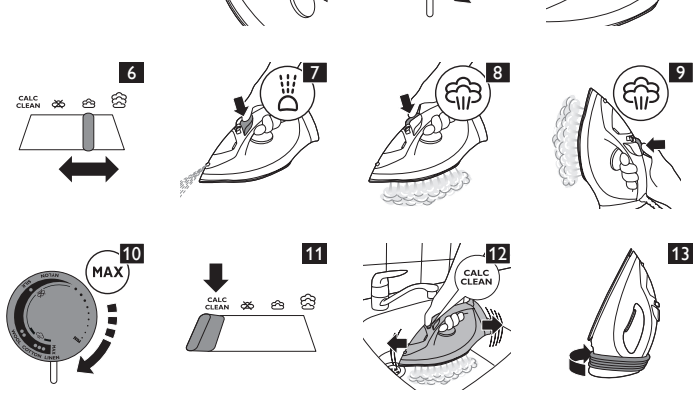

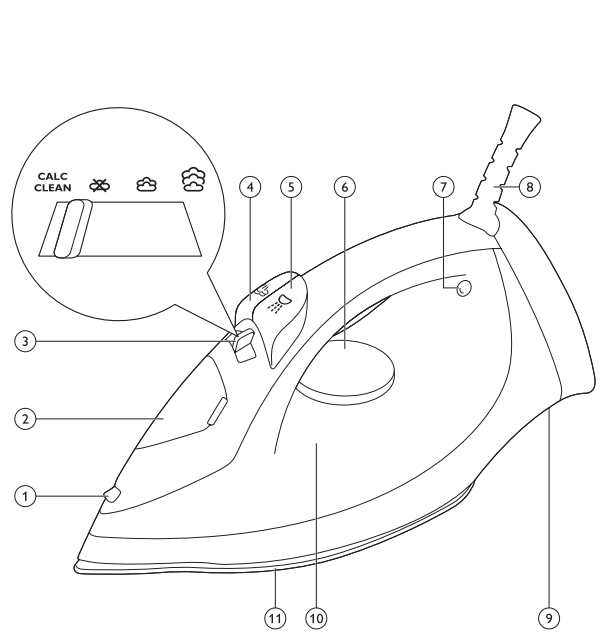

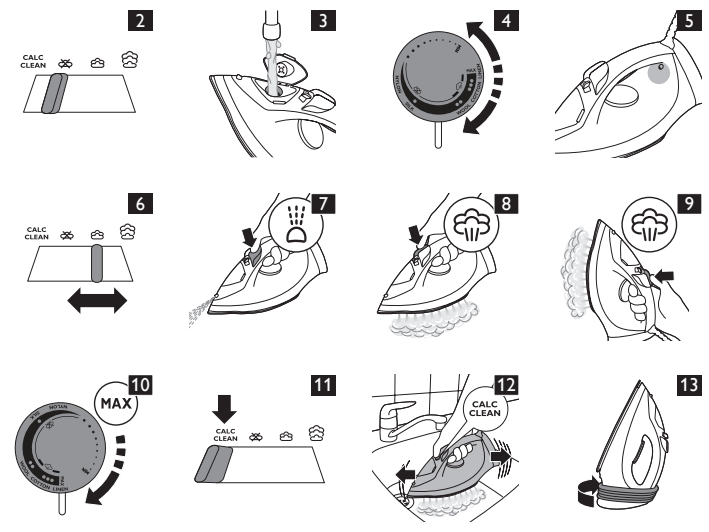

ENGLISH

General description (Fig. 1)

1 Spray nozzle
2 Cap of filling opening
3 Steam control
- **CALC CLEAN** = Calc-Clean function
- = dry ironing
- = maximum steam
- = turbo steam
4 Steam boost button
5 Spray button
6 Temperature dial
7 Temperature light
8 Mains cord
9 Type plate
10 Water tank with MAX water level indication
11 Soleplate

Using the appliance

Filling the water tank

Note: Your appliance has been designed to be used with tap water. If you live in an area with very hard water, fast scale build-up may occur. In this case, it is recommended to mix 50% distilled water and 50% tap water to prolong the lifetime of your appliance.

Note: Do not put perfume, vinegar, starch, descaling agents, ironing aids, chemically descaled water or other chemicals in the water tank.

1 Set the steam control to position (dry ironing). (Fig. 2)
2 Fill the water tank up to the MAX indication (Fig. 3).
3 Close the cap of the filling opening.

Selecting temperature and steam setting

Table 1

Fabric type	Temperature setting	Steam setting	Steam boost	Spray
Linen	MAX	,	Yes	Yes
Cotton	●●●	,	Yes	Yes
Wool	●●		No	Yes
Silk	●		No	No
Synthetic fabrics (e.g. acrylic, nylon, polyamide, polyester).	●		No	No

1 Consult table 1 to set the temperature dial to the appropriate setting for your garment (Fig. 4).
2 Put the iron on its heel and plug it in. The temperature light goes on to indicate that the iron is heating up (Fig. 5).
3 When the temperature light goes out, the iron has reached the correct temperature.
4 Consult table 1 to select a steam setting that corresponds to the temperature you have set (Fig. 6).

Note: To use turbo steam , keep the steam control pressed to the turbo steam position continuously.

Caution: Do not set the steam control to a steam setting if the set temperature is below ●● or when the iron is still heating up (when the temperature light is on). Otherwise water may leak from the iron.

Features

Spray function

- Press the spray button to moisten the article to be ironed. This helps remove stubborn creases (Fig. 7).

Steam boost function

- Press and release the steam boost button for a powerful boost of steam to remove stubborn creases (Fig. 8).

Vertical steam (specific types only)

- You can use the steam boost function when you hold the iron in vertical position for removing creases from hanging clothes, curtains etc (Fig. 9).

Dry ironing

- Set the steam control to (dry ironing) to iron without steam. (Fig. 2)

Cleaning and maintenance

Cleaning

1 Set the steam control to (dry ironing), unplug the iron and let it cool down. (Fig. 2)
2 Pour any remaining water out of the water tank.
3 Wipe flakes and any other deposits off the soleplate with a damp cloth and a non-abrasive (liquid) cleaning agent.

Caution: To keep the soleplate smooth, avoid hard contact with metal objects. Never use a scouring pad, vinegar or other chemicals to clean the soleplate.

Note: Regularly rinse the water tank with tap water. Empty the water tank after rinsing it.

Calc-Clean function

IMPORTANT: To prolong the lifetime of your appliance and to maintain good steaming performance, use the Calc-Clean function once every two weeks. If the water in your area is very hard (i.e. when flakes come out of the soleplate during ironing), use the Calc-Clean function more frequently.

1 Make sure the appliance is unplugged and the steam control is set to (dry ironing). (Fig. 2)
2 Fill the water tank to the MAX indication. (Fig. 3)

Do not pour vinegar or other descaling agents into the water tank.

3 Plug in the iron and set the temperature dial to MAX (Fig. 10).
4 Unplug the iron when the temperature light goes out.
5 Hold the iron over the sink. Push the steam control to the Calc-Clean position and hold it. (Fig. 11)
6 Gently shake the iron until all water in the water tank has been used up (Fig. 12).

Caution: While scale is flushed out, steam and boiling water also come out of the soleplate.

7 Set the steam control back to (dry ironing). (Fig. 2)

Note: Repeat the Calc-Clean process if the water that comes out of the iron still contains scale particles.

After the Calc-Clean process

1 Plug in the iron. Let the iron heat up to let the soleplate dry.
2 Unplug the iron when the temperature light goes out.
3 Move the iron gently over a piece of cloth to remove any water stains on the soleplate.
4 Let the iron cool down before you store it.

Storage

1 Unplug the iron and set the steam control to (dry ironing). (Fig. 2)
2 Wind the mains cord round the cord storage facility and store the iron on its heel (Fig. 13).

Troubleshooting

This chapter summarises the most common problems you could encounter with the appliance. If you are unable to solve the problem with the information below, visit www.philips.com/support for a list of frequently asked questions or contact the Consumer Care Centre in your country (see the worldwide guarantee leaflet for contact details).

Problem	Possible cause	Solution
Water drips from the soleplate or wet spots appear on the garment during ironing.	The set temperature is too low for steam ironing.	Set an ironing temperature that is suitable for steam ironing. See table 1.
	You have put an additive in the water tank.	Rinse the water tank and do not put any additive in the water tank.
The steam boost function does not work properly (water leaks out of the soleplate).	You have used the steam boost function too often within a very short period.	Wait a while before you use the steam boost function again.
	You have used the steam boost function at a too low temperature.	Set an ironing temperature at which the steam boost function can be used (●● to MAX).
Flakes and impurities come out of the soleplate during ironing.	Hard water forms flakes inside the soleplate.	Use the Calc-Clean function (see chapter 'Cleaning and maintenance', section 'Calc-Clean function').
Water drips from the soleplate after the iron has cooled down or has been stored.	You have put the iron in horizontal position while there was still water in the water tank.	Empty the water tank and set the steam control to position 'dry' after use. Store the iron on its heel.
Water leaks from the cap of the filling opening.	You have overfilled the water tank.	Do not fill the water tank beyond the MAX indication. Pour excess water out of the water tank.
When I push the steam control to the turbo steam position, the steam control jumps back.	You did not keep the steam control in the turbo steam position.	If you want to use turbo steam, you have to keep the steam control in the turbo steam position continuously. For other steam settings, this is not necessary.

ESPAÑOL

Descripción general (fig. 1)

1 Boquilla del spray
2 Tapa de la abertura de llenado
3 Control de vapor
- **CALC CLEAN** = función Calc-Clean
- = planchado en seco
- = vapor máximo
- = vapor turbo
4 Botón Supervapor
5 Botón spray
6 Control de temperatura
7 Piloto de temperatura
8 Cable de alimentación
9 Placa de modelo
10 Depósito de agua con indicador de nivel de agua MAX
11 Suela

Uso del aparato

Llenado del depósito de agua

Nota: El aparato se ha diseñado para utilizarse con agua del grifo. Si vive en una zona con agua muy dura, la cal se puede acumular rápidamente. En ese caso, es recomendable mezclar un 50% de agua destilada con un 50% de agua del grifo para prolongar la vida útil del aparato.

Nota: No eche en el depósito de agua perfume, vinagre, almidón, productos desincrustantes, productos que ayuden al planchado, agua tratada químicamente ni otros productos químicos.

1 Ajuste el control de vapor en la posición (planchado en seco). (fig. 2)
2 Llene el depósito de agua hasta la indicación MAX (fig. 3).
3 Cierre la tapa de la abertura de llenado.

Selección de las posiciones de temperatura y de vapor

Tabla 1

Tipo de tejido	Posición de temperatura	Posición de vapor	Supervapor	Pulverizador
Lino	MAX	,	Sí	Sí
Algodón	●●●	,	Sí	Sí
Lana	●●		No	Sí
Seda	●		No	No
Fibras sintéticas (por ejemplo, acrílico, nylon, poliamida, poliéster).	●		No	No

1 Consulte la tabla 1 para ajustar el control de temperatura en la posición adecuada para su prenda (fig. 4).
2 Ponga la plancha sobre su base de apoyo y enchúfela. El piloto de temperatura se enciende para indicar que la plancha se está calentando (fig. 5).
3 Cuando se apague el piloto de temperatura, la plancha habrá alcanzado la temperatura correcta.
4 Consulte la tabla 1 para seleccionar la posición de vapor que corresponda a la temperatura que ha ajustado (fig. 6).

Nota: Para utilizar el vapor turbo , mantenga pulsado el control de vapor en la posición de vapor turbo de forma continua.

Precaución: No ajuste el control de vapor en una posición de vapor si la temperatura ajustada es inferior a ●● o cuando la plancha se esté calentando aún (cuando el piloto de temperatura está encendido). De lo contrario, puede gotear agua de la plancha.

Características

Función spray

- Pulse el botón de spray para humedecer la prenda que vaya a planchar. Esto le ayudará a eliminar las arrugas rebeldes (fig. 7).

Función supervapor

- Pulse y suelte el botón de supervapor para emitir un potente chorro de vapor y eliminar las arrugas rebeldes (fig. 8).

Vapor vertical (Solo modelos específicos)

- Puede utilizar la función supervapor con la plancha en posición vertical para eliminar las arrugas de prendas colgadas, cortinas, etc (fig. 9).

Planchado en seco

- Ajuste el control de vapor en (planchado en seco) para planchar si vapor. (fig. 2)

Limpieza y mantenimiento

Limpieza

1 Ajuste el control de vapor en (planchado en seco), desenchufe la plancha y deje que se enfríe. (fig. 2)
2 Vacíe el agua restante del depósito.
3 Limpie con un paño húmedo y un limpiador líquido no abrasivo los restos de cal y las impurezas que puedan haber quedado en la suela.

Precaución: Con el fin de mantener la suela lisa, evite un contacto fuerte con objetos metálicos. No utilice nunca estropajos, vinagre ni productos químicos para limpiar la suela.

Nota: Enjuague con regularidad el depósito de agua con agua del grifo. Vacíe el depósito de agua después de enjuagarlo.

Función Calc-Clean

IMPORTANTE: Para prolongar la vida útil del aparato y mantener un buen rendimiento del vapor, utilice la función Calc-Clean una vez cada dos semanas. Si el agua de su zona es muy dura (es decir, si sale suciedad de la suela cuando está planchando), utilice la función Calc-Clean con mayor frecuencia.

1 Asegúrese de que el aparato está desenchufado y el control de vapor en (planchado en seco). (fig. 2)
2 Llene el depósito de agua hasta la indicación MAX. (fig. 3)

No eche vinagre ni otros agentes desincrustantes en el depósito del agua.

3 Enchufe la plancha y ajuste el control de temperatura en MAX (fig. 10).
4 Desenchufe la plancha cuando el piloto de temperatura se apague.
5 Sujete la plancha sobre el fregadero. Presione el control de vapor en la posición Calc-Clean y manténgalo pulsado. (fig. 11)
6 Sacuda ligeramente la plancha hasta que se vacíe todo el depósito de agua (fig. 12).

Precaución: Mientras se elimina la cal, también sale vapor y agua hirviendo por la suela.

7 Ajuste el control de vapor de nuevo en (planchado en seco). (fig. 2)

Nota: Repita el proceso Calc-Clean si el agua que sale de la plancha sigue conteniendo partículas de cal.

Una vez realizado el proceso Calc-Clean

1 Enchufe la plancha. Deje que la plancha se caliente para que la suela se seque.
2 Desenchufe la plancha cuando el piloto de temperatura se apague.
3 Para eliminar las manchas de agua que se hayan quedado en la suela, pase suavemente la plancha sobre un trozo de tela.
4 Deje que la plancha se enfríe antes de guardarla.

Almacenamiento

1 Desenchufe la plancha y ajuste el control de vapor en (planchado en seco). (fig. 2)
2 Enrolle el cable de alimentación alrededor del recogecable y guarde la plancha sobre su base de apoyo (fig. 13).

Guía de resolución de problemas

En este capítulo se resumen los problemas más frecuentes que pueden surgir con el aparato. Si no puede resolver el problema con la siguiente información, visite www.philips.com/support para consultar una lista de preguntas más frecuentes o póngase en contacto con el Servicio de Atención al Cliente en su país (consulte el folleto de garantía mundial para encontrar los datos de contacto).

Problema	Posible causa	Solución
Durante el planchado gotea agua por la suela o aparecen manchas de agua en la prenda.	La temperatura ajustada es demasiado baja para planchar con vapor.	Seleccione una temperatura de planchado adecuada para planchar con vapor. Consulte la tabla 1.
	Ha echado algún aditivo en el depósito de agua.	Enjuague el depósito de agua y no eche aditivos en el mismo.
La función de supervapor no funciona correctamente (gotea agua por la suela).	Ha utilizado la función supervapor con demasiada frecuencia en un período de tiempo muy corto.	Espere un poco antes de utilizar de nuevo la función de supervapor.
	Ha utilizado la función de supervapor a una temperatura demasiado baja.	Ajuste una temperatura de planchado en la que se pueda utilizar la función de supervapor (●● en MAX).
Durante el planchado salen partículas de cal e impurezas por la suela.	El agua dura forma depósitos de cal en el interior de la suela.	Utilice la función Calc-Clean (consulte "Limpieza y mantenimiento", apartado "Función Calc-Clean").
El agua gotea por la suela después de que la plancha se haya enfriado o se haya guardado.	Se ha colocado la plancha en posición horizontal cuando aún quedaba agua en el depósito.	Después de utilizar la plancha, vacíe el depósito de agua y coloque el control del vapor en la posición "seco". Guarde la plancha sobre su base de apoyo.
Gotea agua por la tapa de la abertura de llenado.	Ha llenado en exceso el depósito de agua.	No llene el depósito de agua por encima de la indicación MAX. Extraiga el exceso de agua del depósito de agua.
Al pulsar el control de vapor hasta la posición de vapor turbo, el control de vapor salta.	No ha mantenido el control de vapor en la posición de vapor turbo.	Si desea utilizar el vapor turbo, debe mantener el control de vapor en la posición de vapor turbo. Esto no es necesario en otras posiciones de vapor.

FRANÇAIS

Description générale (fig. 1)

1 Spray
2 Bouchon de l'orifice de remplissage
3 Commande de vapeur
- **CALC CLEAN** = fonction anticalcaire
- = repassage à sec
- = vapeur maximale
- = vapeur turbo
4 Bouton Effet pressing
5 Bouton spray
6 Thermostat
7 Voyant de température
8 Cordon d'alimentation
9 Plaque signalétique
10 Réservoir d'eau avec indication de niveau MAX
11 Semelle

Utilisation de l'appareil

Remplissage du réservoir

Remarque : Votre appareil a été conçu pour être utilisé avec l'eau du robinet. Si vous habitez dans une région où l'eau est très calcaire, des dépôts peuvent se former rapidement. Dans ce cas, il est recommandé de remplir le réservoir d'eau avec 50 % d'eau distillée et 50 % d'eau du robinet afin de prolonger la durée de vie de votre appareil.

Remarque : Ne mettez jamais de parfum, de vinaigre, d'amidon, de détartrants, de produits d'aide au repassage ou autres agents chimiques dans le réservoir d'eau.

1 Réglez la commande de vapeur sur la position (repassage à sec). (fig. 2)
2 Remplissez le réservoir d'eau jusqu'au niveau MAX (fig. 3).
3 Fermez le bouchon de l'orifice de remplissage.

Sélection de la température et réglage de la vapeur

Tableau 1

Type de tissu	Réglage de température	Réglage de vapeur	Effet pressing puissant	Spray
Lin	MAX	,	Oui	Oui
Coton	●●●	,	Oui	Oui
Laine	●●		Non	Oui
Soie	●		Non	Non
Fibres synthétiques (par ex. acrylique, nylon, polyamide, polyester).	●		Non	Non

1 Consultez le tableau 1 pour régler le thermostat sur la position appropriée pour votre vêtement (fig. 4).
2 Posez le fer à repasser sur son talon et branchez-le. Le voyant de température s'allume pour indiquer que le fer chauffe (fig. 5).
3 Lorsque le voyant de température s'éteint, le fer a atteint la température correcte.
4 Consultez le tableau 1 pour sélectionner un réglage de vapeur qui correspond à la température que vous avez définie (fig. 6).

Remarque : Pour utiliser la vapeur turbo , maintenez la commande de vapeur enfoncée sur la position de vapeur turbo de manière continue.

Attention : N'effectuez aucun réglage de vapeur si vous avez défini une température inférieure à ●● ou lorsque le fer est en train de chauffer (tant que le voyant de température est allumé). Sinon, de l'eau peut s'écouler du fer.

Caractéristiques

Fonction Spray

- Appuyez sur le bouton Spray afin d'humidifier l'article à repasser et favoriser l'élimination des faux plis (fig. 7).

Fonction Effet pressing

- Appuyez sur le bouton Effet pressing, puis relâchez-le pour un jet de vapeur puissant afin d'éliminer les faux plis les plus tenaces (fig. 8).

Jet de vapeur vertical (Certains modèles uniquement)

- Vous pouvez également utiliser la fonction Effet pressing lorsque vous tenez le fer en position verticale pour enlever les faux plis des vêtements sur cintre, des rideaux, etc (fig. 9).

Repassage à sec

- Réglez la commande de vapeur sur (repassage à sec) pour repasser sans vapeur. (fig. 2)

Nettoyage et entretien

Nettoyage

1 Réglez la commande de vapeur sur (repassage à sec), débranchez le fer et laissez-le refroidir. (fig. 2)
2 Videz l'eau restant dans le réservoir.
3 Ôtez les particules de calcaire et autres impuretés de la semelle au moyen d'un chiffon humide et d'un détergent (liquide) non-abrasif.

Attention : Évitez le contact de la semelle avec tout objet métallique afin de ne pas l'endommager. N'utilisez jamais de tampons à récurer, vinaigre ou autres produits chimiques pour nettoyer la semelle.

Remarque : Rincez régulièrement le réservoir avec de l'eau du robinet. Videz le réservoir après l'avoir rincé.

Fonction anticalcaire

IMPORTANT : pour prolonger la durée de vie de votre appareil et conserver de bonnes performances de repassage à la vapeur, utilisez la fonction anticalcaire toutes les deux semaines. Si l'eau de votre région est très calcaire (par exemple, si des particules de calcaire s'écoulent de la semelle pendant le repassage), n'hésitez pas à utiliser cette fonction plus souvent.

1 Assurez-vous que l'appareil est débranché et que la commande de vapeur est réglée sur (repassage à sec). (fig. 2)
2 Remplissez le réservoir d'eau jusqu'à l'indication MAX. (fig. 3)

Ne versez pas de vinaigre ou d'autres détartrants dans le réservoir d'eau.

3 Branchez le fer et réglez le thermostat sur MAX (fig. 10).
4 Lorsque le voyant de température s'éteint, débranchez l'appareil.
5 Tenez le fer au-dessus de l'évier. Réglez la commande de vapeur sur la position Calc-Clean et maintenez-la en position. (fig. 11)
6 Secouez légèrement le fer jusqu'à ce que le réservoir d'eau soit vide (fig. 12).

Attention : Lorsque les résidus de calcaire sont évacués, de la vapeur et de l'eau bouillante sortent également de la semelle.

7 Réglez à nouveau la commande de vapeur sur (repassage à sec). (fig. 2)

Remarque : Répétez cette opération aussi souvent que nécessaire.

Après le traitement anticalcaire

1 Branchez le fer. Laissez-le chauffer pour que la semelle soit sèche.
2 Lorsque le voyant de température s'éteint, débranchez l'appareil.
3 Repassez un morceau de tissu afin d'éliminer les dernières gouttes d'eau qui se sont formées sur la semelle, le cas échéant.
4 Laissez toujours refroidir le fer avant de le ranger.

Rangement

1 Débranchez le fer et réglez la commande de vapeur sur (repassage à sec). (fig. 2)
2 Enroulez le cordon d'alimentation sur le talon et rangez le fer sur son talon (fig. 13).

Dépannage

Cette rubrique présente les problèmes les plus courants que vous pouvez rencontrer avec votre appareil. Si vous ne parvenez pas à résoudre le problème à l'aide des informations ci-dessous, rendez-vous sur www.philips.com/support pour consulter les questions fréquemment posées, ou contactez le Service Consommateurs de votre pays (voir le dépliant de garantie internationale pour les coordonnées).

Problème	Cause possible	Solution
Des gouttes d'eau s'écoulent de la semelle ou des zones humides apparaissent sur le tissu pendant le repassage.	La température sélectionnée est trop basse pour le repassage à la vapeur.	Sélectionnez une température de repassage adaptée au repassage à la vapeur. Voir tableau 1.
	Vous avez ajouté un additif dans le réservoir d'eau.	Rincez le réservoir. À l'avenir, ne mettez plus d'additifs dans le réservoir.
La fonction Effet pressing ne fonctionne pas correctement (de l'eau s'écoule de la semelle).	Vous avez utilisé la fonction Effet pressing trop souvent pendant une courte période.	Patientez quelques instants avant d'utiliser de nouveau la fonction Effet pressing.
	Vous avez utilisé la fonction Effet pressing à une température trop basse.	Sélectionnez une température de repassage adaptée à la fonction Effet pressing (●● à MAX).
Des particules de calcaire et des impuretés s'écoulent de la semelle pendant le repassage.	L'eau trop calcaire favorise la formation de dépôts calcaires à l'intérieur de la semelle.	Utilisez la fonction Calc-Clean (voir le chapitre « Nettoyage et entretien », section « Fonction Calc-Clean »).
Des gouttes d'eau s'écoulent de la semelle après que le fer a refroidi ou qu'il a été rangé.	Vous avez mis le fer en position horizontale alors que le réservoir d'eau n'était pas vide.	Videz le réservoir d'eau et réglez la commande de vapeur sur la position « à sec » après utilisation. Rangez le fer sur le talon.
De l'eau s'écoule du bouchon de l'orifice de remplissage.	Vous avez trop rempli le réservoir d'eau.	Ne remplissez pas le réservoir d'eau au-delà du niveau MAX. Videz l'eau excédentaire du réservoir d'eau.
Lorsque je règle la commande de vapeur sur la position de vapeur turbo, la commande de vapeur revient à sa position initiale.	Vous n'avez pas maintenu la commande de vapeur en position de vapeur turbo.	Si vous voulez utiliser la vapeur turbo, vous devez maintenir la commande de vapeur en position de vapeur turbo de manière continue. Pour les autres réglages de vapeur, ceci n'est pas nécessaire.