Slim Line | DISPLAY PORT | HDMI | ECO | USB HUB | VESA

## 27'' IPS technology panel featuring 4K resolution and Dynamic Power Saving (DPS)

The ProLite XU2792UHSU with its stylish front design and 4K resolution effortlessly accommodates four times more information than a Full HD display. Equipped with IPS panel for precise color reproduction and wide viewing angles, alongside high contrast and brightness values, it ensures impeccable performance for both photographic and web design tasks. With the Dynamic Power Saving (DPS) feature, simply toggle a switch to enjoy intelligent brightness adjustment for optimal energy efficiency without compromising on brilliance. Redefine your creative workflow with the ProLite XU2792UHSU.

K dispozici také s výškově nastavitelným stojanem : ProLite XUB2792QSU-B6 (2560x1440) , ProLite XUB2792HSU-B6 (1920x1080) a ProLite XUB2792UHSU-B6 (3840x2160)

### Dynamic Power Saving (DPS)

Funkce Dynamic Power Saving (DPS) inteligentně rozpoznává aktuální obraz a dynamicky upravuje jas pro úsporu energie. Výchozí nastavení je „Zapnuto“, což může mírně ztlumit obrazovku. Pro optimální jas jednoduše přepněte na „Vypnuto“.

### Technologie IPS

IPS displays are best known for wide viewing angles and natural, highly accurate colours. They are especially suited for colour-critical applications.

## 01 CHARAKTERISTIKA OBRAZU

| | |
|---|---|
| **Design** | ultra slim |
| **Úhlopříčka monitoru** | 27", 68.5cm |
| **Panel** | IPS LED s matnou povrchovou úpravou |
| **Nativní rozlišení** | 3840 x 2160 @60Hz (DisplayPort, 8.3 megapixel 4K UHD) |
| **Formát obrazu** | 16:9 |
| **Jas** | 350 cd/m² |
| **Kontrast** | 1300:1 |
| **Pokročilý kontrast** | 80M:1 |
| **Čas rekace (GTG)** | 4ms |
| **Úhel sledování** | horizontální/vertikální: 178°/178°, na parvo/na lefo: 89°/89°, nahoru/dolů: 89°/89° |
| **Barevná podpora** | 1.07B 8bit (sRGB: 100%, NTSC 72%) |
| **Horizontalfrequenz** | 30 - 140kHz |
| **Arbeitsfläche H x B** | 596.7 x 335.7mm, 23.5 x 13.2" |
| **Velikost bodů** | 0.155mm |
| **Barva** | matná, černá |

## 02 ROZHRANÍ / KONEKTORY / OVLÁDÁNÍ

| | |
|---|---|
| **Vstupní porty** | HDMI x1 (v.2.0)<br>DisplayPort x1 (v.1.2) |
| **USB HUB** | x4 (3x Type A (v.3.2 Gen 1 (5Gbit; 4.5W), 1x Type C (PD 15W)) |
| **HDCP** | ano |
| **Konektor pro sluchátka** | ano |

## 03 VLASTNOSTI

| | |
|---|---|
| **Redukce modrého světla** | ano |
| **Flicker Free LED** | ano |
| **Jazyky OSD** | EN, DE, FR, ES, IT, RU, JP, CZ, NL, PL |
| **Kontrolní tlačítka** | Joystick: Center (Power/Menu), Up (Input Select), Down, Right (Volume/Mute), Left (Submenu) |
| **Nastavitelné parametry** | picture adjust (brightness, contrast, ECO, ACR, OD, X-Res technology, DPS), colour settings (6-axis, i-Style colour, blue light reducer, gamma, RGB range, colour temperature, user preset), OSD (OSD H. position, OSD V. position, OSD time, OSD background, DDC/CI, display information), language, recall, miscellaneous (sharp and soft, video mode adjust, opening logo, LED, USB BC), input select (source) audio settings (volume, mute) |
| **Reproduktory** | 2 x 2W |
| **Výhoda** | Kensington-lock™ připraven, DDC2B, Mac OSX |

## 04 MECHANICKÉ ČÁSTI

| | |
|---|---|
| **Úpravy polohy** | náklon |
| **Úhel náklonu** | 20° nahoru; 4° dolů |
| **VESA** | 100 x 100mm |
| **Systém správy kabelů** | ano |

## 05 ZAHRNUTÉ PŘÍSLUŠENSTVÍ

| | |
|---|---|
| **Kabely** | napájecí, USB, HDMI, DP |

| | |
|---|---|
| **Ostatní** | uživatelský manuál, instrukce bezpečnosti |

## 06 POWER-MANAGEMENT

| | |
|---|---|
| **Napájecí zdroj:** | interní |
| **Napájení** | AC 100 - 240V, 50/60Hz |
| **Odběr energie:** | 34W typisch, 0.5W odpočinek, 0.3W vypnutý |

## 07 UDRŽITELNOST

| | |
|---|---|
| **Předpisy** | TCO Certified, CE, TÜV-GS, EAC, PSE, RoHS support, ErP, WEEE, VCCI, REACH, UKCA |
| **Energetická třída (Regulation (EU) 2017/1369)** | F |
| **EPEAT Silver** | *registration varies by country, go to www.epeat.net for details |
| **REACH SVHC** | nad 0.1% olova |

## 08 ROZMĚRY / HMOTNOST

| | |
|---|---|
| **Rozměry výrobku Š x V x D** | 614.5 x 439.5 x 190mm |
| **Rozměry balení Š x V x D** | 688 x 473 x 124mm |
| **Váha (bez balení)** | 4.7kg |
| **Váha (s balením)** | 7.1kg |
| **EAN code** | 4948570123797 |

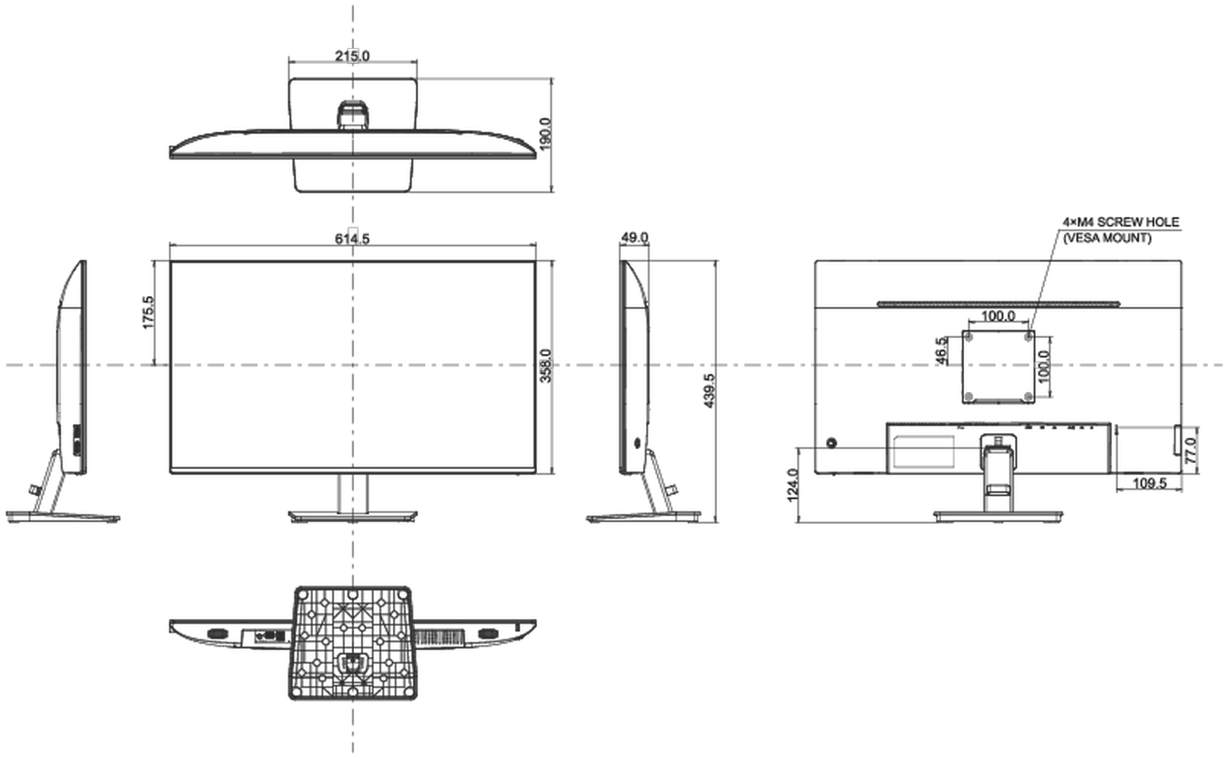


*Všechny ochranné známky jsou registrovány a chráněny. Vyhrazené právo na změny. Veškeré ploché panely LCD splňují normu ISO-9241-307:2008 v oblasti počtu vadných pixelů.*

© IIYAMA CORPORATION. ALL RIGHTS RESERVED