27" monitor w technologii IPS z rozdzielczością 4K i funkcją dynamicznego oszczędzania energii (DPS)

ProLite XU2792UHSU to monitor o stylowym designie oferujący rozdzielczość 4K, co pozwala bez trudu pomieścić cztery razy więcej informacji niż monitor Full HD. Posiada panel IPS gwarantujący precyzyjne odwzorowanie kolorów i szerokie kąty widzenia, zapewniając wysokie wartości kontrastu i jasności, co sprawia, że doskonale sprawdza się przy zadaniach fotograficznych i projektowaniu stron internetowych. Dzięki funkcji dynamicznego oszczędzania energii (DPS) wystarczy przestawić przełącznik, aby skorzystać z inteligentnej regulacji jasności, zapewniającej optymalną efektywność energetyczną bez utraty jasności. Zdefiniuj na nowo swój kreatywny przepływ pracy dzięki ProLite XU2792UHSU.

Dostępny także ze stopą z regulacją wysokości : ProLite XUB2792QSU-B6 (2560x1440) , ProLite XUB2792HSU-B6 (1920x1080) i ProLite XUB2792UHSU-B6 (3840x2160)

Dynamic Power Saving (DPS)

Funkcja dynamicznego oszczędzania energii (DPS) inteligentnie wykrywa bieżący obraz i dynamicznie dostosowuje jasność w celu oszczędzania energii. Domyślnym ustawieniem jest "On", które może nieznacznie przyciemnić ekran. Wystarczy przełączyć na „Off", aby uzyskać optymalną jasność.

Technologia IPS

Matryce IPS są doceniane ze względu na szerokie kąty widzenia i dokładne, naturalne odwzorowanie kolorów. Sprawdzą się szczególnie tam, gdzie najważniejszą rolę odgrywają kolory.

01 OBRAZ

Wygląd	ultra slim
Przekątna	27", 68.5cm
Panel	IPS LED, matowe wykończenie
Rozdzielczość fizyczna	3840 x 2160 @60Hz (DisplayPort, 8.3 megapixel 4K UHD)
Format obrazu	16:9
Jasność	350 cd/m²
Kontrast statyczny	1300:1
Kontrast ACR	80M:1
Czas reakcji (GTG)	4ms
Kąty widzenia	poziomo/pionowo: 178°/178°, prawo/lewo: 89°/89°, góra/dół: 89°/89°
Kolory	1.07B 8bit (sRGB: 100%, NTSC 72%)
Synchronizacja pozioma	30 - 140kHz
Powierzchnia robocza szer. x wys.	596.7 x 335.7mm, 23.5 x 13.2"
Plamka	0.155mm
Kolor	matowa, czarny

02 INTERFEJSY / ZŁĄCZA / STEROWANIE

Wejście sygnału	HDMI x1 (v.2.0) DisplayPort x1 (v.1.2)
USB HUB	x4 (3x Type A (v.3.2 Gen 1 (5Gbit; 4.5W), 1x Type C (PD 15W))
HDCP	tak
Wyjście słuchawkowe	tak

03 WŁAŚCIWOŚCI

Redukcja niebieskiego światła	tak
Flicker free	tak
Języki menu OSD	EN, DE, FR, ES, IT, RU, JP, CZ, NL, PL
Przyciski	Joystick: Centruj (Zasilanie/Menu), Góra (Wybór wejść), Dół, Prawo (Głośność/Wycisz), Lewo (Submenu)
Parametry regulowane	Regulacje obrazu (jasność, kontrast, eco, ACR, technologia X-Res, DPS), temperatura kolorów (6-osiowa, i-Style Colour, redukcja niebieskiego światła, gamma, zakres RGB, temperatura kolorów, ustawienia użytkownika), OSD (pozycja pozioma OSD, pozycja pionowa OSD, rotacja OSD, wygaszenie OSD, tło menu OSD, DDC/CI, informacje), język, przywróć, różne (ostre i miękkie, tryb wyświetlania, logo startowe, LED, USB BC), wybór wejść (źródło), ustawienia audio (głośność, wycisz)
Wbudowane głośniki	2 x 2W
Udogodnienia	kompatybilny z Kensington-lock™, DDC2B, Mac OSX

04 MECHANICZNE

Zakres regulacji	pochył
Kąt pochylenia	20° w górę; 4° w dół
Standard VESA	100 x 100mm
System zarządzania kablami	tak

05 AKCESORIA W ZESTAWIE

Kable	zasilający, USB, HDMI, DP
Pozostałe	skrócona instrukcja obsługi, instrukcja bezpieczeństwa

06 ZARZĄDZANIE ENERGIĄ

Zasilacz	wewnętrzny
Zasilanie	AC 100 - 240V, 50/60Hz
Zużycie energii	34W typowo, 0.5W stand by, 0.3W off mode

07 ZRÓWNOWAŻONY ROZWÓJ

Certyfikaty	TCO Certified, CE, TÜV-GS, EAC, PSE, RoHS support, ErP, WEEE, VCCI, REACH, UKCA
Klasa efektywności energetycznej (Regulation (EU) 2017/1369)	F
EPEAT Silver	*lista zarejestrowanych modeli różni się w zależności od kraju, szczegółowe informacje są dostępne na stronie www.epeat.net
REACH SVHC	powyżej 0.1% ołowiu

08 WYMIARY / WAGA

Wymiary produktu szer. x wys. x gł.	614.5 x 439.5 x 190mm
Wymiary pudła szer. x wys. x gł.	688 x 473 x 124mm
Waga (bez pudła)	4.7kg
Waga (z pudłem)	7.1kg
Kod EAN	4948570123797

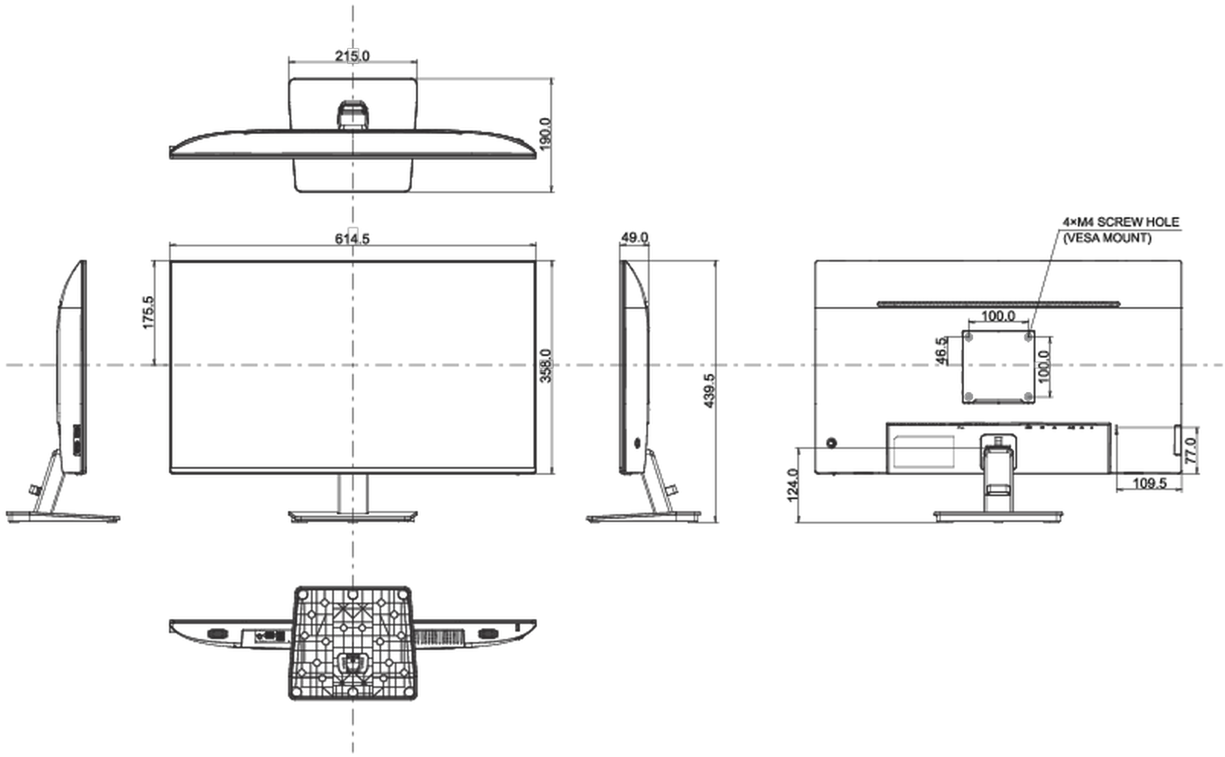

Wszystkie znaki towarowe zastrzeżone. Pomyłki i wprowadzanie zmian zastrzeżone. Specyfikacje produktów mogą ulec zmianie bez wcześniejszego zawiadomienia. Wszystkie monitory LCD iiyama są zgodne z normą ISO-9241-307:2008 określającą liczbę i rodzaj defektów matrycy.

© IIYAMA CORPORATION. ALL RIGHTS RESERVED