FL50-575BL1

NEOMOUNTS FL50-575BL1 CARRO PARA TV 65-115" - INSTALACIÓN RÁPIDA - TÜV

ESPECIFICACIONES

GENERAL

Tamaño mín. pantalla*	65
Tamaño máx. pantalla*	115
Peso máximo	125
Pantallas	1
VESA máximo	1100x600 mm
VESA mínimo	100x100 mm

FUNCTIE

Tipo	Fijo
Ajuste de altura	129-139 cm
Bloqueable	Bloqueable - Candado no incluido
Altura	162,5 cm
Ancho	132 cm
Profundidad	75 cm
Tipo de ajuste	Manual

INFORMACIÓN

Serie	MOVE Go XL
Color	Negro
Material principal	Acero
Garantía	5 años
Certificado	TÜV

*Nota: Los tamaños en pulgadas indicados son sólo una indicación, combinados con el peso y los tamaños VESA. El peso máximo y el tamaño VESA son restricciones absolutas para los productos y no deben superarse.



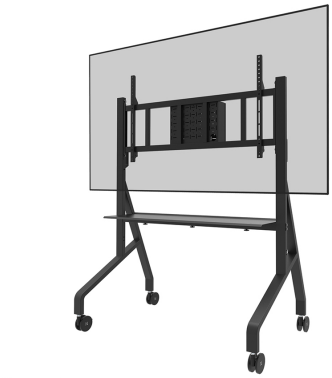



Neomounts MOVE Go XL FL50-575BL1 Carro para TV - 65-115" - máx 125 kg - manual alt. 129-139 cm - VESA 100x100-1100x600 - incl. bandeja para hardware - bloqueable (excl. cerradura) - certificado TÜV - Modelo de Instalación Rápida incl. soporte de instalación - Kit para barras de video disponible opcionalmente - negro

Conozca el Neomounts FL50-575BL1 MOVE Go XL; la solución móvil más innovadora para pantallas grandes de hasta 115" con una capacidad de peso máxima de 125 kg. Este carro de alta resistencia no solo es robusto y fiable, sino tambien rapido y facil de montar.

Diseñado con una estructura robusta, el MOVE Go XL ofrece la solución perfecta para pantallas grandes y ultraanchas de 105" (táctiles). El soporte de suelo ofrece ajuste manual de altura en 2 posiciones preestablecidas, que van de 129 a 139 cm, garantizando alturas de visualización óptimas. Para mayor seguridad, la pantalla se puede fijar en su sitio bloqueando los soportes con un candado (no incluido). Además, se incluye un estante multimedia (montable por delante y por detrás, max. 10 kg) y un compartimento de herrajes ventilado y con bloqueo con abertura para cables, que son opcionales para la instalación.

MOVE Go XL es sinónimo de movilidad. Con sus prácticas asas y sus cuatro sólidas ruedas giratorias de 100 mm con doble bloqueo, se desplaza sin esfuerzo allá donde lo necesite. Gracias a sus grandes ruedas, los umbrales o las alfombras no suponen ningún reto para la FL50-575BL1. El perfil de baja profundidad facilita el paso por la puerta.

El montaje es muy sencillo, ya que el MOVE Go XL viene parcialmente premontado e incluye una caja de tornillos con una gama de fijaciones VESA (de 100x100 a 1100x600 mm). Gracias al soporte de instalación de cartón suministrado, una sola persona puede realizar la instalación rápidamente en cuestión de minutos.

Hay varios accesorios disponibles para los carros MOVE Go XL, como un kit de extensión VESA 800, un kit de videobar universal y un práctico bloqueo de freno de ruedas.

FL50-575BL1

NEOMOUNTS FL50-575BL1 CARRO PARA TV 65-115" - INSTALACIÓN RÁPIDA - TÜV

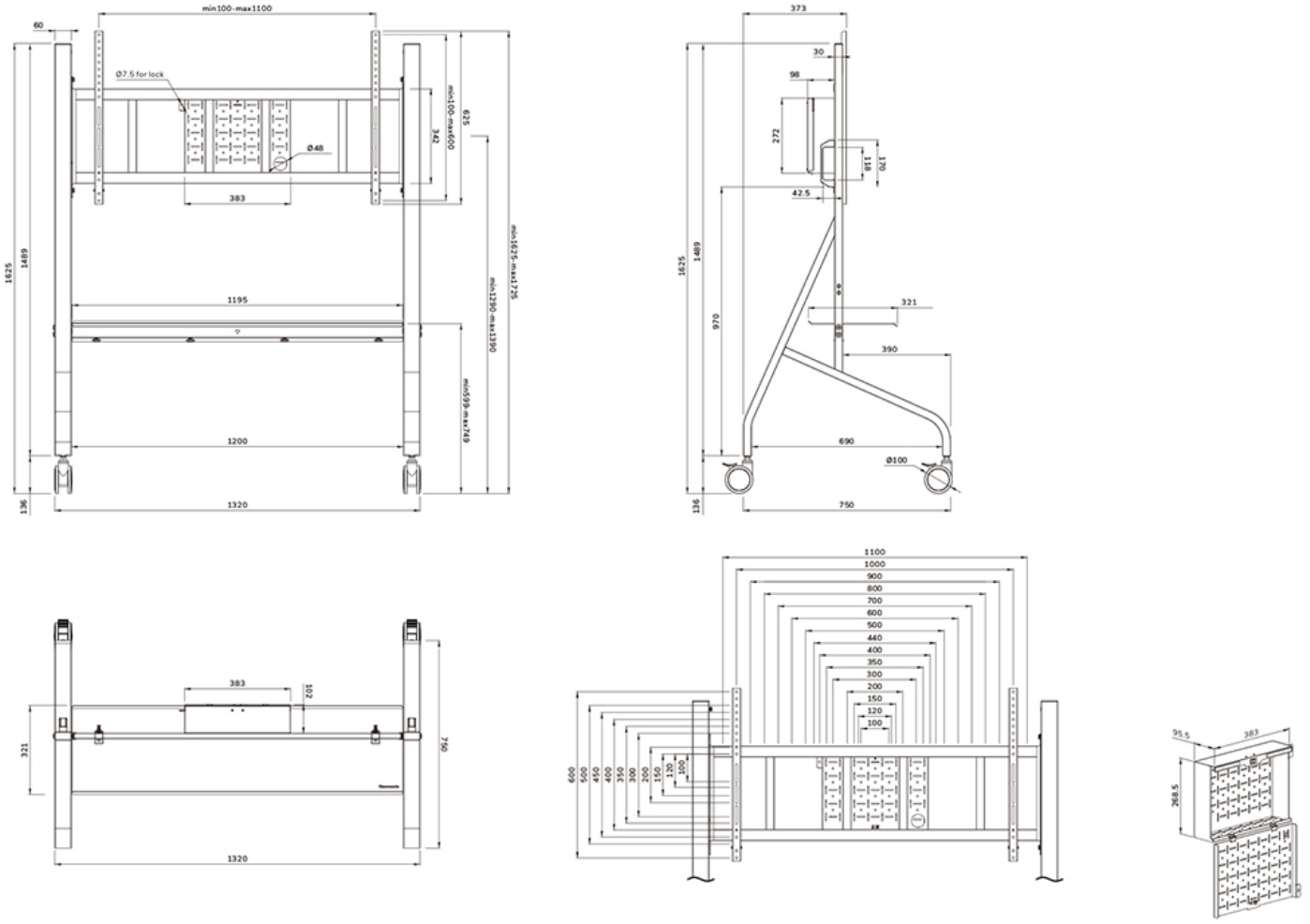

Neomounts B.V. | Wateringweg 62 | 2031 EJ Haarlem " The Netherlands | +31 (0)23-5478888 | info@neomounts.com | www.neomounts.com
Chamber of Commerce 37076185 | VAT NL805154383B01 | BIC RABONL2U | IBAN NL51RABO0375403299