SOPORTE DE MESA DUAL PARA PANTALLAS DE 17”- 32”

DB1132TN-B

EAN-13: 8433281014473

Duplica las pantallas sin ocupar más espacio gracias a nuestro **soporte dual**. Fácil de instalar con su **sistema de tornillo pasante o directamente atornillado a la mesa**, te llevará muy poco tiempo ponerlo a punto. Fácil de montar, difícil de olvidar.

Especificaciones:
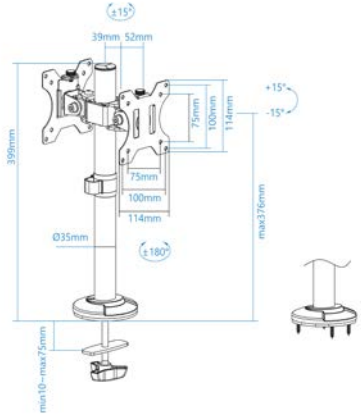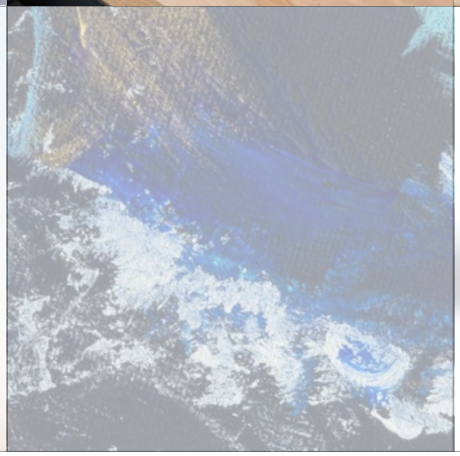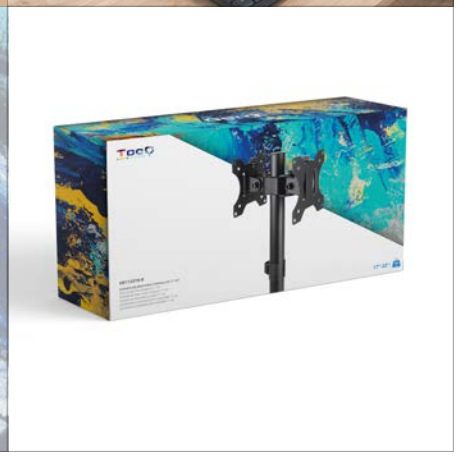
- Compatible con VESA: 75x75, 100x100
- Peso máximo soportado de pantalla: 8 kg por brazo
- Ángulo de inclinación: +15º/-15º
- Ángulo de giro: +15º/-15º
- Ángulo de rotación: +180º/-180º
- Altura del bastidor: 399 mm
- Diámetro del bastidor: 35 mm
- Sistema de organización de cables
- Instalación mediante abrazadera o tornillo pasante
- Color: Negro