27'' 4K IPS technology panel with RJ45 (LAN), KVM Switch and USB-C Dock with 96W power delivery

Discover the XUB2797UHSNP, a 27'' 4K IPS panel equipped with USB-C dock (96W PD), KVM switch, and RJ45 for LAN connectivity. The KVM switch allows to connect multiple computers through a single console. Get rid of cable clutter with the USB-C dock that carries all data (audio and video) whilst powering your notebook. Easily extend your desktop by creating a dual-monitor set-up with the DisplayPort output. Enjoy accurate colours and wide viewing angles thanks to the IPS panel. Benefit from exceptional performance for tasks like photography and web design, thanks to the 4K resolution and high contrast. The ergonomic stand offers a height adjustment of 150mm and tilt/swivel mechanisms for portrait mode, optimizing comfort while working with extensive data sheets

USB-C Dock

KVM SWITCH

01 CHARAKTERISTIKA OBRAZU

Design	3-side borderless
Úhlopříčka monitoru	27", 68.5cm
Panel	IPS Panel Technology LED s matnou povrchovou úpravou
Nativní rozlišení	3840 x 2160 @60Hz (8.3 megapixel 4K UHD)
Formát obrazu	16:9
Jas	350 cd/m²
Kontrast	1300:1
Pokročilý kontrast	80M:1
Čas rekace (GTG)	4ms
Úhel sledování	horizontální/vertikální: 178°/178°, na parvo/na lefo: 89°/89°, nahoru/dolů: 89°/89°
Barevná podpora	1.07B (8bit+FRC) (sRGB: 99%; NTSC: 72%)
Horizontalfrequenz	30 - 140kHz
Arbeitsfläche H x B	596.7 x 335.7mm, 23.5 x 13.2"
Velikost bodů	0.155mm
Barva	matná, černá

02 ROZHRANÍ / KONEKTORY / OVLÁDÁNÍ

Vstupní porty	HDMI x1 (v.2.0) DisplayPort x1 (v.1.2) USB-C x1 (PD 96W)
Výstupní porty	DisplayPort x1
USB HUB	x4 (3x v.3.2 Gen 1 (5Gbps, 4.5W) 1x Type C (5Gbps, 15W))
USB-C DOCK	x1 (Power delivery 96W, LAN, DP out, USB v.3.2 (Gen 1, 5Gbit))
HDCP	ano
Konektor pro sluchátka	ano
RJ45 (LAN)	x1

03 VLASTNOSTI

KVM switch	ano
Redukce modrého světla	ano
Flicker Free LED	ano
Extra	i-Style colour
Jazyky OSD	EN, DE, FR, ES, IT, RU, JP, CZ, NL, PL
Kontrolní tlačítka	Joystick/Power: Up/Input Select, Down, Right/Volume/Mute, Left/Submenu / Shortcut, Input / Exit
Nastavitelné parametry	picture adjust (brightness, contrast, Eco, ACR, OD, X-Res Technology, DPS), colour settings (6-Axis, i-Style colour, blue light reducer, gamma, RGB range, colour temp., user preset), PiP/PbP (sub source, PiP position, PiP size, swap), OSD (OSD H. position, OSD V. position, OSD rotate, OSD time, OSD background, DDC/CI, display information), language, recall, miscellanous (sharp and soft, video mode adjust, opening logo, LED, USB BC, MST, USB C , MAC Adress), KVM, input select (source), audio settings (volume, mute, input)
Reproduktory	2 x 2W
Výhoda	Kensington-lock™ připraven, DDC/CI, DDC2B

04 MECHANICKÉ ČÁSTI

Úpravy polohy	výška, swivel, náklon, Pivot (rotace na obě strany)

Výškově nastavitelné	150mm
Otočný (Pivot)	90°
Úhel otočení	90°; 45° na lefo; 45° na parvo
Úhel náklonu	23° nahoru; 5° dolů
VESA	100 x 100mm
Systém správy kabelů	ano

05 ZAHRNUTÉ PŘÍSLUŠENSTVÍ

Kabely	napájecí, USB, HDMI, DP, USB-C
Ostatní	uživatelský manuál, instrukce bezpečnosti

06 POWER-MANAGEMENT

Napájecí zdroj:	interní
Napájení	AC 100 - 240V, 50/60Hz
Odběr energie:	33W typisch, 0.5W odpočinek, 0.3W vypnutý

07 UDRŽITELNOST

Předpisy	TCO Certified, CE, TÜV-GS, EAC, VCCI-B, PSE, RoHS support, ErP, WEEE, REACH, UKCA
Energetická třída (Regulation (EU) 2017/1369)	F
EPEAT Silver	*registration varies by country, go to www.epeat.net for details
REACH SVHC	nad 0.1% olova
Záruka	5 let (podrobnosti a způsobilé země naleznete v části Záruka na našich webových stránkách)

08 ROZMĚRY / HMOTNOST

Rozměry výrobku Š x V x D	614.5 x 397.5 (547.5) x 209.5mm
Rozměry balení Š x V x D	688 x 463 x 138mm
Váha (bez balení)	6.7kg
Váha (s balením)	9.2kg
EAN code	4948570123810

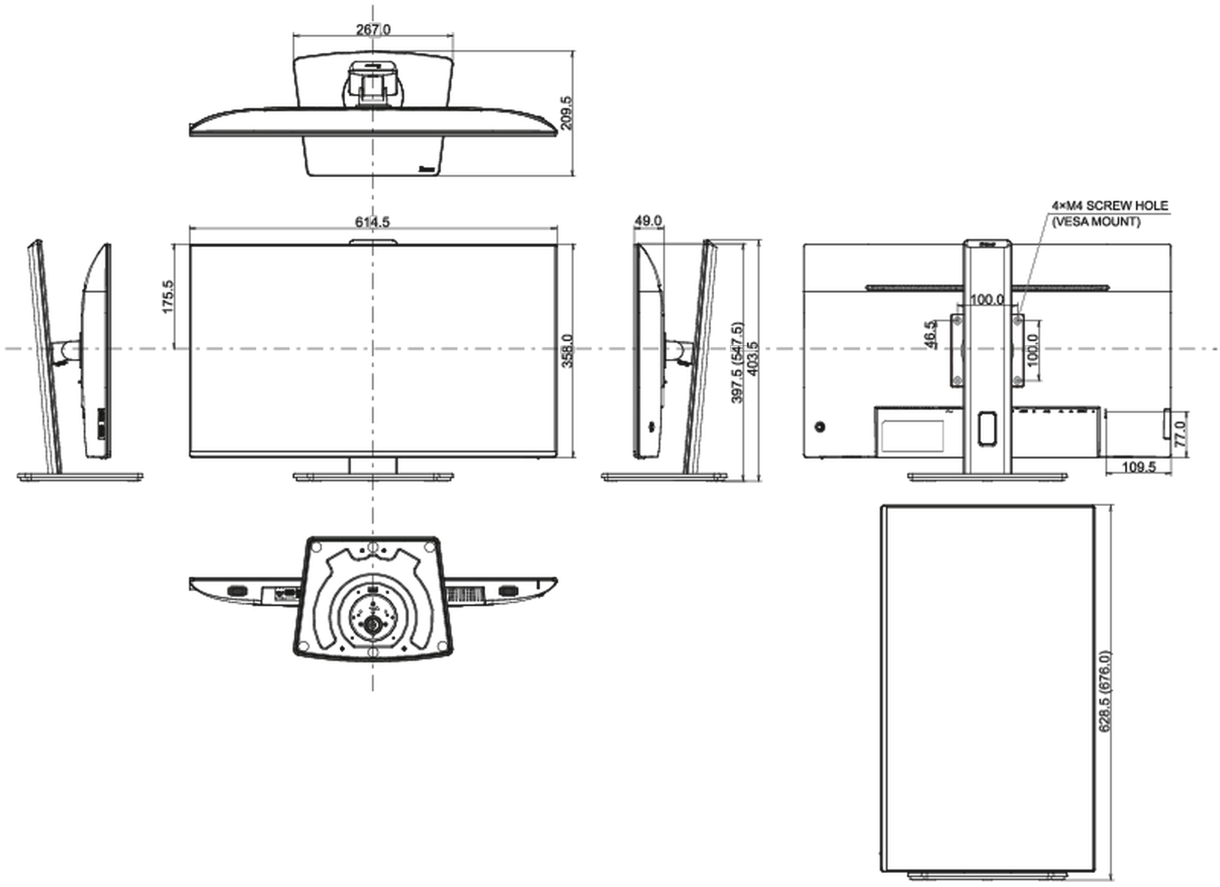

Všechny ochranné známky jsou registrovány a chráněny. Vyhrazené právo na změny. Veškeré ploché panely LCD splňují normu ISO-9241-307:2008 v oblasti počtu vadných pixelů.

© IIYAMA CORPORATION. ALL RIGHTS RESERVED