Máquina de secar roupa Bomba de calor AEG TR818A2PB de 8 kg e Classe A+++-10%

TR818A2PB



Máquina de secar Série 8000 AbsoluteCare®
As máquinas de secar S8000 AbsoluteCare® utilizam a tecnologia de bomba de calor. Adicionalmente, controlam com precisão o movimento tambor e a temperatura de secagem, garantindo que as lãs não encolhem e que a seda não perde a sua forma. A tecnologia AbsoluteCare®, com certificação Woolmark Blue, restaura a impermeabilidade de

Máquina de secar roupa com Bomba de Calor Série 8000 AbsoluteCare® de 8 kg, tecnologias AbsoluteCare®, SensiDry, PreciseDry, porta branca, painel branco, motor Inverter, Certificado Woolmark Green, filtro OkoFlow.

Product Benefits & Features



ABSOLUTECARE®. GARANTIA DE NÃO ENCOLHIMENTO*
A tecnologia AbsoluteCare® usa o sistema de secagem de bomba de calor, combinado com movimentos precisos do tambor e temperaturas adequadas para secar as suas roupas em segurança, mesmo as peças mais delicadas. Garante que as lãs não encolhem e que a seda não perde a sua forma.

*Em comparação com a secagem plana



PROGRAMA MIXDRY: SECAGEM MISTA DE ALGODÕES E SINTÉTICOS
O programa MixDry seca de forma fácil, minuciosa e uniforme peças de roupa de algodão e sintéticos, sem secar em demasia nem deixar a roupa húmida. Não é necessária qualquer triagem.*

*Testado com uma carga mista de algodão e sintéticos até 5 kg.



O programa Hygiene elimina mais de 99.99% das bactérias e vírus da roupa
O programa Hygiene certificado pela Swissatest funciona acima dos 60ºC, eliminando 99,99% das bactérias e vírus* da roupa. Agora pode secar edredões, almofadas e outas peças de roupa com confiança.

*Teste externo para Candida albicans, MS2 Bacteriophage e Escherichia coli feito pela Swissatest Testmaterialien AG em 2021 (Relatório de Teste Nro. 20212038)



PRECISEDRY. AJUSTA O TEMPO E ENERGIA. PROTEGE AS SUAS ROUPAS
Os avançados sensores de humidade PreciseDry ajustam o tempo e energia ao medirem a temperatura e humidade de cada carga. Oferecem cuidado adequado a cada carga, para que a sua roupa se mantenha com o melhor aspeto e toque durante mais tempo.



SensiDry® seca uniformemente toda a roupa
A tecnologia SensiDry® usa sensores precisos para garantir que as roupas secam uniformemente a baixas temperaturas, sem prolongar a duração do ciclo. Uma secagem suave que garante que as peças de roupa nunca são sujeitas a calor desnecessário, para que durem mais tempo.

- Dimensões AxLxP (mm): 850 x 596 x 636

Máquina de secar roupa Bomba de calor AEG TR818A2PB de 8 kg e Classe A+++-10%

TR818A2PB

Product Specification

PNC	916 900 018
EAN	7333394060927
Tipo de produto	Secador de Bomba de Calor
Capacidade de secagem em kg	8.0
Classe energética (UE 2017/1369)	B
Certificação Woolmark	Woolmark Green
Tambor	Care Drum
Tipo de filtro	Filtro Easy Clean
Nº Registro EPREL NEL	2153131
Design	Display Médio LCD/LED
Lista de programas	Roupa de cama XL, Algodões, Delicados, Eco, Hygiene, MixDry, Desporto, Sedas, Sintéticos, Lãs
Outros indicadores	Condensador obstruído, Filtro, Depósito
Funções - pressão botões	Antirrugas, Início diferido, Secagem, Ligar/Desligar, Silencioso, Início/Pausa, Tempo de secagem
Instalação do produto	de livre instalação
Classe de emissão de ruído ambiente (UE 2017/1369)	B
Emissão de ruído ambiente (UE 2017/1369)	63
Classe energética comercial	B
Classe de eficiência de condensação	B

Consumo padrão do programa Eco em kWh	1.70
Consumo de energia ponderado para 100 ciclos do programa Eco (UE 2017/1369), kW/h	85
Consumo do programa Eco com carga completa em kWh	1.28
Percentagem de eficiência de condensação	91
Eficiência média de condensação no programa ECO com meia carga	91
Eficiência média de condensação no programa ECO com carga completa	91
Duração do programa ECO	2:59
Índice eficiência energética ciclo de lavagem (UE 2017/1369)	50
Consumo de energia no programa eco, kWh por kg (UE 2017/1369)	0.85
Consumo ponderado de energia do programa Eco em kWh	0.85
Duração ponderada do programa Eco	2:14
Duração do programa ECO com meia carga	2:00
Consumo de energia em modo espera (UE 2017/1369), W	0.13

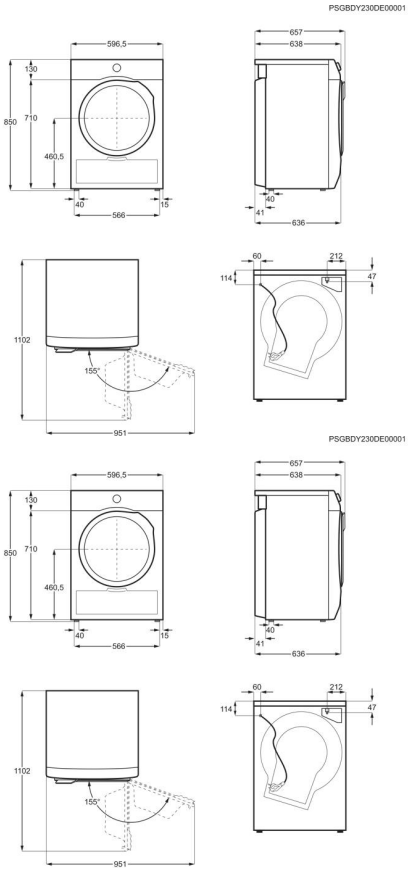

Máquina de secar roupa Bomba de calor
AEG TR818A2PB de 8 kg e Classe A+++-10%

TR818A2PB

