Microondas de 800 W con función microondas y grill

OS5MG20EB

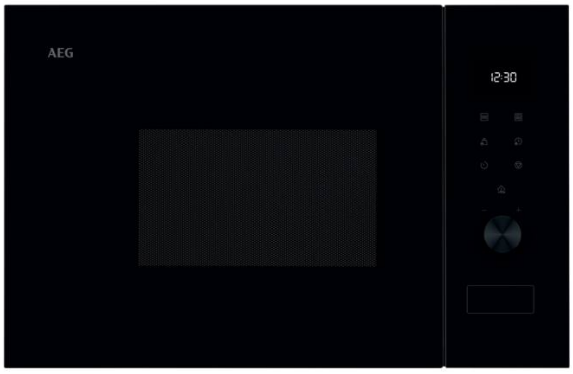



Todo lo que puedes esperar de un horno microondas. Y más
El microondas con grill semiempotrado AEG de la serie 5000 hace todo lo que esperas de un microondas… y más. Gracias a su función Grill podrás dar a tus platos ese acabado crujiente que te gusta.

Microondas de la Serie 5000 semi integrado y 20 litros con display LED, panel táctil, microondas de 800 W con grill de 1.000 W, plato de 25,5 cm de diámetro, marco semi-integrado, cristal negro

Ventajas y características

Para un toque final perfecto: El microondas de la serie 6000 con grill
Aparte de hacer todo lo que esperas de un microondas, el microondas de la serie 6000 con grill puede añadir un delicioso toque crujiente para un acabado perfecto.



La velocidad de un microondas con el acabado perfecto del grill
El microondas con grill: Un acabado de horno de manera rápida y eficaz. Desde una capa dorada en una lasaña, al acabado crujiente de una crema catalana: obtén las texturas y sabores que te proporciona un horno convencional, con la velocidad de un microondas.



Controles táctiles intuitivos en un panel de control elegante de fácil limpieza
Panel de control táctil de diseño elegante y manejo intuitivo con puerta de apertura rápida al pulsar. Superficie suave que facilita la limpieza.



Botón de bloqueo infantil para evitar el accionamiento accidental
El botón de bloqueo infantil permite bloquear el microondas para evitar que los niños u otras personas que no sepan usar el aparato puedan encenderlo.



Una superficie negra elegante y brillante
El diseño depurado y minimalista en negro brillante combina con el horno y otros aparatos.

- Mecanismo de apertura de la puerta: Pulsador de apertura
- Grill, Microondas, Microondas y grill
- Potencia de microondas:800 W
- Potencia Grill: grill de 1000 W W
- Inicio rápido
- Descongelación por peso
- Seguridad niños
- Señal acústica fin de cocción
- Programas de cocción automática
- Display Lcd
- Mando de selección de potencia
- Programador electrónico
- Diámetro de plato giratorio y material:255 mm,Vidrio

Microondas de 800 W con función microondas y grill

OS5MG20EB

Especificaciones de producto

Funciones de cocción	Microondas/Grill
Controles	Mando giratorio
Potencia micro (W)	800
Potencia grill (W)	grill de 1000 W
Niveles de potencia	5
Medidas hueco (mm)	380x560x300
Capacidad bruta (L)	20
Tipo instalación	Integrable
Alto (mm)	382
Ancho (mm)	594
Fondo (mm)	318
Alto interior (mm)	208
Ancho interior (mm)	308
Fondo interior (mm)	298
Frecuencia (Hz)	50
Voltaje (V):	230
Potencia (W)	1270
Cavidad interior	Acero Inoxidable
Color	Negro
ColorEnglish	Black
Color	Negro
Marca	AEG
Modelo	OS5MG20EB
Código de producto	All Open
Altura del embalaje	446
Anchura del embalaje	654
Profundidad del embalaje	387
Peso bruto	18.6

PSGBMC230DE00001

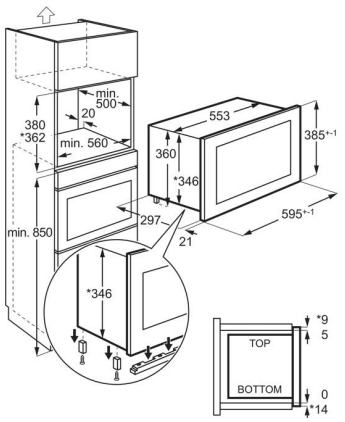

250221UXSH

