MARS GAMING

G A M E R S · U N I V E R S E

EN User manual /ES Manual de usuario / PT Manual do usuário / IT Manuale d'uso / FR Manuel de l'Utilisateur / DE Benutzerhandbuch / PL Instrukcja obsługi / NL Handleiding

MPZE750SI - MPVU750SI

MARSGAMING
Biomag S. L.
EU office:
Barratxi 39, Pab. 3
01013, Vitoria, SPAIN
+34945124598
attcliente@biomag.es

Made In China

WWW.MARSGAMING.EU

INSTALLATION DIAGRAM / DIAGRAMA DE INSTALACIÓN / ESQUEMA DE INSTALAÇÃO / DIAGRAMME D'INSTALLATION / SCHEMA DI INSTALLAZIONE / EINBAUSKIZZE / SCHEMAT INSTALACJI / INSTALLATI-ESCHEMA

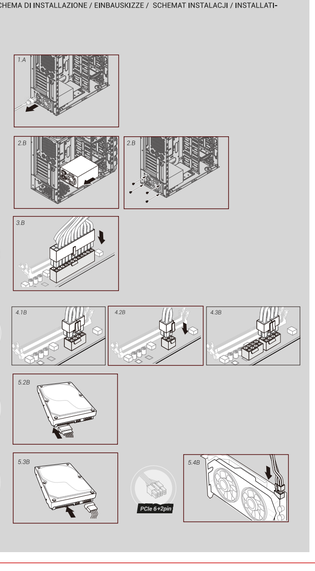

EN

Safety reminders
-Make sure that the wattage and output of your PSU are enough to power your system's requirements.
-Disconnect the power cord and clean only with a dry cloth, do not use liquid cleaning agents.
-Do NOT operate in wet or damp conditions, this product is designed for indoor use only.
-Do NOT open the PSU casing, the unit operates with hazardous voltages.
-Do NOT modify the cables or connectors included in this power supply.
-Do NOT use cable adapters or cables that are not included in this power supply.
-Attention: Do NOT use an adapter to convert SATA or MOLEX connectors into PCIe connector, doing it might cause permanent damage to the power supply and void the warranty.
-Do NOT remove the warranty sticker, Damage or removal of the sticker will void your warranty.
-The power supply is designed for PC domestic systems, not for industrial or cryptocurrency mining. Using it for purposes other than domestic PC systems will void the warranty.

Installing your power supply
- Step A: Removing your old power supply
If you are building a new system, skip to Step B.
1. Disconnect the AC power cord from your wall outlet and from the existing power supply.
2. Disconnect and take out all power cables from your video card, motherboard, and other peripherals.
3. Follow the directions in your chassis manual and uninstall your existing power supply.
4. Proceed at Paso B.

- Step B: Installing your new power supply (Check the installation diagram)
1. Make sure the power supply's AC power cable is not connected.
2. Follow the directions in your chassis manual and install the power supply with the screws provided.
3. Connect the 24-pin connector to the motherboard socket.
4. Connect the 8-pin (4+4pin) +12V (EPS12V) cable to the motherboard.
4.1 If your motherboard has an 8-pin +12V socket, connect the 8-pin cable directly to your motherboard.
4.2 If your motherboard has a 4-pin +12V socket, detach the 4-pin from the 8-pin (4+4) cable, and then plug this 4-pin cable directly to your motherboard. (See diagram)
4.3 Some motherboards include an extra +12V (EPS12V) 8-pin (4+4 pins) port for high performance overclocking purposes or for CPUs requiring very high power. This extra EPS12V connector is optional, if not connected the motherboard and CPU will work perfectly.
5. Connect the peripheral cables, PCI-e cables (if included), and SATA cables.
5.1 Connect the peripherals cables to your hard drive and CD-ROM/DVD-ROM power sockets.
5.2 Connect the SATA cables to your SATA SSD or hard drive's power sockets.
5.3 Connect the cables SATA a los zócalos de alimentación de su SSD SATA o disco duro.
5.4 Connect the PCI-e cables to the power sockets of your PCI-e video cards if required.
5.5 Make sure the PCI-e cables are tightly connected. If the power supply has modular cables, be sure to save any unused modular cables for future component additions.
6. Connect the AC power cord to the power supply and turn it on by pushing the switch to the ON position (marked with "I").

Troubleshooting
-The system does not power ON:
• Check if the ON/OFF switch of the case is connected to the motherboard. Go to the motherboard manual if necessary. Activate the power supply by moving the power switch to the "I" position (marked with "I"). Then press the ON/OFF switch on the case. If the power supply doesn't power ON proceed to the next step.
• Check your system for possible short circuits or faulty hardware, making sure that you switched off the computer and disconnect all devices not required for the computer to start then switch the computer back on. Repeat this process and connect one device after each reboot, until you discover the cause of the fault. If the power supply does not react due to a short circuit, wait for at least 5 minutes before switching back on as the device is equipped with overload protection.

-The system crashes, hangs or reboots:
• Make sure that the air intake of the power supply is clean of dust, there are not air restrictions and there are not any heat sources such as radiators, stoves near the case, if in a new higher performance graphics card has been installed recently and the system will not power ON, or it crashes frequently. The power supply might be inadequately dimensioned for your graphics card, Before making a purchase, please refer to a PSU calculator tool. The tool will help you to find the right power supply from our range of products.
If you need assistance contact us on marsgaming.eu

Warranty
Your original purchase receipt will be required to make use of the warranty service. Please keep it in a safe place. Opening the device, manipulations, technical modifications of any kind and damage due to external mechanical force will void your warranty. To read the warranty terms and conditions go to es.marsgaming.eu/es/terms

Compliance
You can consult the European Union Declaration of Conformity of the product at www.marsgaming.eu/en/conformity For more information www.marsgaming.eu

Disposal and Recycling
At the end of the product's life, it should not be disposed of with regular household waste. To promote environmental sustainability and ensure proper waste management, please take the product to a designated waste collection and recycling center.

Contact
If you have questions or problems with the product, do not hesitate to contact us: attcliente@biomag.es / +34945124598

ES

Recordatorios de seguridad
-Asegúrate de que la potencia y salida de tu fuente de alimentación (PSU) sean suficientes para las necesidades de tu sistema.
-Desconecta el cable de alimentación y limpia solo con un paño seco, no uses agentes de limpieza líquidos.
-No operes en condiciones húmedas o mojadas, este producto está diseñado solo para uso interior.
-No abras la carcasa de la PSU, la unidad opera con voltajes peligrosos.
-No modifiques los cables o conectores incluidos en esta fuente de alimentación.
-No uses adaptadores de cable o cables que no estén incluidos en esta fuente de alimentación.
-Atención: No uses un adaptador para convertir conectores SATA o MOLEX en conector PCIe, hacerlo podría causar daños permanentes a la fuente de alimentación y anular la garantía.
-No retires la etiqueta de garantía, El daño o la retirada de la etiqueta anulará la garantía.
-La fuente de alimentación está diseñada para uso en PC en el entorno doméstico, no para uso industrial o de minado de criptomonedas. Si se utiliza para fines distintos al PC doméstico la garantía quedará anulada.

Instalando tu fuente de alimentación
- Paso A: Quitando tu vieja fuente de alimentación
Si estás construyendo un sistema nuevo, pasa al Paso B.
1. Desconecta el cable de alimentación AC de tu toma de corriente y de la fuente de alimentación existente.
2. Desconecte todos los cables de alimentación de su tarjeta de vídeo, placa base y todos los otros periféricos.
3. Sigue las instrucciones en el manual de tu chasis y desinstala tu fuente de alimentación existente.
4. Proceda al Paso B.

- Paso B: Instalando tu nueva fuente de alimentación (Consulta el diagrama de instalación)
1. Asegúrate de que el cable de alimentación AC de la fuente de alimentación no esté conectado.
2. Sigue las instrucciones en el manual de tu chasis e instala la fuente de alimentación con los tornillos proporcionados.
3. Conecta el conector de 24 pines al zócalo de la placa base.
4. Conecta el cable de 8-pin (4+4pin) +12V (EPS12V) a la placa base.
4.1 Si tu placa base tiene un zócalo de 8 pines +12V, conecta el cable de 8 pines directamente a tu placa base.
4.2 Si tu placa base tiene un zócalo de 4 pines, separa de 4 pines del cable de 8 pines (4+4) y luego enchufa este cable de 4 pines directamente en tu placa base.
4.3 Algunas placas base incluyen un puerto extra +12V (EPS12V) de 8 pines (4+4 pines) para propósitos de overclocking de alto rendimiento o para CPUs que requieren mucha potencia. Este conector EPS12V adicional es opcional, si no se conecta, la placa base y la CPU funcionarán perfectamente.
5. Conecta los cables periféricos, cables PCI-e (si se incluyen) y cables SATA.
5.1 Conecta los cables periféricos a los zócalos de alimentación de tu disco duro y CD-ROM/DVD-ROM.
5.2 Conecta los cables SATA a los zócalos de alimentación de tu SSD SATA o disco duro.
5.3 Conecta los cables periféricos a cualquier periférico que requiera un pequeño conector MOLEX de 4 pines.
5.4 Conecta los cables PCI-e a los zócalos de alimentación de las tarjetas de vídeo PCI-e si es necesario.
5.5 Asegúrate de que todos los cables estén firmemente conectados, Si la fuente de alimentación tiene cables modulares, asegúrate de guardar cualquier cable modular no utilizado para futuras adiciones de componentes.
6. Conecta el cable de alimentación AC a la fuente de alimentación y enciéndela presionando el interruptor a la posición ON (marcada con "I").

Solución de problemas
-El sistema no se enciende:
• Comprueba si el interruptor de encendido/apagado de la caja está conectado a la placa base, Consulta el manual de la placa base si es necesario. Activa la fuente de alimentación moviendo o botón liga / desliga para la posição "I", e, em seguida, pressione o botão liga/desliga da caixa. Se a fonte de alimentação não ligar, prossiga para a próxima etapa.
• Comprueba tu sistema en busca de posibles cortocircuitos o hardware defectuoso, asegurándote de que hayas apagado el ordenador y desconectado todos los dispositivos no necesarios para que el ordenador arranque, luego vuelve a encender el ordenador. Repite este proceso y conecta un dispositivo después de cada reinicio, hasta que descubras la falla, Si la fuente de alimentación no reacciona debido a un cortocircuito, espera al menos 5 minutos antes de volver a encender ya que el dispositivo está equipado con protección contra sobrecarga.

-El sistema se bloquea, cuelga o se reinicia:
• Asegúrate de que la entrada de aire de la fuente de alimentación esté libre de polvo, no haya restricciones de aire y no haya fuentes de calor como radiadores, estufas cerca de la caja, Si recientemente se ha instalado una tarjeta gráfica de rendimiento más alto y el sistema no se enciende, o se bloquea frecuentemente, la fuente de alimentación podría estar dimensionada de forma inadecuada para tu tarjeta gráfica, Antes de realizar una compra, por favor consulta una herramienta de cálculo de PSU, La herramienta te ayudará a encontrar la fuente de alimentación adecuada de nuestra gama de productos.
Si necesitas asistencia contáctanos en marsgaming.eu

Garantía
Se requerirá tu recibo de compra original para hacer uso del servicio de garantía. Por favor, guárdalo en un lugar seguro, Abrir el dispositivo, manipulaciones, modificaciones técnicas de cualquier tipo y daños debidos a fuerzas mecánicas externas anularán tu garantía. Para leer los términos y condiciones de la garantía visita es.marsgaming.eu/es/terms

Cumplimiento
Puedes consultar la Declaración de Conformidad de la Unión Europea del producto en www.marsgaming.eu/en/conformity Para más información www.marsgaming.eu

Eliminación y Reciclaje
Al final de la vida útil del producto, este no debe ser desechado con los residuos domésticos habituales. Para promover la sostenibilidad ambiental y asegurar una gestión adecuada de residuos, por favor llleva el producto a un centro de recogida y reciclaje designado.

Contacto
Si tienes preguntas o problemas con el producto, no dudes en contactarnos: attcliente@biomag.es / +34945124598

PT

Lembretes de segurança
-Certifique-se de que a potência e a saída da tua fonte de alimentação (PSU) sejam suficientes para as necessidades do teu sistema.
-Desconecte o cabo de alimentação e limpe apenas com pano seco, não use produtos de limpeza líquidos.
-Não opere em condições úmidas ou molhadas, este produto destina-se apenas ao uso interno.
-Não abra a caixa da PSU, a unidade opera em tensões perigosas.
-Não modifique os cabos ou conectores incluídos nesta fonte de alimentação.
-Não use adaptadores de cabo ou cabos que não estejam incluídos nesta fonte de alimentação.
-Não use adaptadores de cabo ou cabos que não estejam incluídos nesta fonte de alimentação.
-Atenção: Não utilize adaptador para converter conectores SATA ou MOLEX em conector PCIe, pois isso poderá causar danos permanentes à fonte de alimentação e anular a garantia.
-Não remova a etiqueta de garantia, Danos ou remoção da etiqueta anularão a garantia.
-A fonte de alimentação foi concebida para utilização num PC doméstico e não para utilização industrial ou para extração de moeda criptográfica. Se for utilizada para outros fins que não um PC doméstico, a garantia será anulada.

Instalando sua fonte de alimentação
- Etapa A: Removendo sua fonte de alimentação antiga
Se você estiver construindo um novo sistema, pule para a Etapa B.
1. Desconecte o cabo de alimentação CA da tomada e da fonte de alimentação existente.
2. Desconecte todos os cabos de alimentação da placa de vídeo, placa-mãe e todos os outros periféricos.
3. Siga as instruções do manual do chassi e desinstale a fonte de alimentação existente.
4. Prossiga para a Etapa B.

- Passo B: Instalando sua nova fonte de alimentação (Veja o diagrama de instalação)
1. Certifique-se de que o cabo de alimentação CA da fonte de alimentação não esteja conectado.
2. Siga as instruções do manual do chassi e instale a fonte de alimentação com os parafusos fornecidos.
3. Conecte o conector de 24 pinos ao soquete da placa-mãe.
4. Conecte o cabo de 8 pinos (4+4 pinos) +12V (EPS12V) à placa-mãe.
4.1 Se sua placa-mãe tiver um soquete +12V de 8 pinos, conecte o cabo de 8 pinos diretamente à sua placa-mãe.
4.2 Se sua placa-mãe tiver um soquete de 4 pinos, separe o cabo de 4 pinos do 8 pinos (4+4) e conecte este cabo de 4 pinos diretamente em sua placa-mãe.
4.3 Algumas placas-mãe incluem uma porta extra de 8 pinos (4+4 pinos) +12V (EPS12V) para fins de overclock de alto desempenho ou para CPUs que consomem muita energia. Este conector EPS12V extra é opcional, se não estiver conectado, a placa-mãe e a CPU funcionarão perfeitamente.
5. Conecte os cabos periféricos, cabos PCI-e (se incluídos) e cabos SATA.
5.1 Conecte os cabos periféricos à fonte de alimentação do disco rígido e CD-ROM/DVD-ROM.
5.2 Conecte os cabos SATA às tomadas de energia do seu SSD SATA ou disco rígido.
5.3 Conecte os cabos periféricos a qualquer periférico que exija um pequeno conector MOLEX de 4 pinos.
5.4 Conecte os cabos PCI-e aos soquetes de alimentação de suas placas de vídeo PCI-e se necessário.
5.5 Certifique-se de que todos os cabos estejam conectados firmemente, Se a fonte de alimentação tiver cabos modulares, guarde todos os cabos modulares não utilizados para futuras adições de componentes.
6. Conecte o cabo de alimentação CA à fonte de alimentação e ligue-o pressionando o interruptor para a posição ON (marcado com "I").

Solução de problemas
-O sistema não liga:
• Verifique se o botão liga/desliga do gabinete está conectado à placa-mãe, Consulte o manual da placa-mãe se necessário. Ative a fonte de alimentação movendo o botão liga / desliga para a posição "I", e em seguida, pressione o botão liga/desliga do gabinete. Se a fonte de alimentação não ligar, prossiga para a próxima etapa.
• Verifique se há possíveis curtos-circuitos ou hardware defeituoso em seu sistema, certificando-se de ter desligado o computador e desconectado todos os dispositivos desnecessários para a inicialização do computador e, em seguida, ligue-o novamente. Repita esse processo, conectando um dispositivo depois de cada reinicialização, até descobrir a falha. Se a fonte de alimentação não reagir devido a um curto-circuito, aguarde pelo menos 5 minutos antes de ligar novamente, pois o dispositivo está equipado com protecção contra sobrecarga.

-O sistema trava, trava ou reinicia:
• Certifique-se de que a entrada de ar da fonte de alimentação esteja livre de poeira, não haja restrições de ar e não haja fontes de calor como radiadores, fogões próximos ao gabinete, Se você instalou recentemente uma placa gráfica de alto desempenho e o sistema não liga ou trava com frequência, a fonte de alimentação pode estar dimensionada incorretamente para sua placa gráfica, Antes de fazer uma compra, consulte uma ferramenta de cálculo de PSU, A ferramenta irá ajudá-lo a encontrar a fonte de alimentação certa em nossa linha de produtos.
Se precisar de ajuda, entre em contato conosco em marsgaming.eu

Garantia
Seu recibo de compra original será necessário para aproveitar o serviço de garantia. Por favor mantenha em local seguro, A abertura do dispositivo, adulterações, modificações técnicas de qualquer tipo e danos devido a forças mecânicas externas anularão a garantia. Para ler os termos e condições da garantia, visite es.marsgaming.eu/es/terms

Conformidade
Você pode consultar a Declaração de Conformidade do produto da União Europeia em www.marsgaming.eu/en/conformity Para mais informações www.marsgaming.eu

Descarte e Reciclagem
No final da vida útil do produto, este não deve ser eliminado juntamente com o lixo doméstico normal. Para promover a sustentabilidade ambiental e garantir a gestão adequada dos resíduos, leve o produto a um centro de recolha e reciclagem designado.

Contato
Se tiver dúvidas ou problemas com o produto, não hesite em nos contactar: attcliente@biomag.es / +34945124598

IT

Promemoria di sicurezza
-Assicurati che la potenza e l'uscita del tuo alimentatore (PSU) siano sufficienti per le esigenze del tuo sistema.
-Scollegare il cavo di alimentazione e pulire solo con un panno asciutto, non utilizzare detergenti liquidi.
-Non utilizzare in condizioni umide o bagnate, questo prodotto è destinato solo all'uso interno.
-Non aprire la custodia dell'alimentatore, l'unità funziona a tensioni pericolose.
-Non modificare i cavi o i connettori inclusi in questo alimentatore.
-Non utilizzare adattatori o cavi non inclusi in questo alimentatore.
-Attenzione: non utilizzare un adattatore per convertire i connettori SATA o MOLEX in connettori PCIe, poiché ciò potrebbe causare danni permanenti all'alimentatore e invalidare la garanzia.
-Non rimuovere l'etichetta di garanzia, Il danneggiamento o la rimozione dell'etichetta annullerà la garanzia.
-L'alimentatore è progettato per l'uso del PC in ambiente domestico, non per l'uso industriale o per il mining di criptovalute. Se utilizzato per scopi diversi da un PC domestico, la garanzia sarà annullata.

Installazione dell'alimentatore
- Passaggio A: rimozione del vecchio alimentatore
Se stai costruendo un nuovo sistema, vai al passaggio B.
1. Scollegare il cavo di alimentazione CA dalla presa e da fonte di alimentazione esistente.
2. Scollega tutti i cavi di alimentazione dalla scheda video, dalla scheda madre e da tutte le altre periferiche.
3. Segui le istruzioni del manuale del telaio e disinstallare l'alimentatore esistente.
4. Procedere al passaggio B.

- Passaggio B: installazione del nuovo alimentatore (vedere lo schema di installazione)
1. Assicurarsi che il cavo di alimentazione CA dell'alimentatore non sia collegato.
2. Segui le istruzioni nel manuale del telaio e installa l'alimentatore con le viti fornite.
3. Collegare il connettore a 24 pin alla presa della scheda madre.
4. Collegare il cavo a 8 pin (4+4 pin) +12V (EPS12V) alla scheda madre.
4.1 Se tua scheda madre è dotata di una presa +12V a 8 pin, collega il cavo a 8 pin direttamente alla scheda madre.
4.2 Se sua placa-mãe tiver um soquete de 4 pinos, separar o cabo de 4 pinos do 8 pinos (4+4) e conectar este cabo de 4 pinos diretamente em sua placa-mãe.
4.3 Alcune schede madri includono una porta aggiuntiva da 8 pin (4+4 pin) +12V (EPS12V) per scopi di overclocking ad alte prestazioni o per CPU assetate di energia. Questo connettore EPS12V aggiuntivo è opzionale, se non collegato, la scheda madre e la CPU funzioneranno perfettamente.
5. Collegare i cavi delle periferiche, i cavi PCI-e (se inclusi) e i cavi SATA.
5.1 Collegare i cavi periferiche alle prese di alimentazione del disco rigido e del CD-ROM/DVD-ROM.
5.2 Collegare i cavi SATA alle prese di alimentazione del tuo SSD SATA o disco rigido.
5.3 Collegare i cavi delle periferiche a qualsiasi periferica che richieda un piccolo connettore MOLEX da 4 pin.
5.4 Collegare i cavi PCI-e alle prese di alimentazione delle tue schede video PCI-e, se necessario.
5.5 Assicurarsi che tutti i cavi siano collegati saldamente. Se il tuo alimentatore è dotato di cavi modulari, assicurati di conservare eventuali cavi modulari inutilizzati per future aggiunte di componenti.
6. Collegare il cavo di alimentazione CA all'alimentatore e accenderlo premendo l'interruttore in posizione ON (contrassegnato con "I").

Risoluzione dei problemi
-Il sistema non parte:
• Controllare se il pulsante di accensione/spegnimento del cabinet è collegato alla scheda principale. Se necessario, consultare il manuale della scheda madre. Attivare l'alimentazione spostando il pulsante on/off in posizione "I", e quindi, premere il pulsante di accensione/spegnimento in posizione "I" e quindi premere il pulsante di accensione/spegnimento sul mobiletto. Se la fonte di alimentazione non si accende, andare al passaggio successivo.
• Controlla se ci sono circuiti o hardware difettosi nel tuo sistema, assicurandoti di aver scollegato il computer e di avere tutti i dispositivi non necessari per l'inizializzazione del computer e, quindi, ricollegarlo. Ripeti questa procedura, collegando un dispositivo dopo ogni ripristino, finché non scopri il guasto. Se l'alimentazione non si accende a causa di un corto circuito, attendere almeno 5 minuti prima di riaccenderla, poiché l'apparecchio è dotato di protezione da sovraccarico.

-Il sistema si arresta, si arresta o si riavvia:
• Assicurarsi che l'ingresso dell'aria dell'alimentatore sia privo di polvere, non ci siano restrizioni d'aria e non ci siano fonti di calore come radiatori, stufe vicino al mobile. Se di recente hai installato una scheda grafica ad alte prestazioni e il sistema non si collega o non funziona frequentemente, l'alimentatore potrebbe essere dimensionato in modo errato per la tua scheda grafica. Prima di effettuare un acquisto, consultare uno strumento di calcolo PSU. Lo strumento ti aiuterà a trovare la giusta fonte di alimentazione nella nostra linea di prodotti.
Se hai bisogno di aiuto, contattami su marsgaming.eu

Garanzia
Per usufruire del servizio di garanzia sarà necessaria la ricevuta di acquisto originale. Si prega di conservarlo in un luogo sicuro. L'apertura del dispositivo, la manomissione, modifiche tecniche di qualsiasi tipo e danni dovuti a forze meccaniche esterne invalideranno la garanzia. Per leggere i termini e le condizioni della garanzia visita es.marsgaming.eu/es/terms

Conformità
Puoi consultare la Dichiarazione di conformità del prodotto dell'Unione Europea su www.marsgaming.eu/en/conformity Per maggiori informazioni www.marsgaming.eu

Smaltimento e riciclaggio
Al termine della vita utile del prodotto, non deve essere smaltito con i normali rifiuti domestici. Per promuovere la sostenibilità ambientale e garantire una corretta gestione dei rifiuti, porta il prodotto in un centro di raccolta e riciclaggio designato.

Contatto
Se hai domande o problemi con il prodotto, non esitare a contattarci: attcliente@biomag.es / +34945124598

FR

Rappels de sécurité
-Assurez-vous que la puissance et la sortie de votre alimentation (PSU) sont suffisantes pour les besoins de votre système.
-Débranchez le cordon d'alimentation et nettoyez régulièrement avec un chiffon sec, n'utilisez pas de produits de nettoyage liquides.
-Ne pas utiliser dans des conditions humides ou mouillées, ce produit est destiné à un usage intérieur uniquement.
-N'ouvrez pas le boîtier du bloc d'alimentation, l'appareil fonctionne à des tensions dangereuses.
-Ne modifiez pas les câbles ou connecteurs inclus dans cette alimentation.
-N'utilisez pas d'adaptateurs de câble ou de câbles qui ne sont pas inclus dans cette alimentation.
-Attention : N'utilisez pas d'adaptateur pour convertir les connecteurs SATA ou MOLEX en connecteur PCIe, cela pourrait causer des dommages permanents à l'alimentation électrique et annuler la garantie.
-Ne retirez pas l'étiquette de garantie, L'endommagement ou le retrait de l'étiquette annulera votre garantie.
L'alimentation est conçue pour une utilisation domestique, et non pour une utilisation industrielle ou pour le minage de crypto-monnaies. En cas d'utilisation à des fins autres qu'un PC domestique, la garantie sera annulée.

Installation de votre alimentation
- Étape A : Retrait de votre ancienne alimentation
Si vous construisez un nouveau système, passez à l'étape B.
1. Débranchez le cordon d'alimentation CA de votre prise et de la source d'alimentation existante.
2. Débranchez tous les câbles d'alimentation de votre carte vidéo, carte mère et toutes les autres périphériques.
3. Suivez les instructions du manuel de votre châssis et désinstallez votre alimentation existante.
4. Passez à l'étape B.

- Étape B : Installation de votre nouvelle alimentation (Voir schéma d'installation)
1. Assurez-vous que le cordon d'alimentation secteur du bloc d'alimentation n'est pas connecté.
2. Suivez les instructions du manuel de votre châssis et installez le bloc d'alimentation à l'aide des vis fournies.
3. Connectez le connecteur 24 broches au socket de la carte mère.
4. Connectez le câble 8 broches (4+4 broches) +12 V (EPS12 V) à la carte mère.
4.1 Si votre carte mère dispose d'une prise +12V à 8 broches, connectez le câble 8 broches directement à votre carte mère.
4.2 Si votre carte mère dispose d'une prise à 4 broches, séparez le câble à 8 broches du câble à 8 broches (4+4), puis branchez ce câble à 4 broches directement sur votre carte mère.
4.3 Certaines cartes mères incluent un port supplémentaire à 8 broches (4+4 broches) +12 V (EPS12 V) à des fins d'overclocking hautes performances ou pour les processeurs gourmands en énergie. Ce connecteur EPS12V supplémentaire est facultatif, s'il n'est pas connecté, la carte mère et le CPU fonctionneront parfaitement.
5. Connectez les câbles périphériques, les câbles PCI-e (le cas échéant) et les câbles SATA.
5.1 Connectez les câbles périphériques aux prises d'alimentation de votre disque dur et de votre CD-ROM/DVD-ROM.
5.2 Connectez les câbles SATA aux prises d'alimentation de votre SSD ou disque dur SATA.
5.3 Connectez les câbles périphériques à tout périphérique nécessitant un petit connecteur MOLEX à 4 broches.
5.4 Connectez les câbles PCI-e aux prises d'alimentation de vos cartes vidéo PCI-e si nécessaire.
5.5 Assurez-vous que tous les câbles sont correctement connectés, Si votre alimentation est équipée de câbles modulaires, veillez à conserver tous les câbles modulaires inutilisés pour de futurs ajouts de composants.
6. Connectez le cordon d'alimentation secteur à l'alimentation électrique et allumez-le en appuyant sur l'interrupteur en position ON (marqué « I »).

Dépannage
-Le système hors championnat :
• Vérifiez le bouton marche/arrêt de l'armoire est connecté à la carte principale, Consultez le manuel de la carte mère si nécessaire. Allumez l'alimentation en déplaçant le bouton marche/arrêt en position « I » puis appuyez sur le bouton marche/arrêt du coffret, Si la source d'alimentation ne s'allume pas, passez à l'étape suivante.
• Vérifiez s'il y a des circuits ou du matériel défectueux dans votre système, en vous assurant que vous avez éteint l'ordinateur et déconnecté tous les périphériques inutiles pour initialiser l'ordinateur, puis rétablir le à nouveau, Répétez ce processus, en connectant un appareil après chaque réinitialisation, jusqu'à ce que vous découvriez le défaut. Si l'alimentation ne se réinitialise pas en raison d'un court-circuit, attendez au moins 5 minutes avant de rallumer, car l'appareil est équipé d'une protection contre les surcharges.

-Le système s'arrête, s'arrête ou redémarre :
• Assurez-vous que l'entrée d'air de l'alimentation électrique est exempte de poussière, qu'il n'y a aucune restriction d'air et qu'il n'y a pas de sources de chaleur telles que des radiateurs, des poêles à proximité de l'armoire, Si vous avez récemment installé une carte graphique hautes performances et que le système ne se connecte pas ou ne fonctionne pas fréquemment, le bloc d'alimentation peut être mal dimensionné pour votre carte graphique, Avant de procéder à un achat, consultez un outil de calcul de PSU, L'outil vous aidera à trouver la bonne source d'alimentation dans notre gamme de produits.
Si vous avez besoin d'aide, contactez-nous sur marsgaming.eu

Garantie
Votre reçu d'achat original sera requis pour bénéficier du service de garantie. Gardez-le dans un endroit sûr. L'ouverture de l'appareil, les altérations, les modifications techniques de toute nature et les dommages dus à des forces mécaniques externes annuleront votre garantie. Pour lire les termes et conditions de la garantie, visitez es.marsgaming.eu/es/terms

Conformité
Vous pouvez consulter la déclaration de conformité de l'Union européenne du produit sur www.marsgaming.eu/en/conformity Pour plus d'informations www.marsgaming.eu

Élimination et recyclage
À la fin de sa durée de vie utile, le produit ne doit pas être jeté avec les ordures ménagères normales, Pour promouvoir la durabilité environnementale et assurer une bonne gestion des déchets, veuillez apporter le produit à un centre de collecte et de recyclage désigné.

Contact
Si vous avez des questions ou des problèmes avec le produit, n'hésitez pas à nous contacter : attcliente@biomag.es / +34945124598

DE

Sicherheitserinnerungen
-Stellen Sie sicher, dass die Leistung und Leistung Ihres Netzteils (PSU) für Ihre Systemanforderungen ausreicht.
-Ziehen Sie den Netzstecker und reinigen Sie ihn nur mit einem trockenen Tuch, verwenden Sie keine flüssigen Reinigungsmittel.
-Betreiben Sie das Produkt nicht in feuchten oder nassen Umgebungen, Dieses Produkt ist nur für die Verwendung in Innenräumen vorgesehen.
-Öffnen Sie nicht das Gehäuse des Netzteils, da das Gerät unter gefährlicher Spannung betrieben wird.
-Modifizieren Sie nicht die in diesem Netzteil enthaltenen Kabel oder Anschlüsse.
-Verwenden Sie keine Kabeladapter oder Kabel, die nicht im Lieferumfang dieses Netzteils enthalten sind.
-Achtung: Verwenden Sie keinen Adapter, um SATA- oder MOLEX-Anschlüsse in PCIe-Anschlüsse umzuwandeln, da dies zu dauerhaften Schäden am Netzteil und zum Erlöschen der Garantie führen könnte.
-Entfernen Sie nicht das Garantieetikett, Bei Beschädigung oder Entfernung des Etiketts erlischt Ihre Garantie.
-Das Netzteil ist für die PC-Nutzung im Heimbereich konzipiert, nicht für die industrielle Nutzung oder das Kryptowährungs-Mining. Bei Verwendung für andere Zwecke als einen Heim-PC erlischt die Garantie.

Installieren Sie Ihr Netzteil
- Schritt A: Entfernen Sie Ihr altes Netzteil
Wenn Sie ein neues System erstellen, fahren Sie mit Schritt B fort.
1. Trennen Sie das Netzkabel von Ihrer Steckdose und von der vorhandenen Stromquelle.
2. Trennen Sie alle Stromkabel von Ihrer Grafikkarte, Ihrem Motherboard und allen anderen Peripheriegeräten.
3. Befolgen Sie die Anweisungen in Ihrem Gehäusehandbuch und deinstallieren Sie Ihr vorhandenes Netzteil.
4. Fahren Sie mit Schritt B fort.

- Schritt B: Installation Ihres neuen Netzteils (siehe Installationsdiagramm)
1. Stellen Sie sicher, dass das Netzkabel des Netzteils nicht angeschlossen ist.
2. Befolgen Sie die Anweisungen in Ihrem Gehäusehandbuch und installieren Sie das Netzteil mit den mitgelieferten Schrauben.
3. Verbinden Sie den 24-poligen Stecker mit dem Motherboard-Anschluss.
4. Schließen Sie das 8-polige (4+4-polige) +12-V-Kabel (EPS12V) an das Motherboard an.
4.1 Wenn Ihr Motherboard über eine 8-polige +12-V-Buchse verfügt, schließen Sie das 8-polige Kabel direkt an Ihr Motherboard an.
4.2 Wenn Ihr Motherboard über eine 4-polige Buchse verfügt, trennen Sie das 4-polige vom 8-poligen (4+4)-Kabel und verbinden Sie dieses 4-polige Kabel dann direkt an Ihr Motherboard an.
4.3 Einige Motherboards verfügen über einen zusätzlichen 8-poligen (4+4-poligen) +12-V-AnscMuss (EPS12V) für Hochleistungsübertaktungszwecke oder für stromhungrige CPUs, Dieser zusätzliche EPS12V-Anschluss ist optional, Wenn er nicht angeschlossen ist, funktionieren Motherboard und CPU einwandfrei.
5. Schließen Sie die Peripheriekabel, PCI-e-Kabel (falls im Lieferumfang enthalten) und SATA-Kabel an.
5.1 Verbinden Sie die Peripheriekabel mit den Stromanschlüssen Ihrer Festplatte und CD-ROM/DVD-ROM.
5.2 Verbinden Sie die SATA-Kabel mit den Stromanschlüssen Ihrer SATA-SSD oder Festplatte.
5.3 Schließen Sie die Peripheriekabel an alle Peripheriegeräte an, die einen kleinen 4-poligen MOLEX-Stecker benötigen.
5.4 Verbinden Sie die PCI-e-Kabel bei Bedarf mit den Stromanschlüssen Ihrer PCI-e-Grafikkarten.
5.5 Stellen Sie sicher, dass alle Kabel fest angeschlossen sind, Wenn Ihr Netzteil über modulare Kabel verfügt, bewahren Sie unbedingt alle nicht verwendeten modularen Kabel für zukünftige Komponentenweiterungen auf.
6. Schließen Sie das Netzkabel an das Netzteil an und schalten Sie es ein, indem Sie den Schalter in die Position ON (mit „I" gekennzeichnet) drücken.

Fehlerbehebung
-Das Nicht-Liga-System:
• Überprüfen Sie, ob der Ein-/Ausschalter des Schranks mit der Hauptplatine verbunden ist, Konsultieren Sie bei Bedarf das Handbuch des Motherboards. Aktivieren Sie die Stromversorgung, indem Sie den Ein-/Aus-Knopf in die Position „I" bringen und dann den Ein-/Aus-Knopf am Gehäuse drücken, Wenn sich die Stromquelle nicht einschaltet, fahren Sie mit dem nächsten Schritt fort.
• Überprüfen Sie, ob in Ihrem System defekte Schaltkreise oder Hardware vorliegen, Stellen Sie sicher, dass Sie die Verbindung zum Computer getrennt und alle für die Initialisierung des Computers nicht benötigten Geräte getrennt haben, und verbinden Sie ihn dann erneut, Wiederholen Sie diesen Vorgang und schließen Sie nach jedem Zurücksetzen ein Gerät an, bis Sie den Fehler entdecken, Sollte die Stromversorgung aufgrund eines Kurzschlusses nicht zurückgesetzt werden, warten Sie mindestens 5 Minuten, bevor Sie das Gerät erneut einschalten, da das Gerät mit einem Überlastschutz ausgestattet ist.

-Das System stoppt, stoppt oder startet neu:
• Stellen Sie sicher, dass der Lufteinlass des Netzteils staubfrei ist, keine Lufteinschränkungen vorliegen und sich keine Wärmequellen wie Heizkörper oder Öfen in der Nähe des Schranks befinden, Wenn Sie kürzlich eine Hochleistungsgrafikkarte installiert haben und das System keine Verbindung herstellt oder nicht häufig funktioniert, ist das Netzteil möglicherweise nicht für Ihre Grafikkarte geeignet, Bevor Sie einen Kauf tätigen, konsultieren Sie ein Netzteil-Berechnungstool, Das Tool hilft Ihnen, die richtige Stromquelle in unserem Sortiment zu finden, Wenn Sie Hilfe benötigen, kontaktieren Sie mich unter marsgaming.eu

Garantie
Um den Garantieservice in Anspruch nehmen zu können, ist Ihr Original-Kaufbeleg erforderlich, Bitte bewahren Sie es an einem sicheren Ort auf, Durch Öffnen des Geräts, Manipulationen, technische Veränderungen jeglicher Art und Schäden durch äußere mechanische Kräfte erlischt die Garantie, Um die Garantiebedingungen zu lesen, besuchen Sie es.marsgaming.eu/es/terms

Einhaltung
Sie können die Konformitätserklärung der Europäischen Union für das Produkt unter www.marsgaming.eu/en/conformity einsehen, Weitere Informationen finden Sie unter www.marsgaming.eu

Entsorgung und Recycling
Am Ende der Nutzungsdauer darf das Produkt nicht im normalen Hausmüll entsorgt werden, Um die Umweltverträglichkeit zu fördern und eine ordnungsgemäße Abfallentsorgung zu gewährleisten, bringen Sie das Produkt bitte zu einer dafür vorgesehenen Sammel- und Recyclingstelle,

Kontakt
Wenn Sie Fragen oder Probleme mit dem Produkt haben, zögern Sie nicht, uns zu kontaktieren: attcliente@biomag.es / +34945124598

PL

Przypomnienia dotyczące bezpieczeństwa
-Upewnij się, że moc i moc wyjściowa zasilacza (PSU) są wystarczające dla potrzeb systemu.
-Odłącz przewód zasilający i czyść wyłącznie suchą szmatką, nie używ