Niezawodne rozwiązania biurowe

19" ProLite E1980S to monitor z podświetleniem LED, charakteryzujący się dobrym czasem reakcji, wysokim kontrastem, a także funkcjami korekcji sRGB i gamma, które umożliwiają precyzyjne dostosowanie nawet najdrobniejszych niuansów kolorystycznych. Dodatkowo monitor został wyposażony w zintegrowane głośniki.

Dostępny także ze stopą z regulacją wysokości : ProLite B1980S-B1

Podświetlenie LED

Typowy LCD jest podświetlany przez cztery lampy. Użycie diod LED znacząco ogranicza pobór prądu i redukuje emisję CO_2 do środowiska, co sprawia, że ten monitor to produkt prawdziwie ekologiczny

ACR

Współczynnik kontrastu to różnica między najciemniejszą czernią a najjaśniejszą bielą jakie Twój LCD może wyświetlić. Advanced Contrast Ratio to funkcja, która automatycznie reguluje kontrast i jasność obrazu w zależności od jego jasności. Im wyższy współczynnik kontrastu, tym lepiej będzie wyglądał obraz w ciemnym pomieszczeniu, co ma szczególne znaczenie w czasie grania i oglądania filmów.

01 OBRAZ

Przekątna	19", 48cm
Panel	TN
Rozdzielczość fizyczna	1280 x 1024 @75Hz (1.3 megapixel)
Format obrazu	5:4
Jasność	250 cd/m²
Kontrast statyczny	1000:1
Kontrast ACR	12M:1
Czas reakcji (GTG)	3ms
Kąty widzenia	poziomo/pionowo: 170°/160°, prawo/lewo: 85°/85°, góra/dół: 80°/80°
Kolory	16.7mln (sRGB: 99%; NTSC: 72%)
Synchronizacja pozioma	30 - 80kHz
Powierzchnia robocza szer. x wys.	376.32 x 301.05mm, 14.8 x 11.9"
Plamka	0.294mm
Kolor	matowa, czarny

02 INTERFEJSY / ZŁĄCZA / STEROWANIE

Wejście sygnału	HDMI x1 DisplayPort x1
HDCP	tak

03 WŁAŚCIWOŚCI

Języki menu OSD	EN, DE, FR, ES, IT, PT, RU, JP, CZ, NL, PL
Przyciski	Zasilanie, Menu,+ / Głośność, -/ Eco, Wybór sygnału (Autokonfiguracja)
Parametry regulowane	regulacje obrazu (kontrst, jasność, i-Style colour, ACR, Eco, OD, technologia X-Res), konfiguracja obrazu (redukcja niebieskiego światła, ostrość), ustawienia kolorów (gamma, 6-osiowa, temperatura kolorów), ustawienia OSD (ustawienie poziome OSD, ustawienie pionowe OSD, czas OSD, język), ekstra (przywróć, DDC/CI, wybór wejścia, zakres HDMI, logo startowe, zasilanie LED, informacje)
Wbudowane głośniki	2 x 2W
Udogodnienia	kompatybilny z Kensington-lock™, DDC2B, Mac OSX

04 MECHANICZNE

Zakres regulacji	pochył
Kąt pochylenia	21° w górę; 4° w dół
Standard VESA	100 x 100mm
System zarządzania kablami	tak

05 AKCESORIA W ZESTAWIE

Kable	zasilający, HDMI
Pozostałe	skrócona instrukcja obsługi, instrukcja bezpieczeństwa

06 ZARZĄDZANIE ENERGIĄ

Zasilacz	wewnętrzny
Zasilanie	AC 100 - 240V, 50/60Hz

Zużycie energii	12W typowo, 0.5W stand by, 0.3W off mode

07 ZRÓWNOWAŻONY ROZWÓJ

Certyfikaty	CE, TÜV-GS, RoHS support, ErP, WEEE, REACH, UKCA
Klasa efektywności energetycznej (Regulation (EU) 2017/1369)	D
EPEAT	*lista zarejestrowanych modeli różni się w zależności od kraju, szczegółowe informacje są dostępne na stronie www.epeat.net
REACH SVHC	powyżej 0.1% ołowiu

08 WYMIARY / WAGA

Wymiary produktu szer. x wys. x gł.	411 x 402 x 204.5mm
Wymiary pudła szer. x wys. x gł.	474 x 427 x 122mm
Waga (bez pudła)	3.1kg
Waga (z pudłem)	4.1kg
Kod EAN	4948570125418

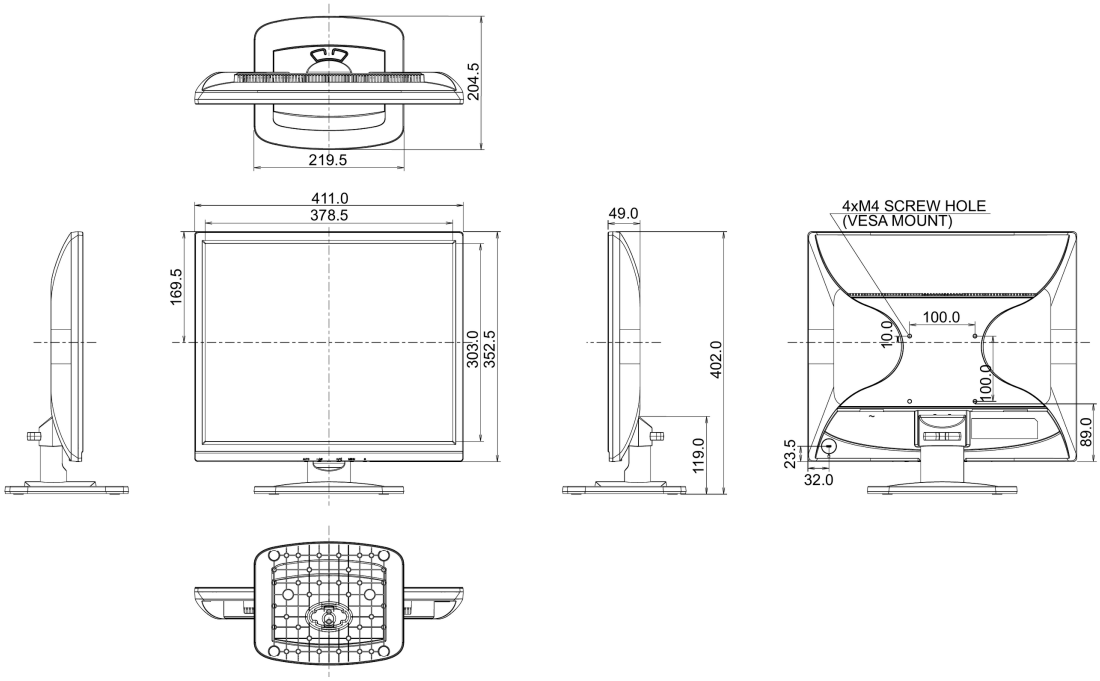

Wszystkie znaki towarowe zastrzeżone. Pomyłki i wprowadzanie zmian zastrzeżone. Specyfikacje produktów mogą ulec zmianie bez wcześniejszego zawiadomienia. Wszystkie monitory LCD iiyama są zgodne z normą ISO-9241-307:2008 określającą liczbę i rodzaj defektów matrycy.

© IIYAMA CORPORATION. ALL RIGHTS RESERVED