24" monitor z panelem IPS ze wbudowaną kamerą Windows Hello i mikrofonem

XUB2490HSUH to najwyższej klasy 24” monitor przeznaczony zarówno do użytku profesjonalnego, jak i osobistego. Matryca IPS zapewnia precyzyjne i spójne odwzorowanie kolorów, dostarczając oszałamiający obraz o szerokich kątach widzenia. Wyposażony w technologie redukcji niebieskiego światła i LCD flicker-free, zmniejsza zmęczenie oczu, zapewniając komfortowe wrażenia podczas korzystania z monitora.

Regulowana podstawa o wysokości 150 mm oferuje funkcje obrotu, dzięki czemu pozwala na łatwe dostosowanie pozycji ekranu do własnych preferencji. Co więcej, posiada wbudowaną kamerę internetową 5MP z autofokusem, mikrofonem i z funkcją Windows Hello, co zwiększa wygodę i bezpieczeństwo w miejscu pracy.

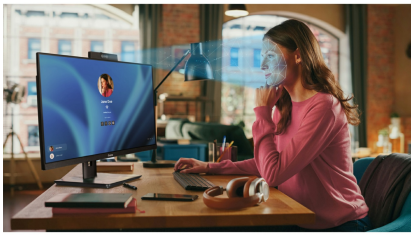

kamera Windows Hello

Wbudowana kamera internetowa z mikrofonem i autofokusem gwarantuje bezproblemową kompatybilność z dowolną platformą do wideokonferencji. Zgodność z Windows Hello pozwala użytkownikom logować się do swoich urządzeń przy użyciu metod uwierzytelniania biometrycznego. Zapewnia to wygodny i bezpieczny sposób dostępu do urządzeń i aplikacji bez konieczności używania haseł.

Technologia IPS

Matryce IPS są doceniane ze względu na szerokie kąty widzenia i dokładne, naturalne odwzorowanie kolorów. Sprawdzą się szczególnie tam, gdzie najważniejszą rolę odgrywają kolory.

01 OBRAZ

Wygląd	bez obramowania z 3 stron
Przekątna	23.8", 60.5cm
Panel	IPS LED, matowe wykończenie
Rozdzielczość fizyczna	1920 x 1080 @100Hz (2.1 megapixel Full HD)
Format obrazu	16:9
Jasność	250 cd/m²
Kontrast statyczny	1300:1
Kontrast ACR	80M:1
Czas reakcji (GTG)	4ms
Kąty widzenia	poziomo/pionowo: 178°/178°, prawo/lewo: 89°/89°, góra/dół: 89°/89°
Kolory	16.7mln (sRGB: 99%; NTSC: 72%)
Synchronizacja pozioma	30 - 115kHz
Powierzchnia robocza szer. x wys.	527 x 296.5mm, 20.7 x 11.7"
Plamka	0.275mm
Kolor	matowa, czarny

02 INTERFEJSY / ZŁĄCZA / STEROWANIE

Wejście sygnału	HDMI x1 (v.1.4) DisplayPort x1 (v.1.2)
USB HUB	x3 (v.3.2 Gen 1 (5Gbps, DC5V, 900mA))
HDCP	tak
Wyjście słuchawkowe	tak

03 WŁAŚCIWOŚCI

Redukcja niebieskiego światła	tak
Flicker free	tak
Obsługa technologii Adaptive Sync	tak
Ekstra	Wbudowana kamera internetowa 5 MP z automatycznym ustawianiem ostrości, mikrofonem i osłoną prywatności, kompatybilna z Windows Hello
Języki menu OSD	EN, DE, FR, ES, IT, PT, RU, JP, CZ, NL, PL
Przyciski	Wybór wejścia/ Wyjście (Wejście), + / Głośność, - /Eco, Menu, Zasilanie
Parametry regulowane	regulacje obrazu (kontrast, jasność, i-Style Colour, ACR, Eco, OD, technologia X-Res), ustawienia obrazu (redukcja niebieskiego światła, ostre i miękkie, regulacje trybu video), temperatura kolorów (gamma, 6-osiowa, temperatura kolorów), regulacja audio (głośność, wycisz), konfiguracja OSD (pozycja pozioma, pozycja pionowa, wygaszenie OSD, rotacja OSD, język), ekstra 1 (Adaprive Sync, USB BC), ekstra 2 (przywróć, DDC/CI, wybór wejścia, zakres HDMI, logo startowe, LED, informacje)
Wbudowane głośniki	2 x 2W
Udogodnienia	kompatybilny z Kensington-lock™, DDC2B, Mac OSX

04 MECHANICZNE

Zakres regulacji	wysokość, obrót, pochył, pivot (rotacja w obie strony)
Regulacja wysokości	150mm
Rotacja (funkcja PIVOT)	90°
Obrót stopy	120°; 60° w lewo; 60° w prawo

Kąt pochylenia	23° w górę; 5° w dół
Standard VESA	100 x 100mm
System zarządzania kablami	tak

05 AKCESORIA W ZESTAWIE

Kable	zasilający, USB, HDMI
Pozostałe	skrócona instrukcja obsługi, instrukcja bezpieczeństwa

06 ZARZĄDZANIE ENERGIĄ

Zasilacz	wewnętrzny
Zasilanie	AC 100 - 240V, 50/60Hz
Zużycie energii	14W default , 0.5W stand by, 0.3W off mode

07 ZRÓWNOWAŻONY ROZWÓJ

Certyfikaty	TCO Certified, CE, TÜV-Bauart, EAC, VCCI-B, PSE, RoHS support, ErP, WEEE, REACH, UKCA
Klasa efektywności energetycznej (Regulation (EU) 2017/1369)	D
EPEAT	*lista zarejestrowanych modeli różni się w zależności od kraju, szczegółowe informacje są dostępne na stronie www.epeat.net
REACH SVHC	powyżej 0.1% ołowiu

08 WYMIARY / WAGA

Wymiary produktu szer. x wys. x gł.	539.5 x 364 (514) x 209.5mm
Wymiary pudła szer. x wys. x gł.	610 x 410 x 159mm
Waga (bez pudła)	4.9kg
Waga (z pudłem)	6.4kg
Kod EAN	4948570125517

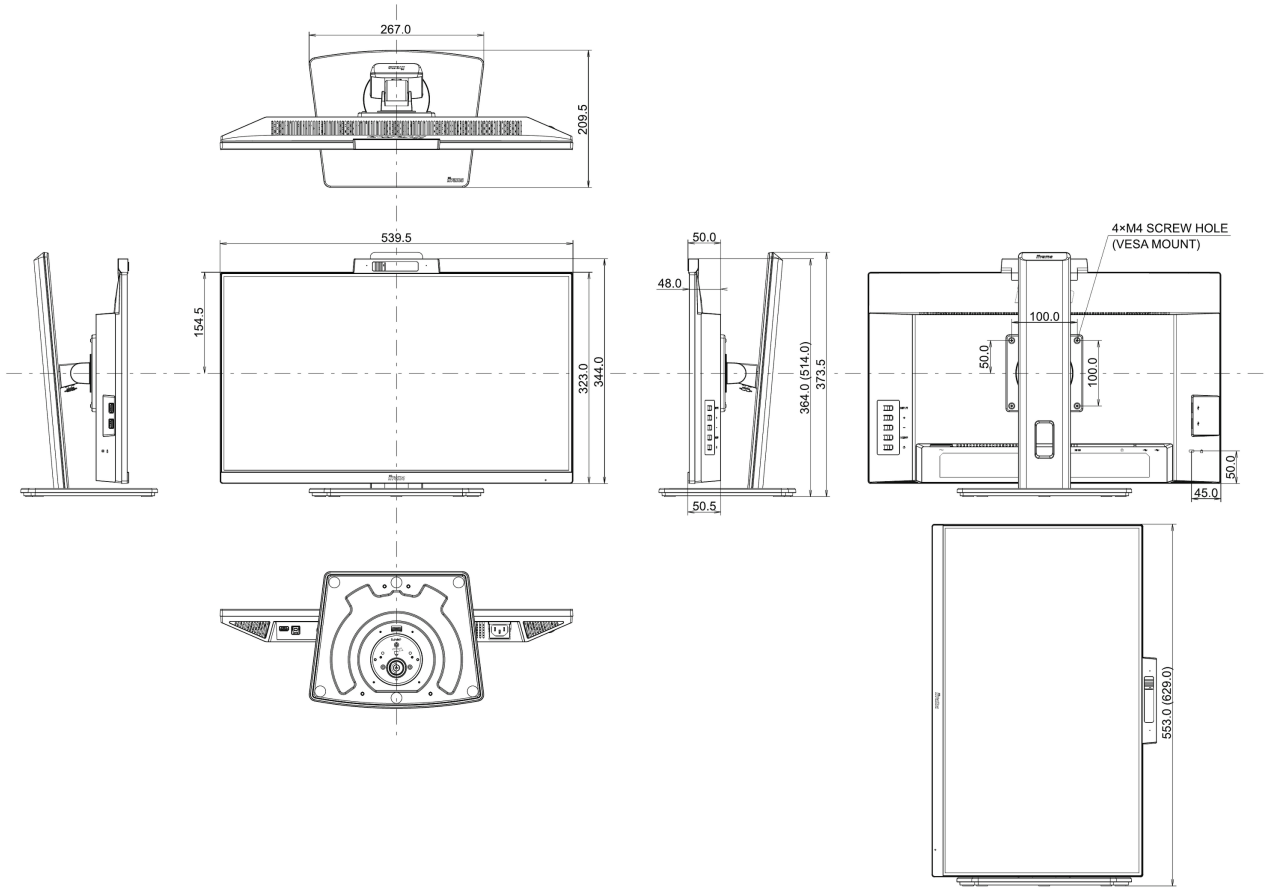

Wszystkie znaki towarowe zastrzeżone. Pomyłki i wprowadzanie zmian zastrzeżone. Specyfikacje produktów mogą ulec zmianie bez wcześniejszego zawiadomienia. Wszystkie monitory LCD iiyama są zgodne z normą ISO-9241-307:2008 określającą liczbę i rodzaj defektów matrycy.

© IIYAMA CORPORATION. ALL RIGHTS RESERVED