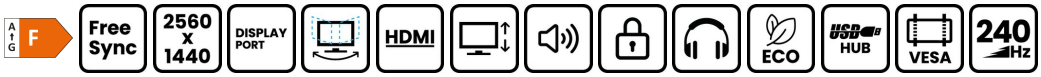

Zdominuj grę z 32" monitorem QHD Gold Phoenix GB3290QSU

Ciesz się wyjątkowo płynną rozgrywką dzięki odświeżaniu 240Hz i szybkiemu czasowi reakcji 1ms MPRT. Każdy ruch jest natychmiastowy, każda akcja precyzyjna! GB3290QSU oferuje rozdzielczość QHD, zapewniając wyraźny i żywy obraz, który ożywia każdy detal Twoich gier. FreeSync Premium i VRR (Variable Refresh Rate) sprawiają, że monitor dostosowuje się do zmieniającej się liczby klatek na sekundę, eliminując rozrywanie obrazu oraz zacięcia, dzięki czemu rozgrywka jest płynna nawet na konsolach. Funkcja Black Tuner ujawnia ukryte detale w ciemnych scenach, dzięki czemu nigdy nie przegapisz przeciwnika.

Dla większej wygody monitor wyposażono w regulowany stojak (do 15cm) oraz cztery porty USB, co ułatwia podłączanie urządzeń i tworzenie komfortowego, uporządkowanego stanowiska do gry.

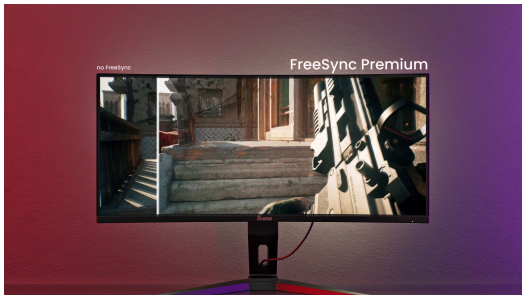

Płynna i pozbawiona rozrywania obrazu rozgrywka

FreeSync Premium eliminuje rozrywanie i zacinanie obrazu, zapewniając płynne wizualizacje i błyskawiczne reakcje.

240Hz & 1ms MPRT dla bezkompromisowej wydajności

Doświadcz wyjątkowo płynnej rozgrywki dzięki odświeżaniu 240Hz i czasowi reakcji 1ms MPRT, który minimalizuje rozmycie ruchu i efekt ghostingu, zapewniając precyzję w każdej klatce.

01 OBRAZ

Przekątna	31.5", 80cm
Panel	IPS
Rozdzielczość fizyczna	2560 x 1440 @240Hz (3.7 megapixel QHD)
Format obrazu	16:9
Jasność	400 cd/m²
Kontrast statyczny	1000:1
Kontrast ACR	80M:1
Czas reakcji (MPRT)	1ms
Kąty widzenia	poziomo/pionowo: 178°/178°, prawo/lewo: 89°/89°, góra/dół: 89°/89°
Kolory	16.7mln (sRGB: 96%, NTSC: 72%)
Synchronizacja pozioma	30 - 360kHz
Powierzchnia robocza szer. x wys.	698.1 x 392.7mm, 27.5 x 15.5"
Plamka	0.273mm
Kolor	matowa, czarny

02 INTERFEJSY / ZŁĄCZA / STEROWANIE

Wejście sygnału	HDMI x2 (v. 2.1 max. 2560 x 1440 @240Hz) DisplayPort x1 (v. 1.4 max. 2560 x 1440 @240Hz)
USB HUB	x4 ((2x Type A v.3.2 Gen 1 (5Gbps, 4.5W), 2x Type C (5Gbps, 7.5W))
HDCP	tak
Wyjście słuchawkowe	tak

03 WŁAŚCIWOŚCI

Redukcja niebieskiego światła	tak
Flicker free	tak
Obsługa technologii Adaptive Sync	FreeSync Premium - HDMI: 2560 x 1440 @48-240Hz, DP: 2560 x 1440 @48-240Hz
Ekstra	i-Style Colour
HDR	Tak, HDR-Ready
Języki menu OSD	EN, DE, FR, ES, IT, PT, RU, JP, CZ, NL, PL
Przyciski	Zasilanie, Menu, Regulacje / Głośność, Regulacje / Skrót, Wybór wejść, Wyjście
Parametry regulowane	regulacja obrazu (kontrast, jasność, OD, HDR, FreeSync Premium, ACR, tryb nocny, redukcja niebieskiego światła, redukcja rozmycia ruchu, gamma), wybór wejścia (źródło sygnału), regulacje audio (głośność, wyciszenie), ustawienia użytkownika (tryby użytkownika), ustawienia kolorów (6-osiowe, temperatura kolorów, ustawienia użytkownika, black tuner, i-Style Colour, technologia x-res, ostrość, zakres HDMI, direct drive), regulacje obrazu (regulacja trybu wideo), język, menu ustawień (pozycja h. OSD, pozycja v. OSD, tło OSD, czas OSD, logo startowe, zasilanie LED, DDC/CI, ładowanie USB, HDMI 2.1, kompresja DSC), przywróć
Wbudowane głośniki	2 x 4.5W
Udogodnienia	kompatybilny z Kensington-lock™, DDC2B, Mac OSX

04 MECHANICZNE

Zakres regulacji	wysokość, obrót, pochył
Regulacja wysokości	150mm
Obrót stopy	90°; 45 ° w lewo; 45° w prawo

Kąt pochylenia	23° w górę; 5° w dół
Standard VESA	100 x 100mm
System zarządzania kablami	tak

05 AKCESORIA W ZESTAWIE

Kable	USB (1.5m), HDMI (1.5m), DP (1.8m)
Pozostałe	skrócona instrukcja obsługi, instrukcja bezpieczeństwa

06 ZARZĄDZANIE ENERGIĄ

Zasilacz	wewnętrzny
Zasilanie	AC 100 - 240V, 50/60Hz
Zużycie energii	40W typowo, 0.5W stand by, 0.3W off mode

07 ZRÓWNOWAŻONY ROZWÓJ

Certyfikaty	CE, TÜV-Bauart, VCCI-B, PSE, RoHS support, ErP, WEEE, REACH, UKCA
Klasa efektywności energetycznej (Regulation (EU) 2017/1369)	F
REACH SVHC	powyżej 0.1% ołowiu

08 WYMIARY / WAGA

Wymiary produktu szer. x wys. x gł.	714 x 458 (608) x 290mm
Wymiary pudła szer. x wys. x gł.	795 x 506 x 185mm
Waga (bez pudła)	9.2kg
Waga (bez stopy)	6.5kg
Waga (z pudłem)	11.9kg
Kod EAN	4948570124510

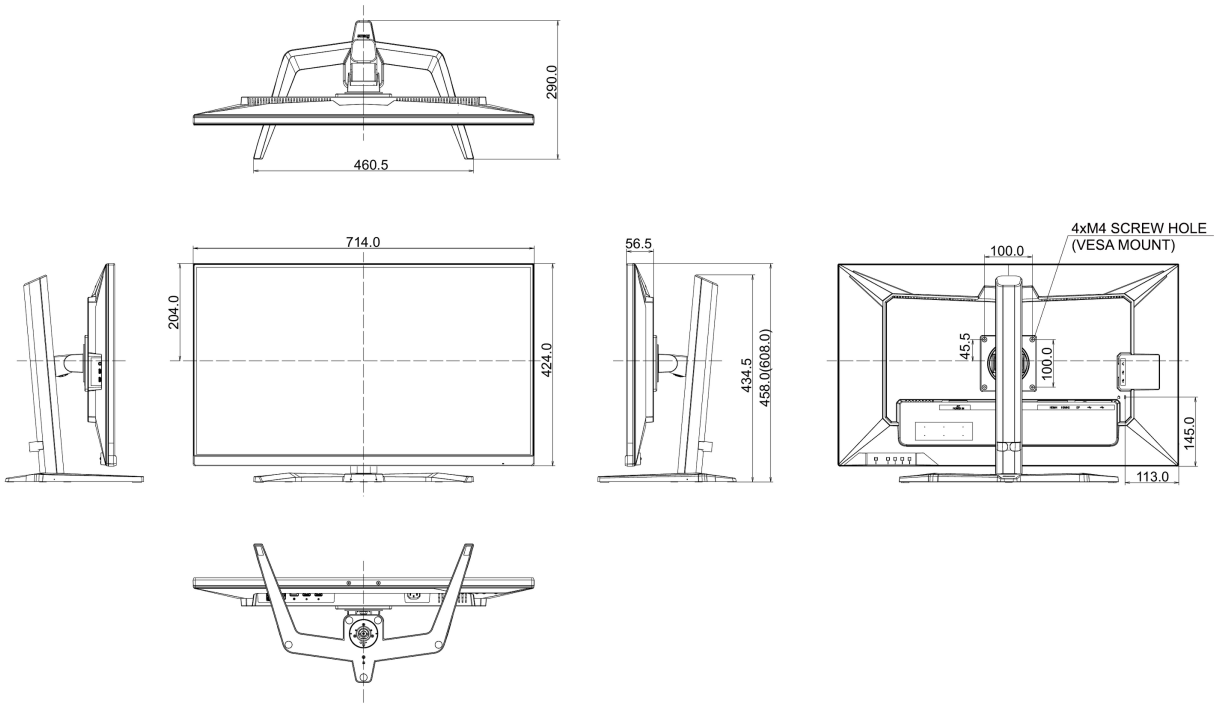

Wszystkie znaki towarowe zastrzeżone. Pomyłki i wprowadzanie zmian zastrzeżone. Specyfikacje produktów mogą ulec zmianie bez wcześniejszego zawiadomienia. Wszystkie monitory LCD iiyama są zgodne z normą ISO-9241-307:2008 określającą liczbę i rodzaj defektów matrycy.

© IIYAMA CORPORATION. ALL RIGHTS RESERVED