Dell Pro 32 Plus QHD USB-C Hub bildskärm P3225DE

2025-03
Rev A00
Upphovsrätt © 2025 Dell Inc. eller dess dotterbolag.
Alla rättigheter förbehålles.

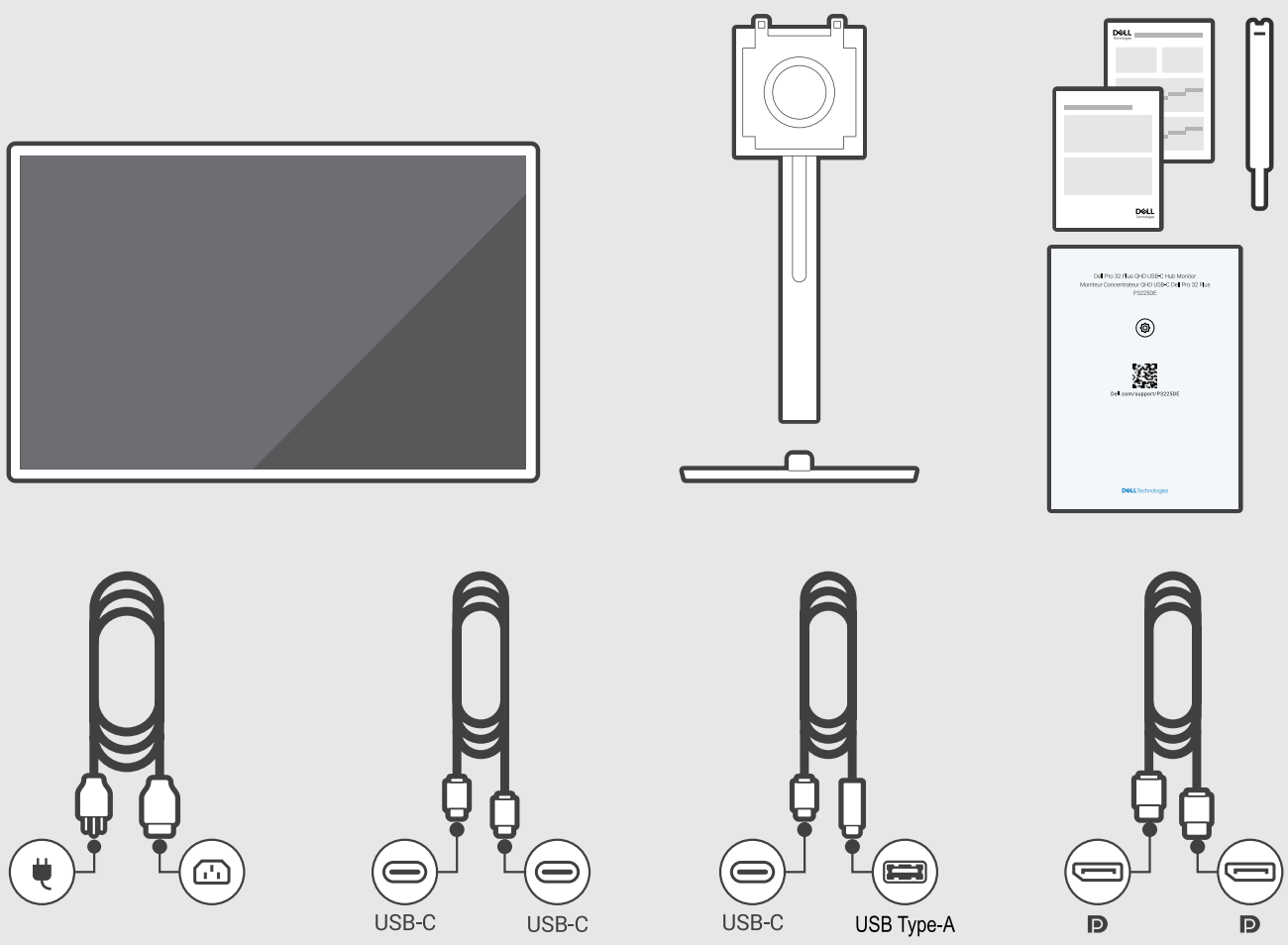
USB-C
USB-C
USB-C
USB Type-A

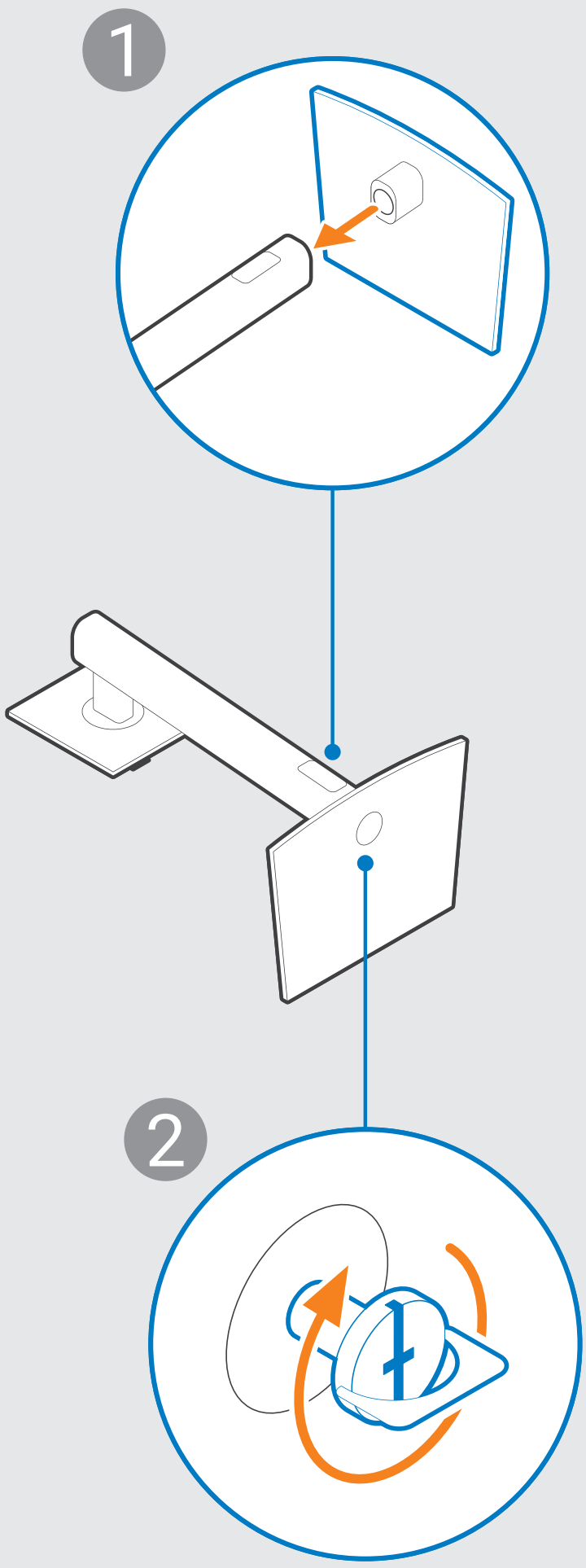
1
2

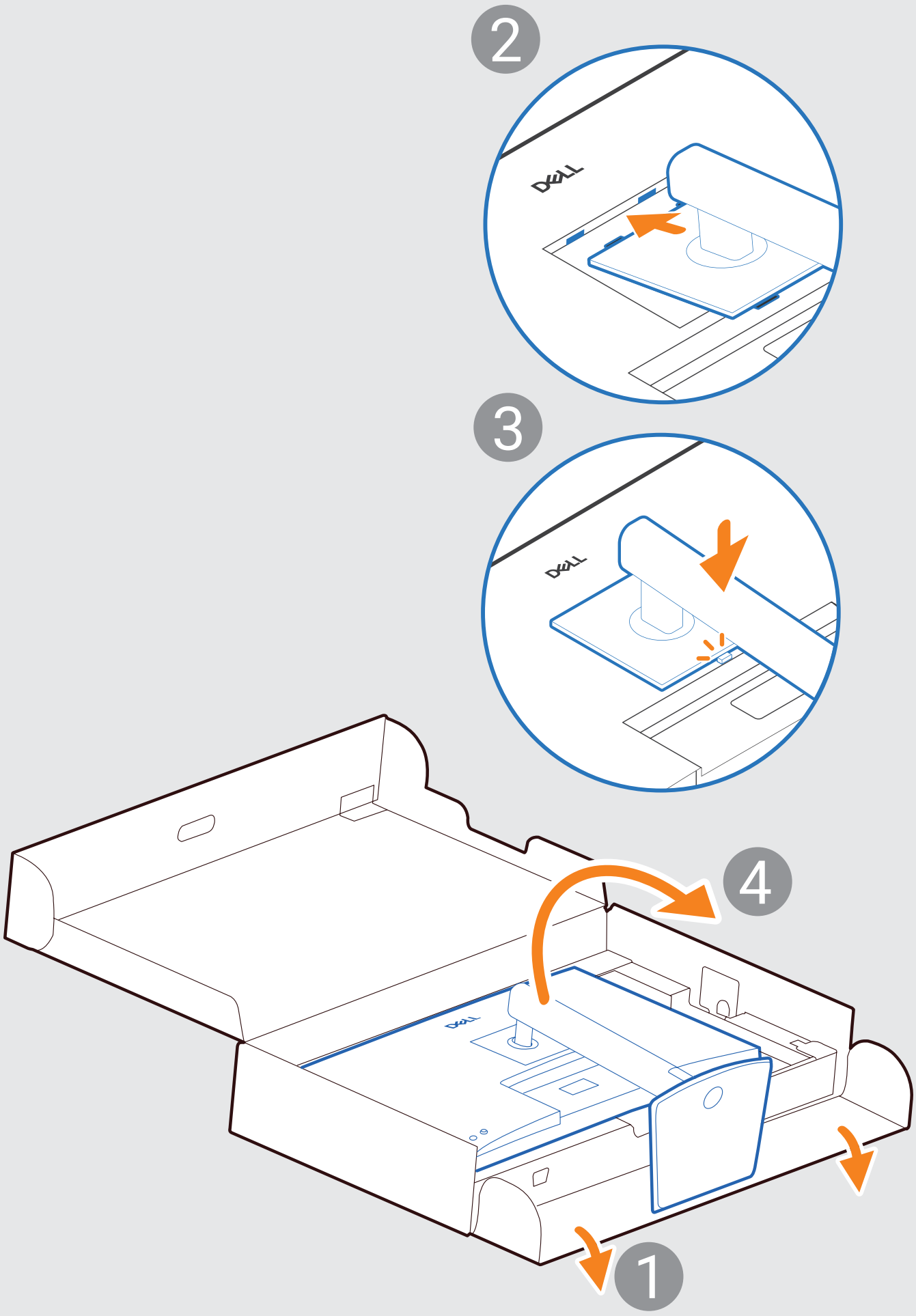
2
3
4
1

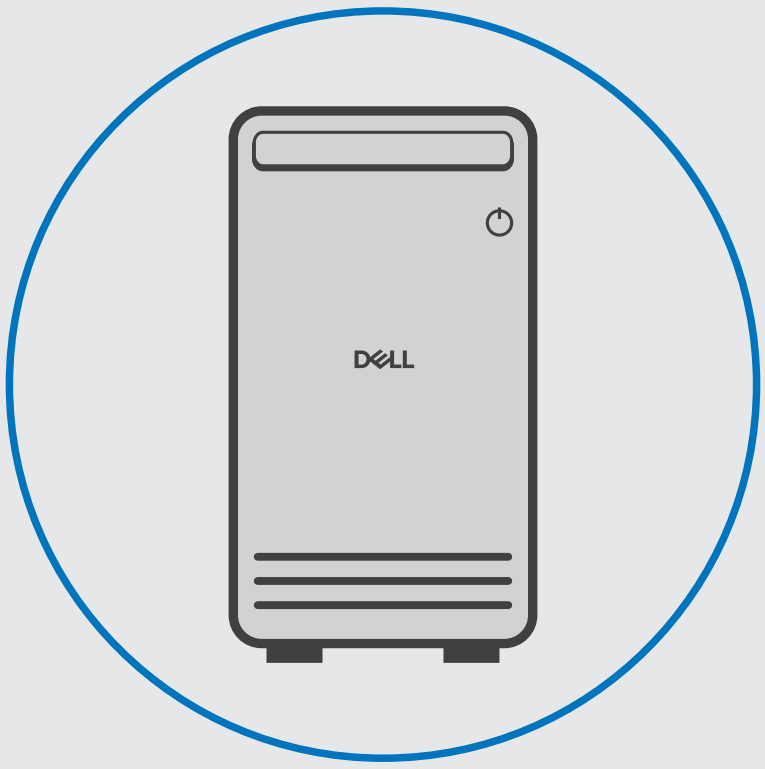
DELL

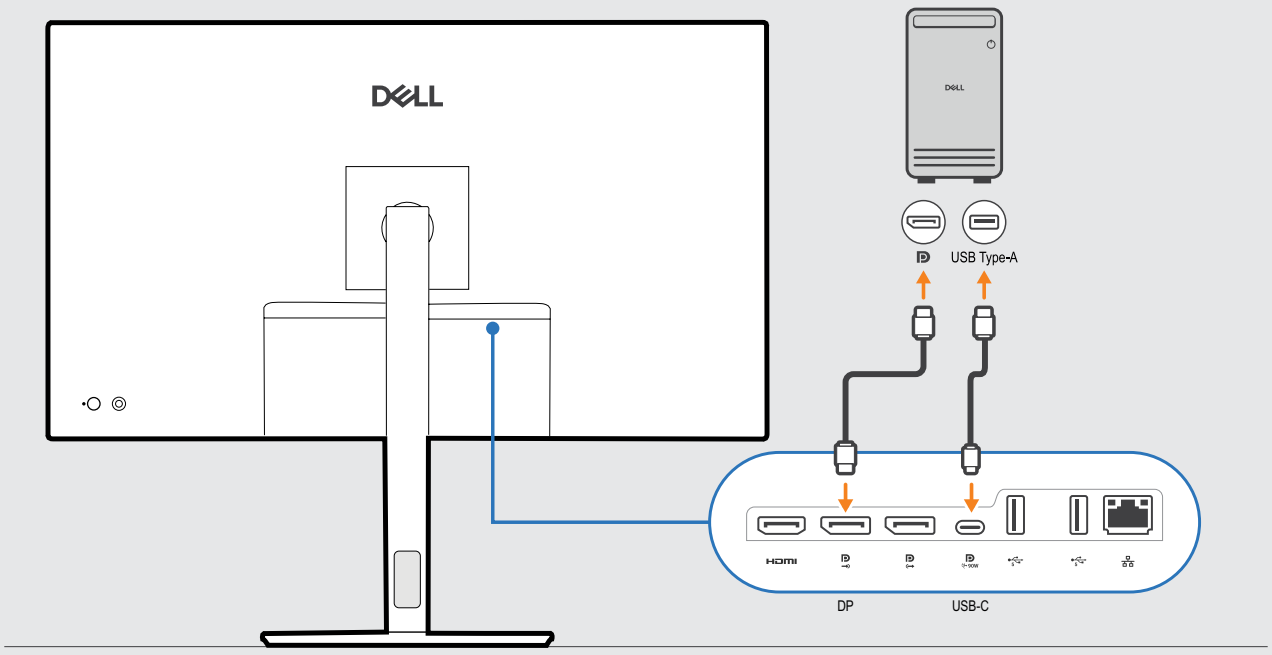
USB Type-A
DP
USB-C

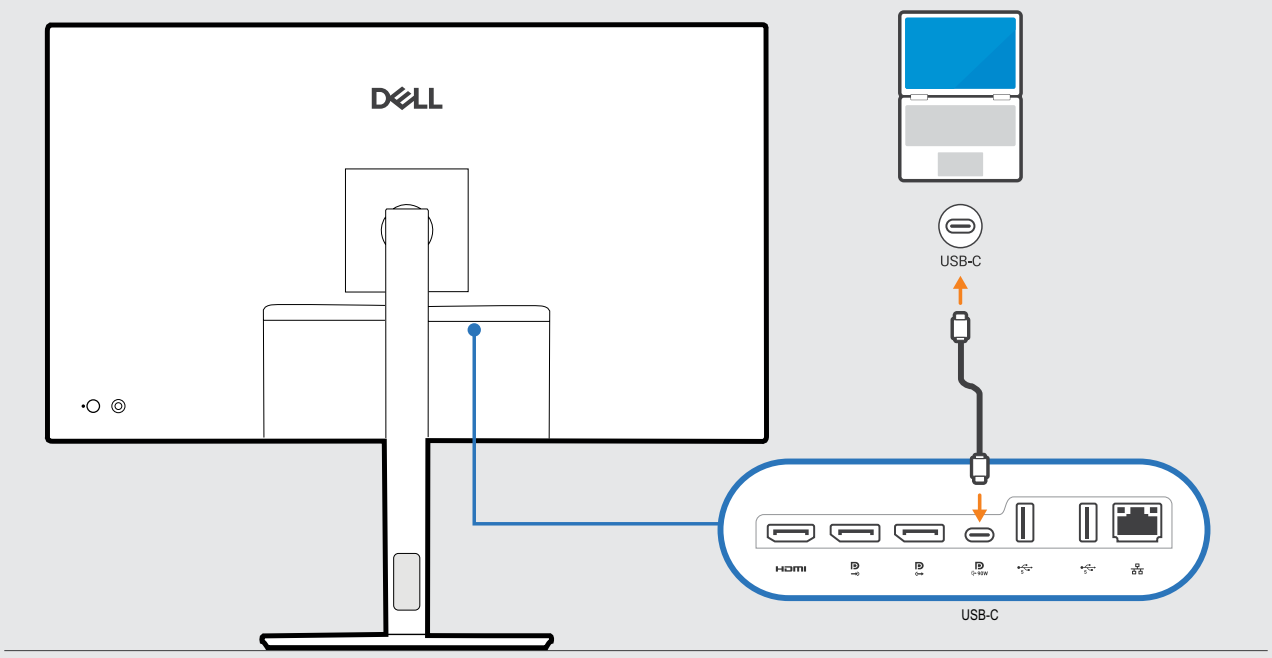
USB-C
USB-C

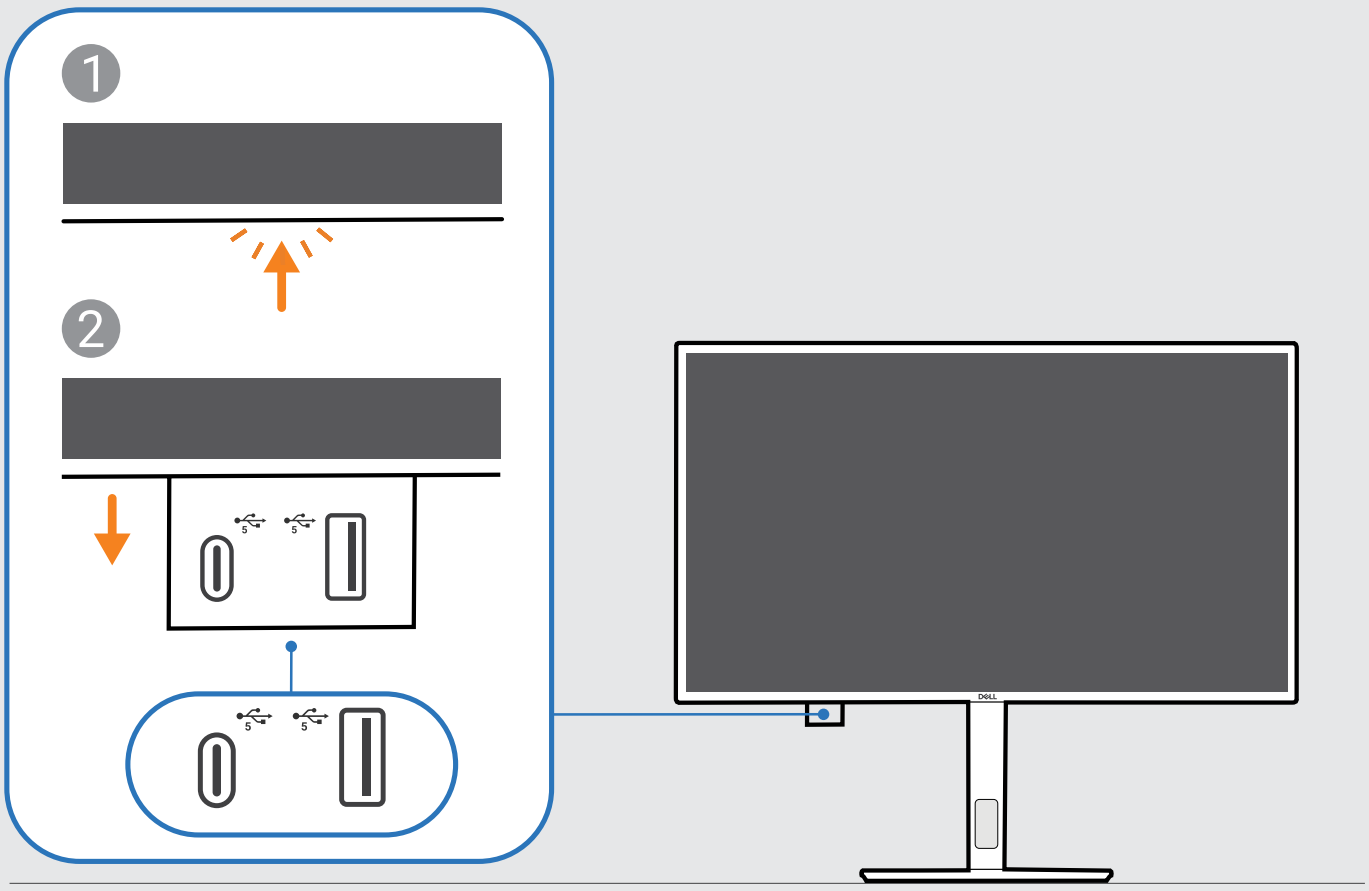
1
2

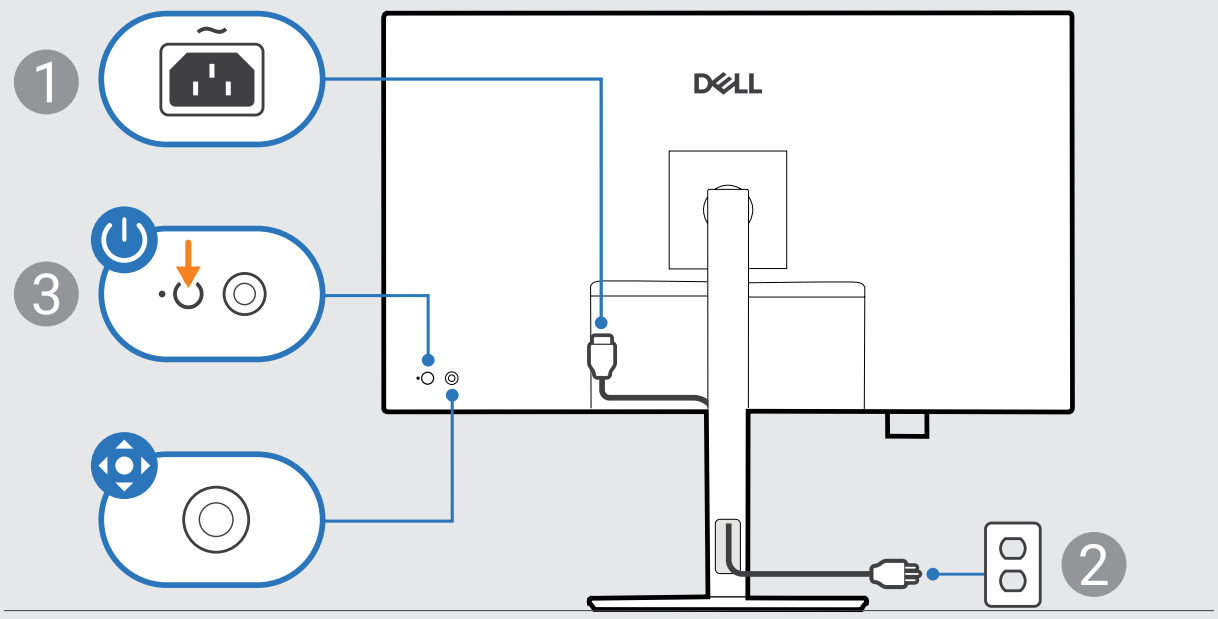
1
3
2
DELL

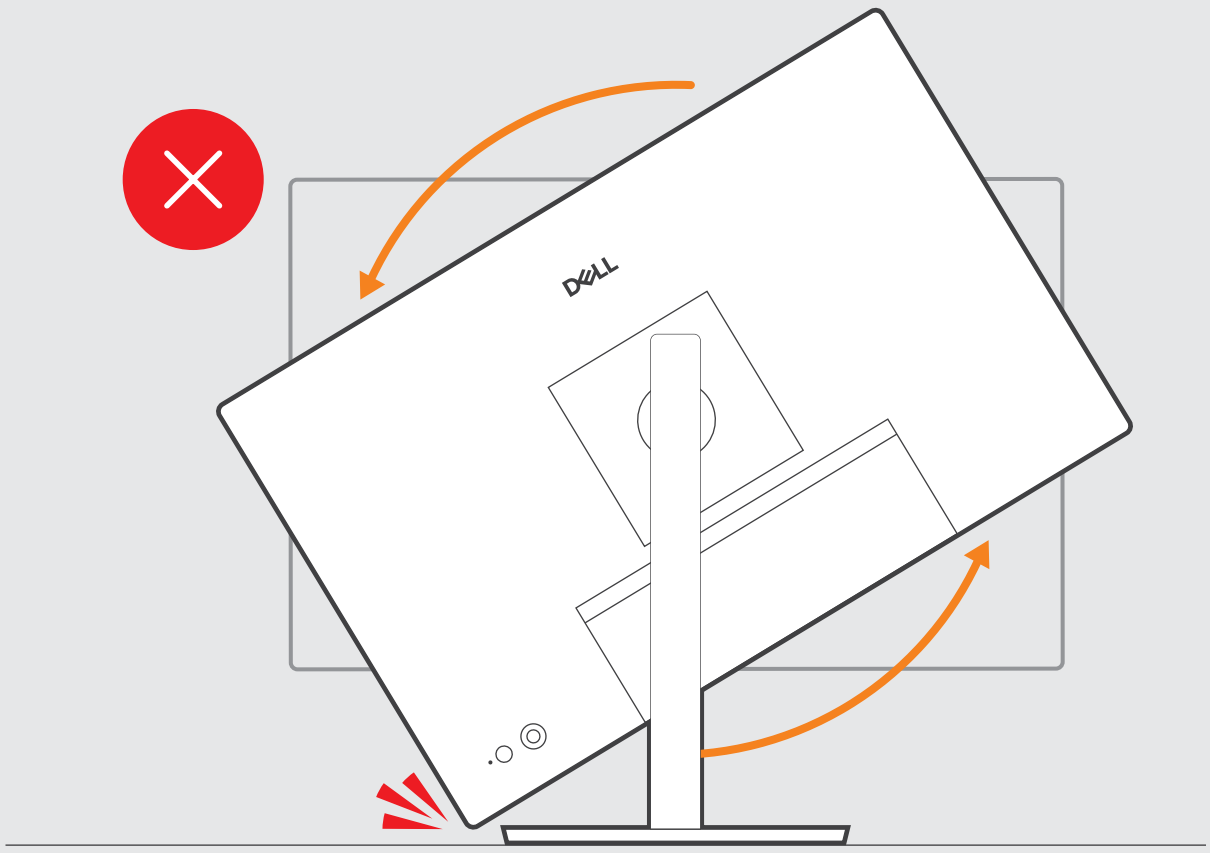
DELL

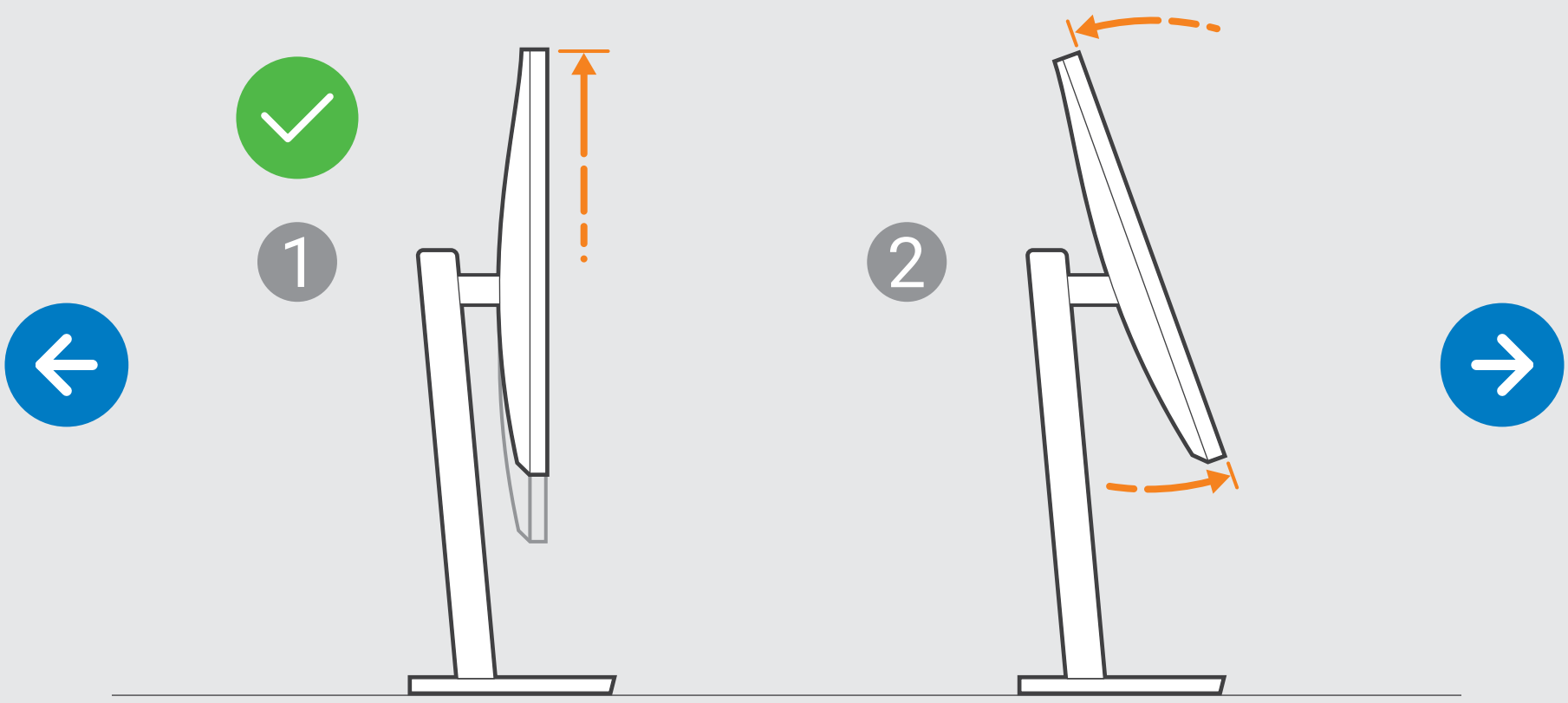
1
2

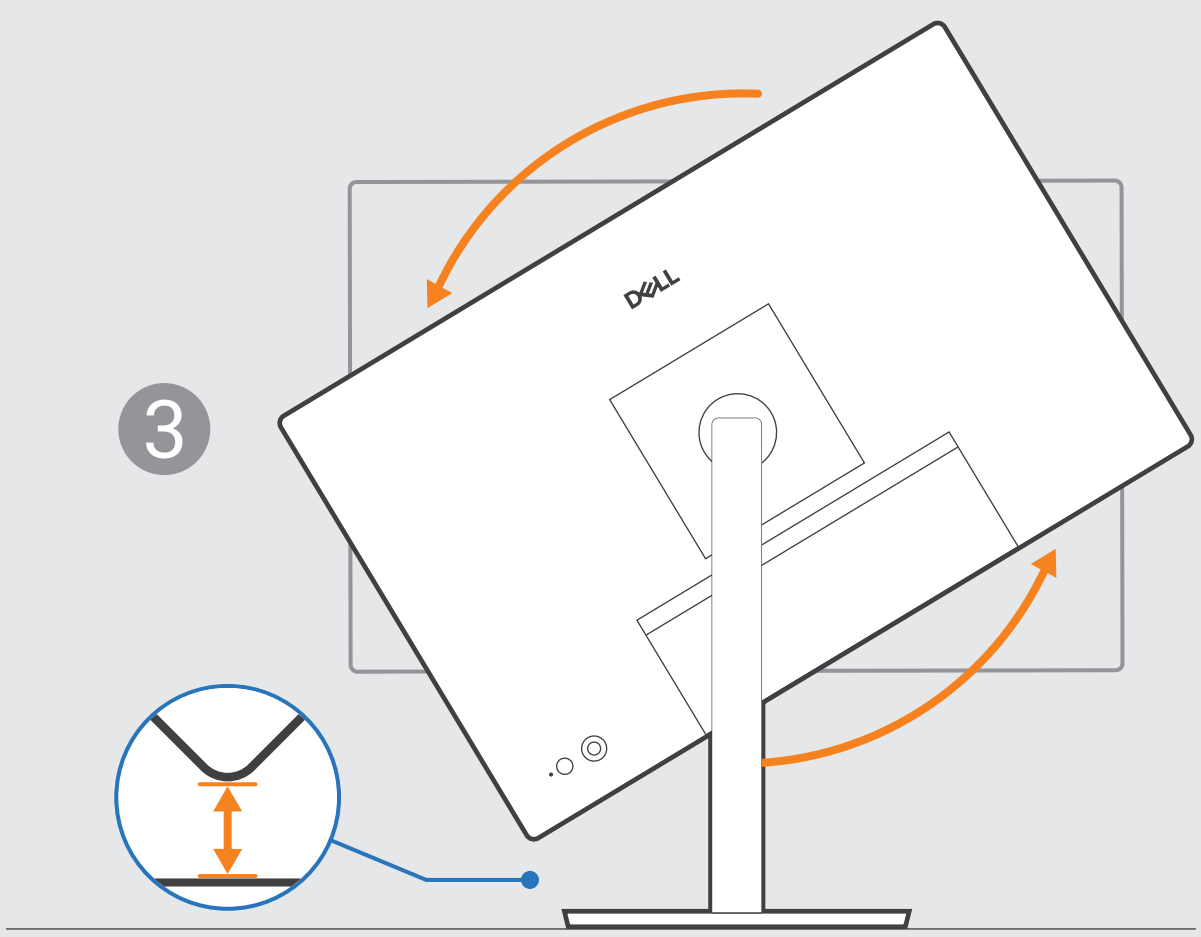
3
DELL

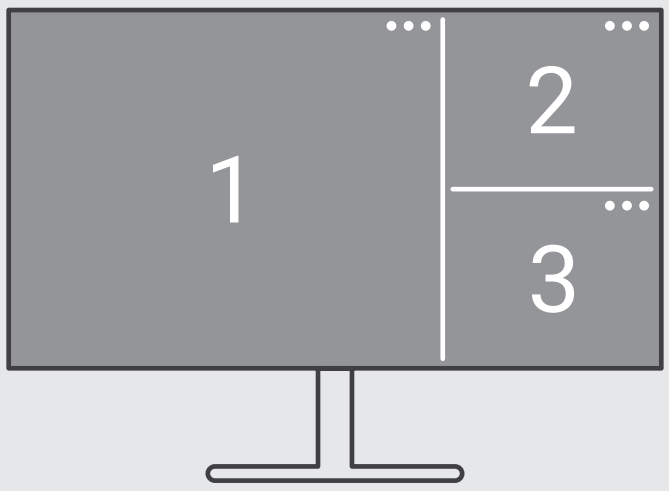

Dell Display and Peripheral Manager
Dell.com/support/ddpm

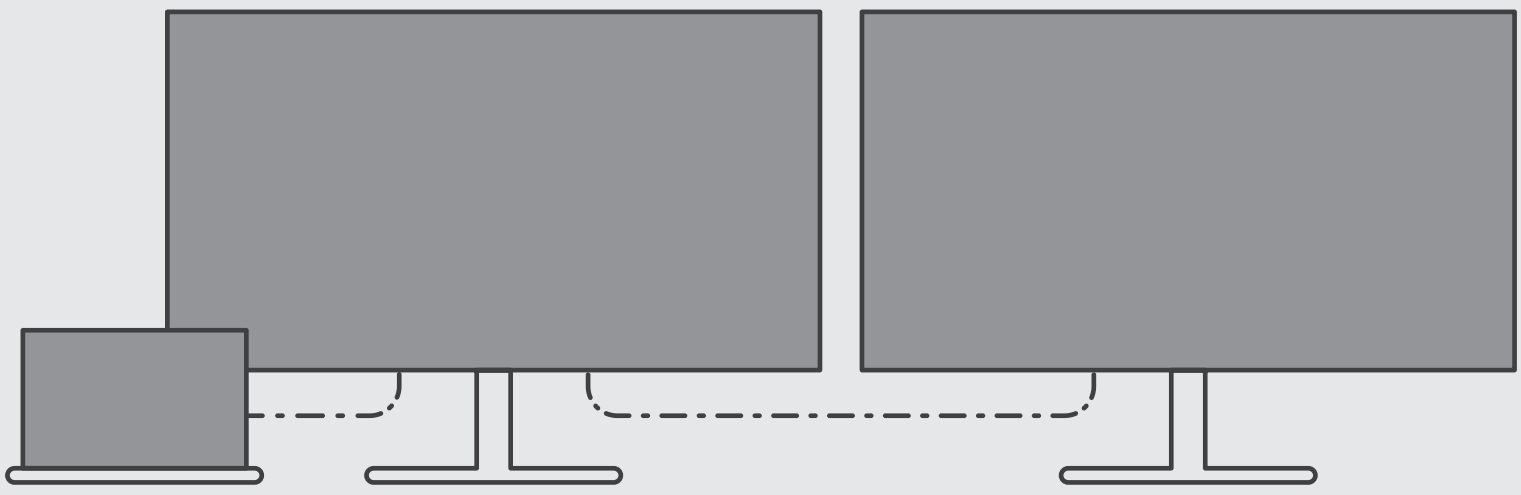

Daisy Chain

Dell.com/support/P3225DE