Vnější rozměry P3425WE
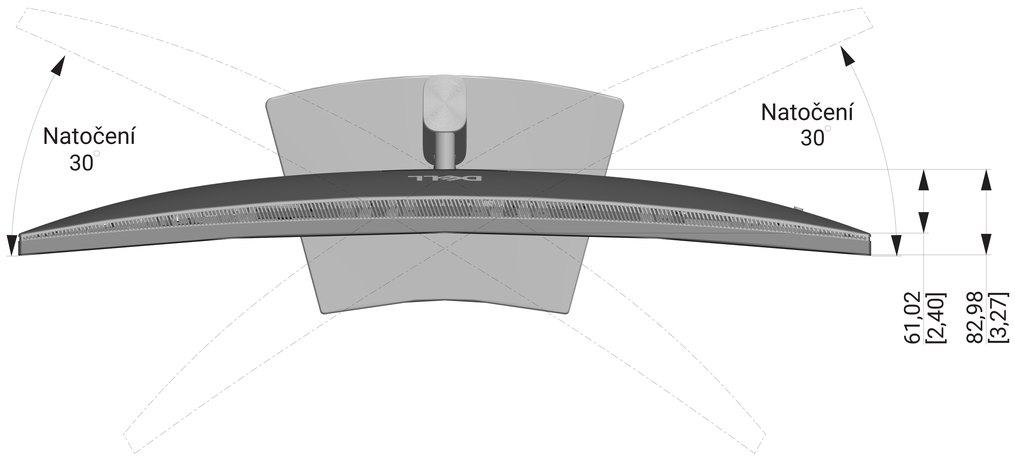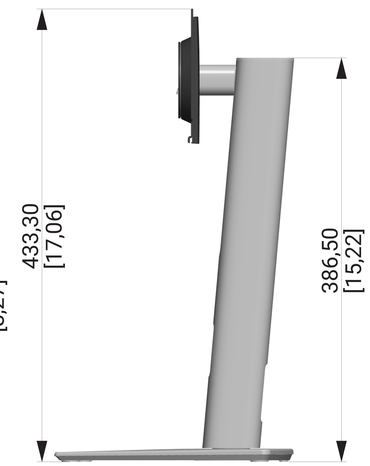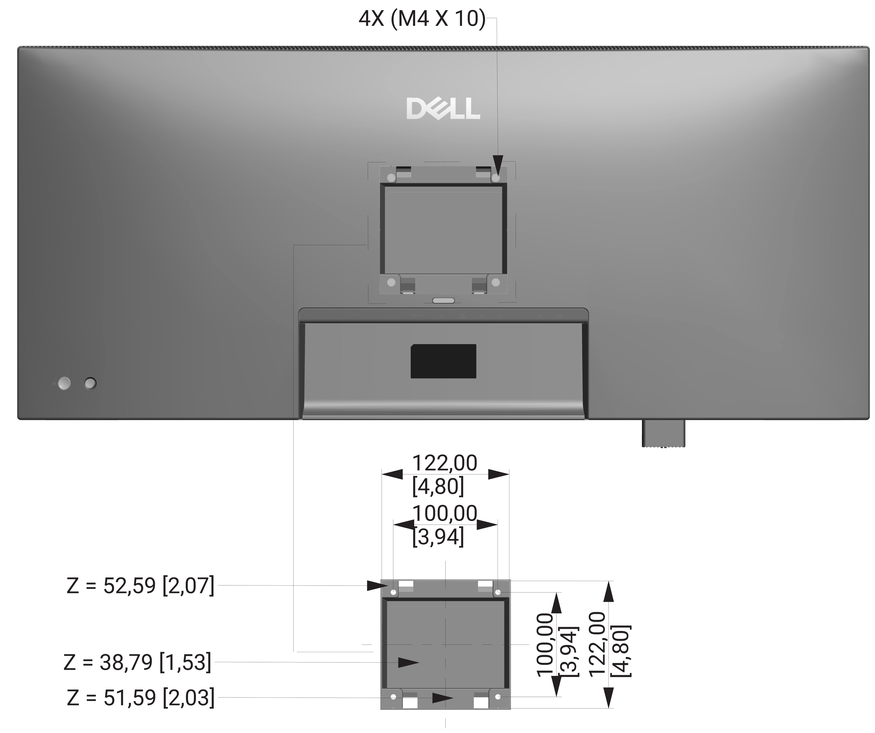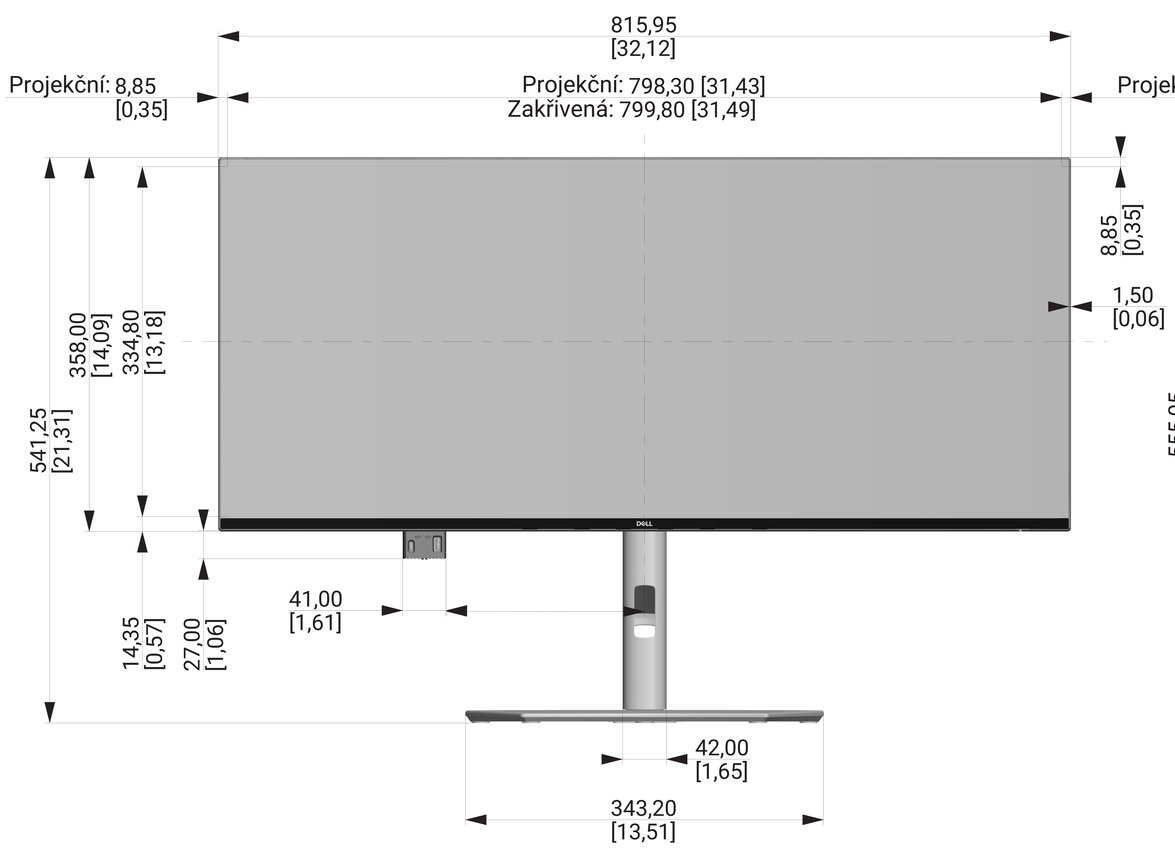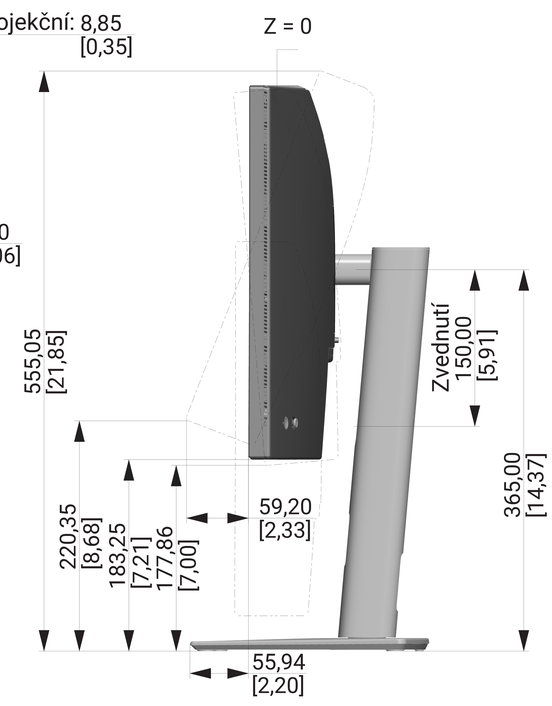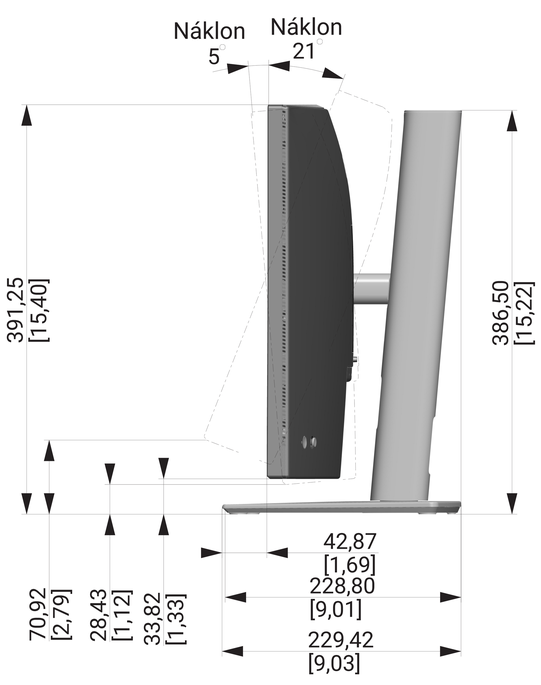
Jednotka : mm [in]
Rozměry : Nominální
Výkres : Není v měřítku