Dimensions externes du P3425WE
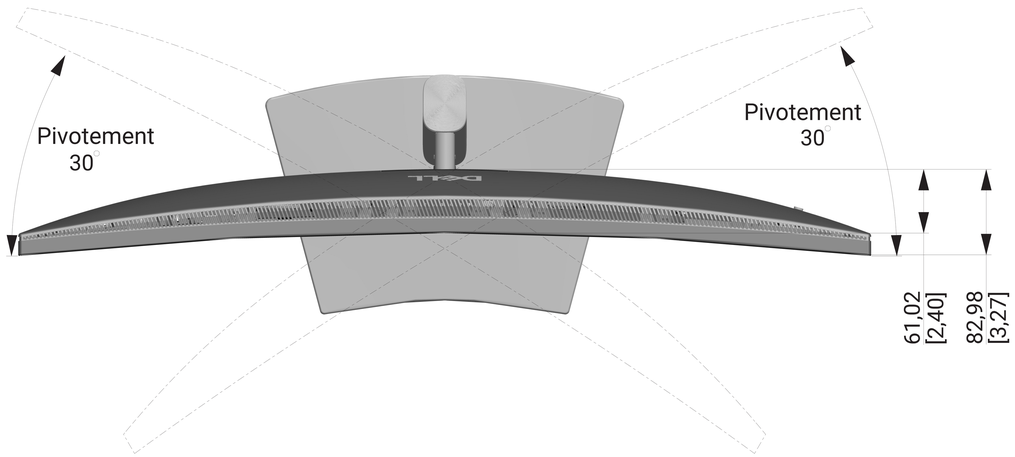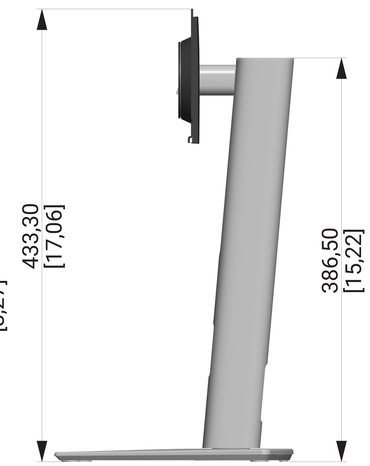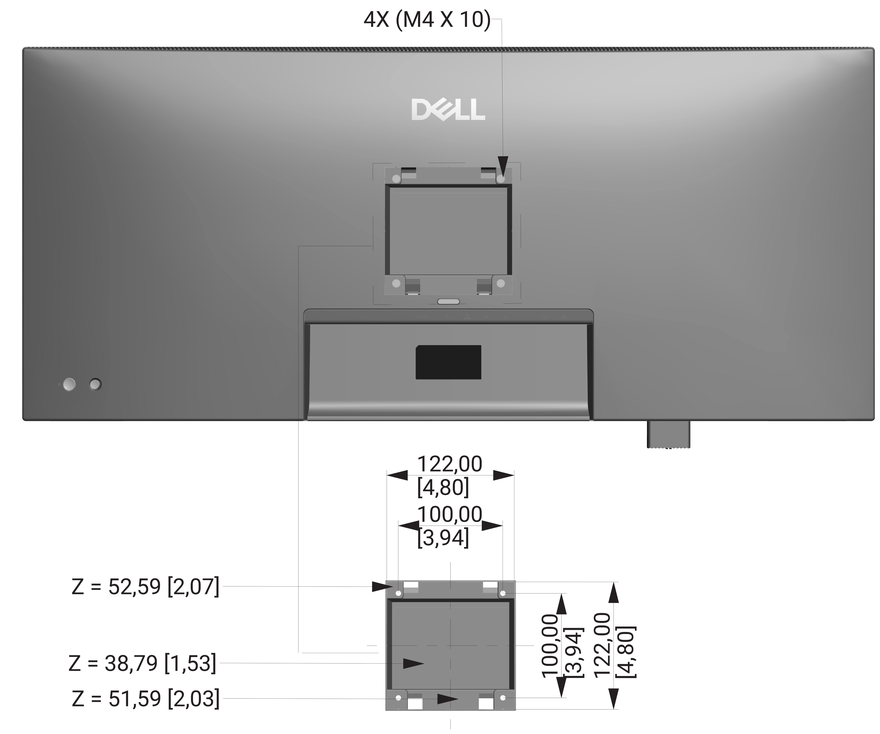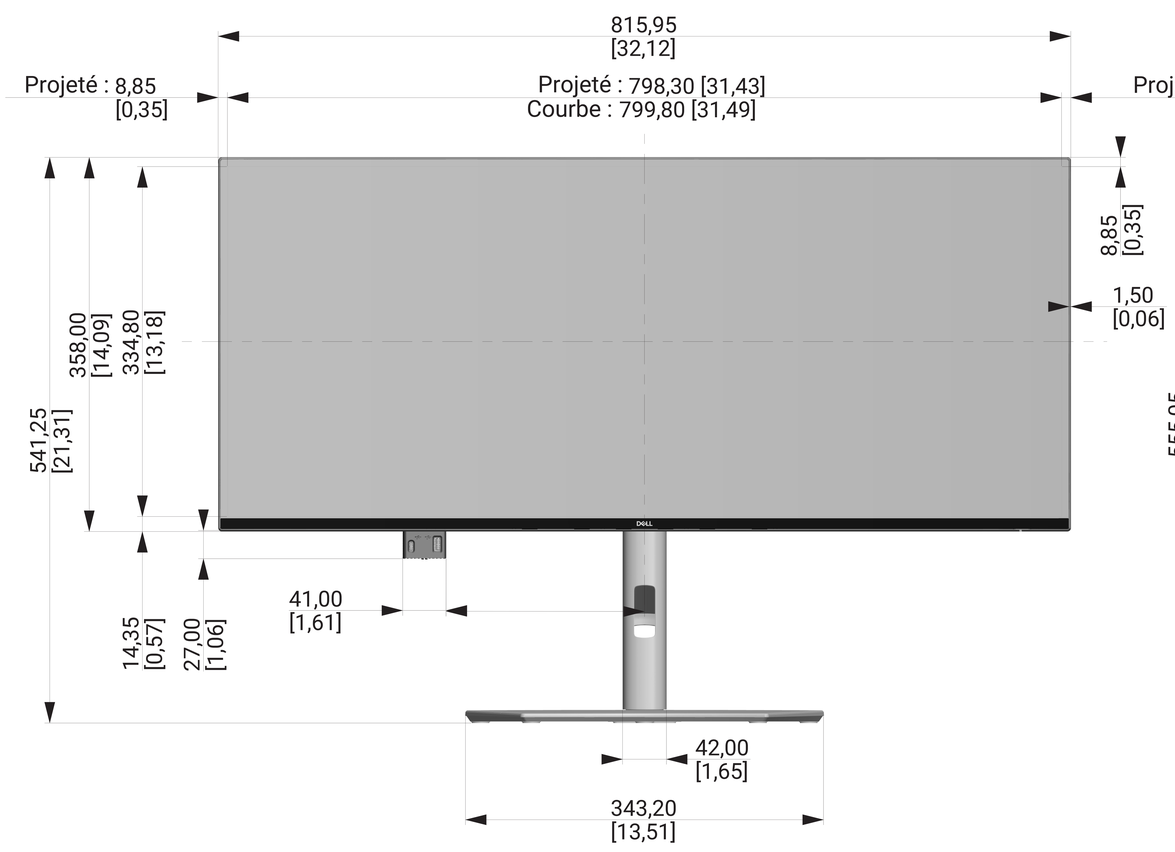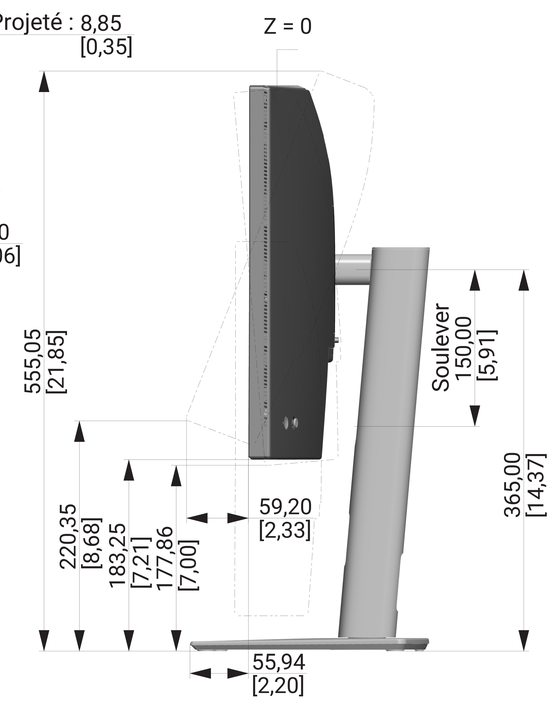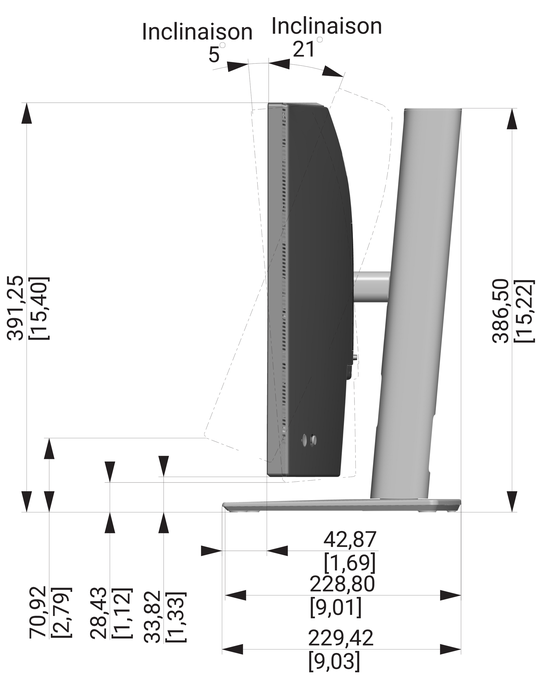
Unité : mm [pouces]
Dimension : Nominal
Dessin : Pas à l'échelle