Dimensão do Contorno P3425WE
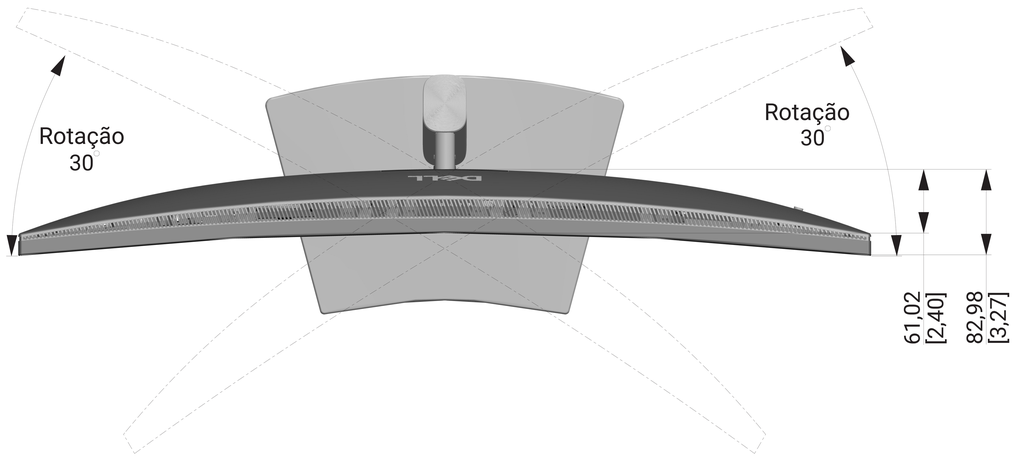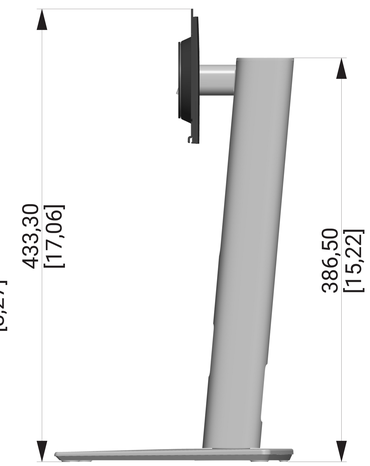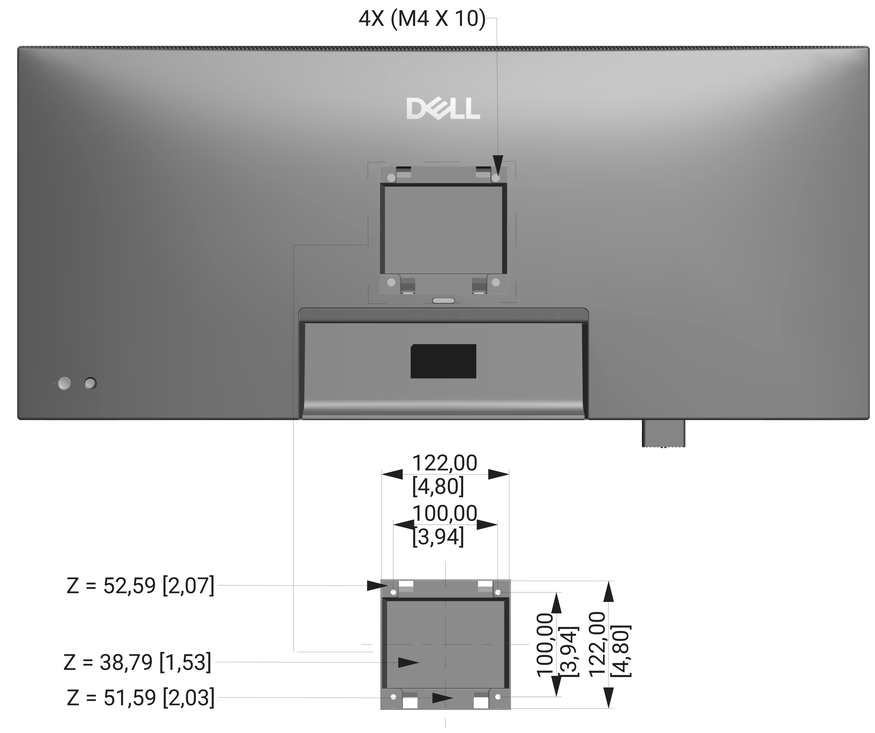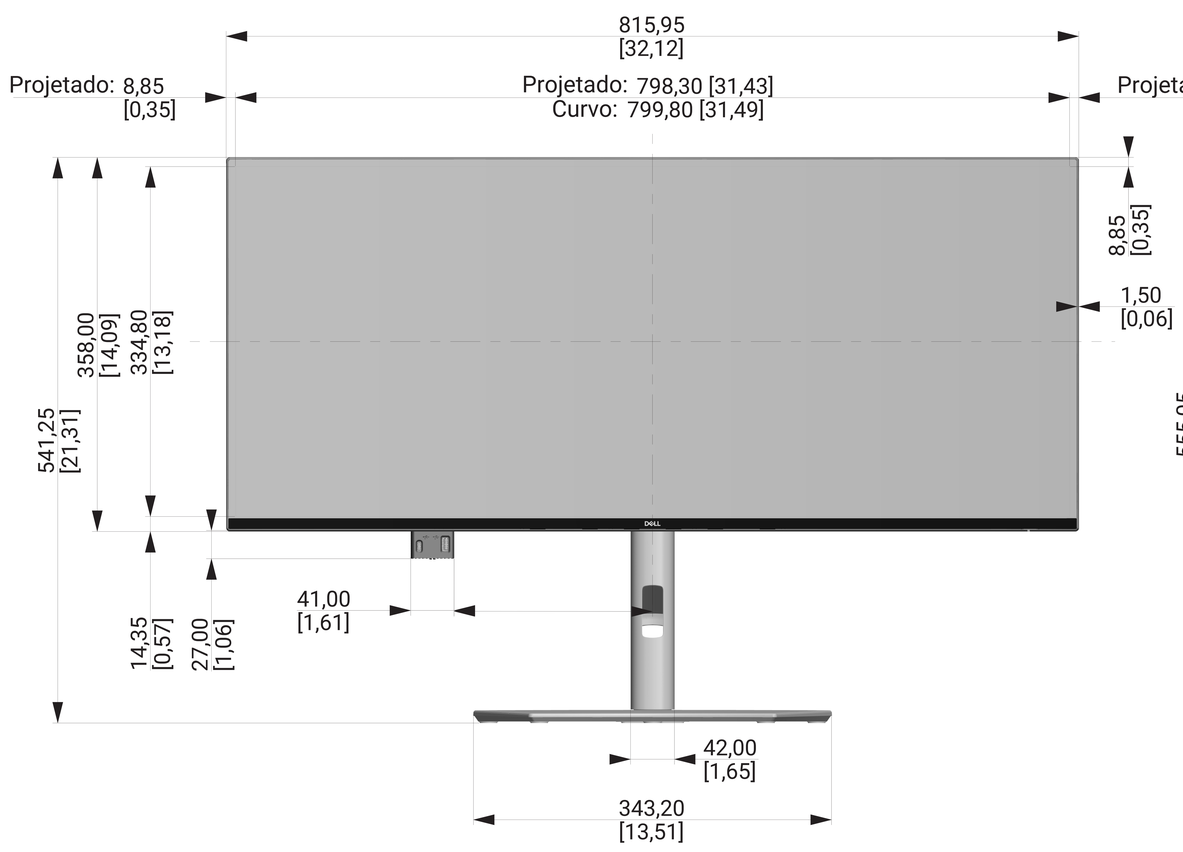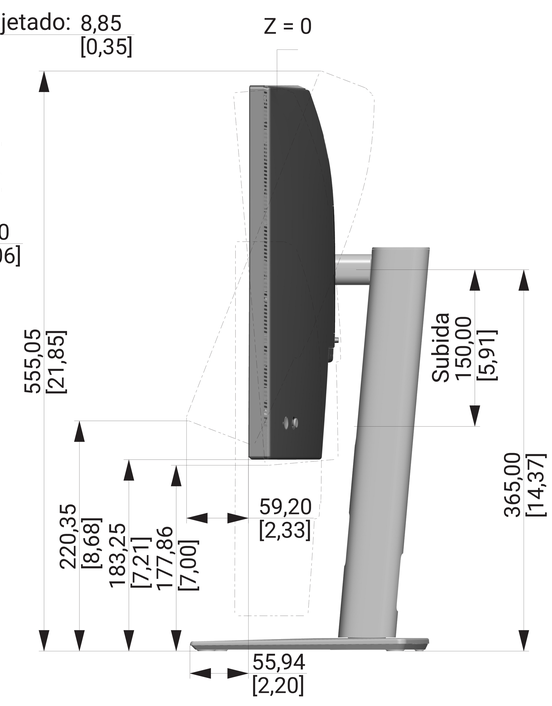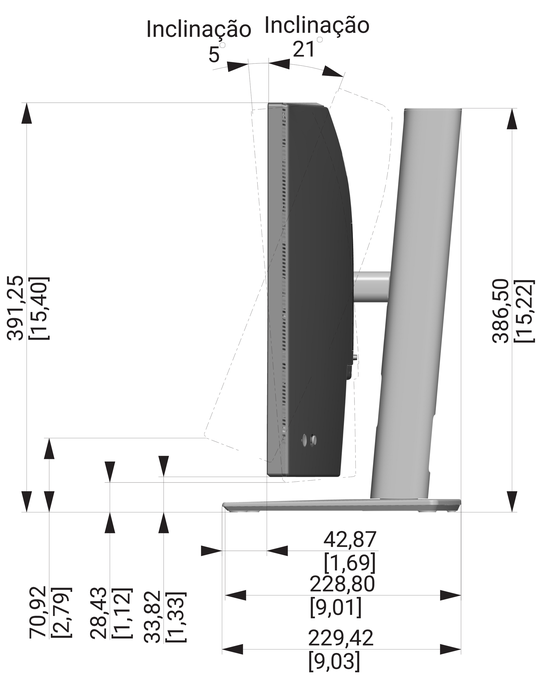
Unidade : mm [polegada]
Dimensão : Nominal
Desenho : Não está à escala