ממד מפרט P3425WE
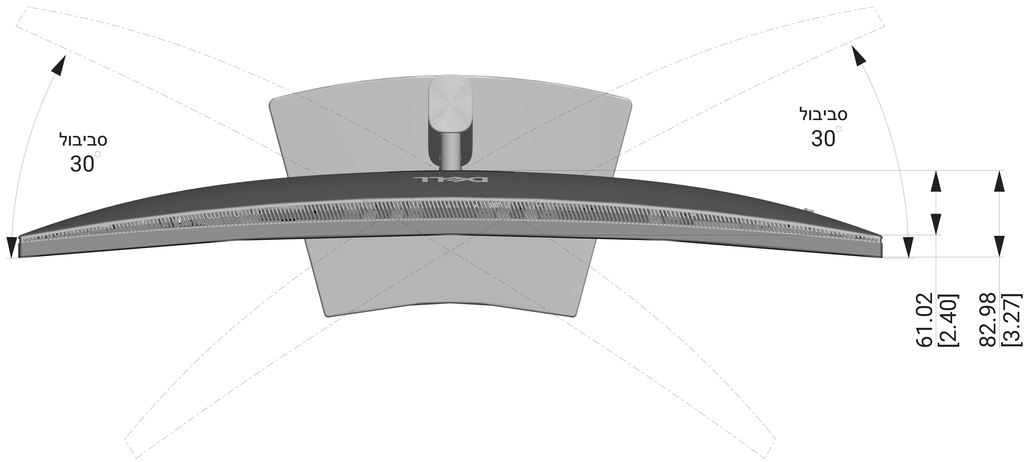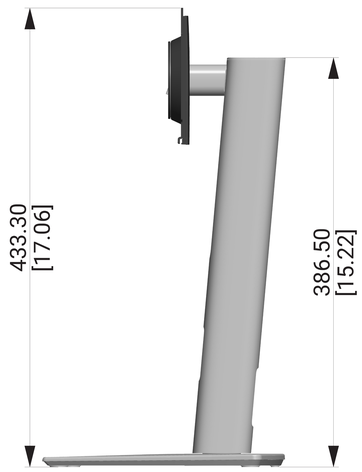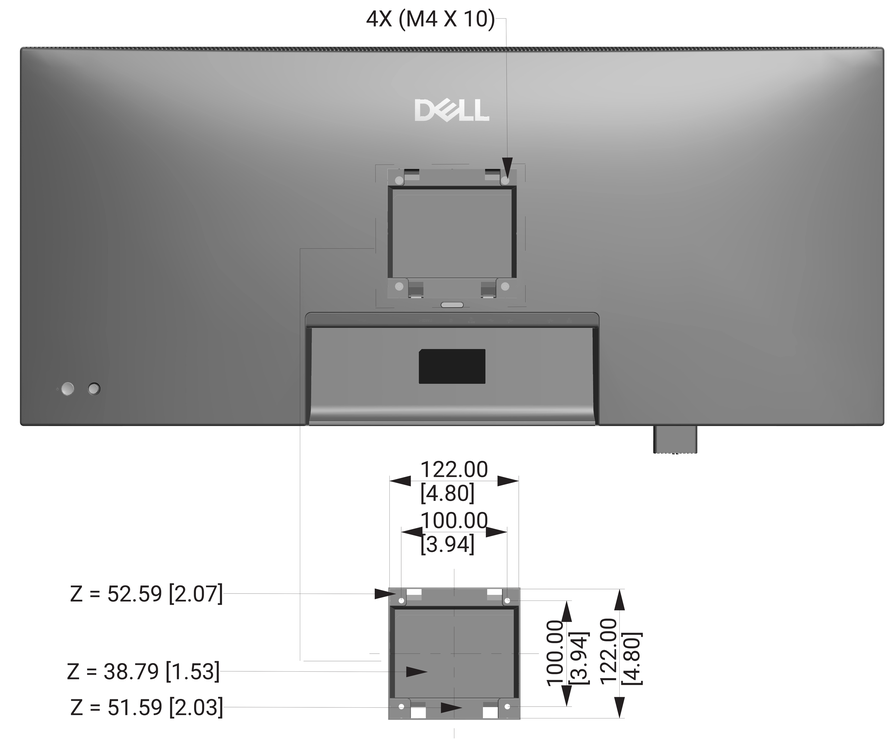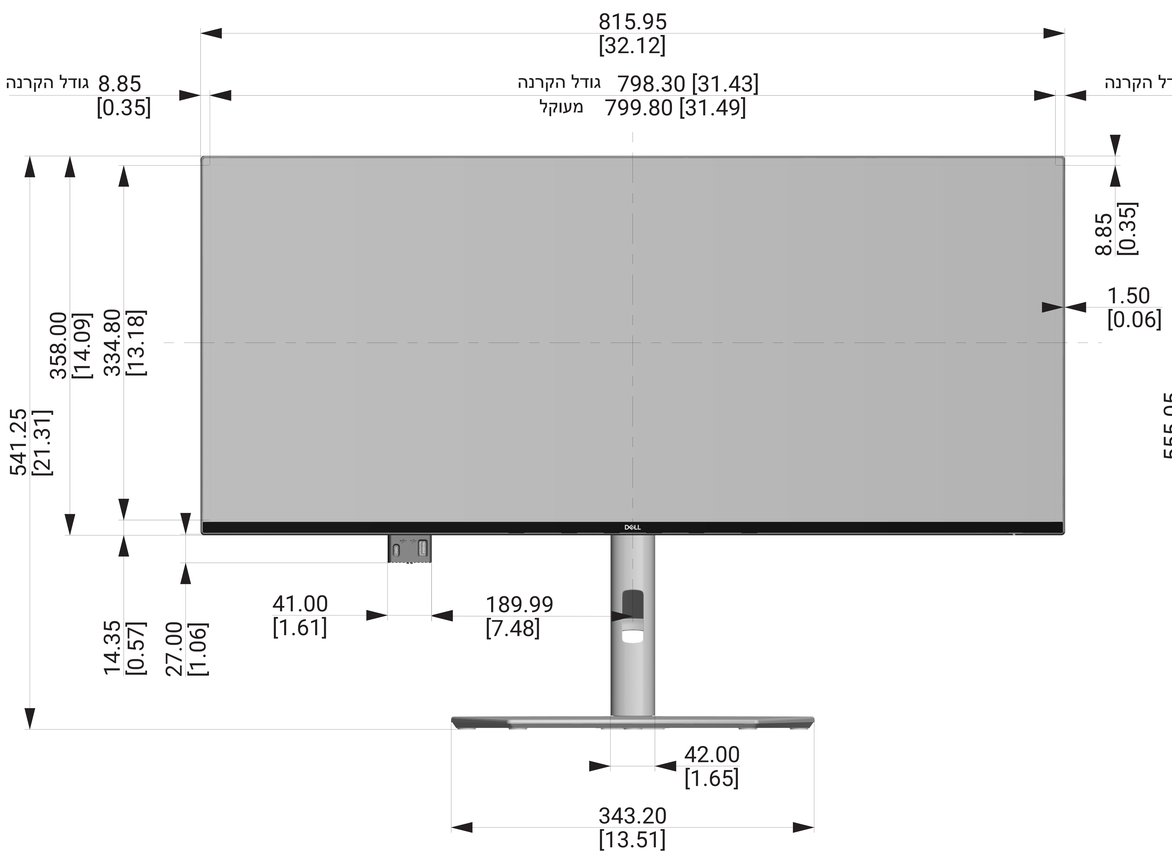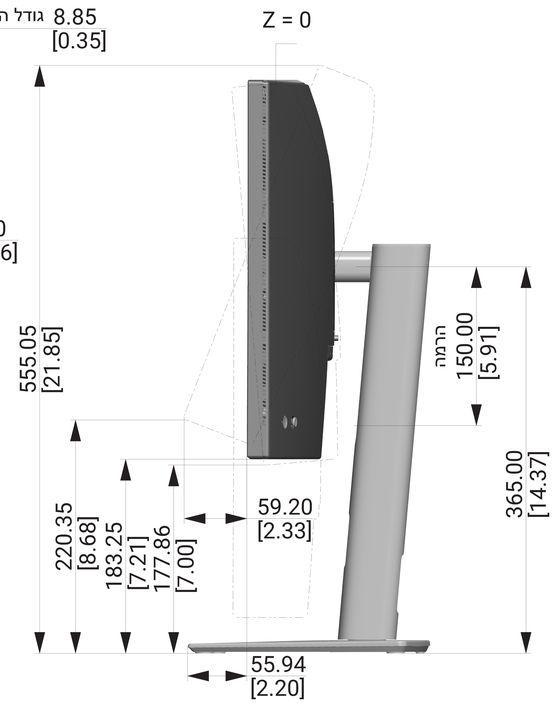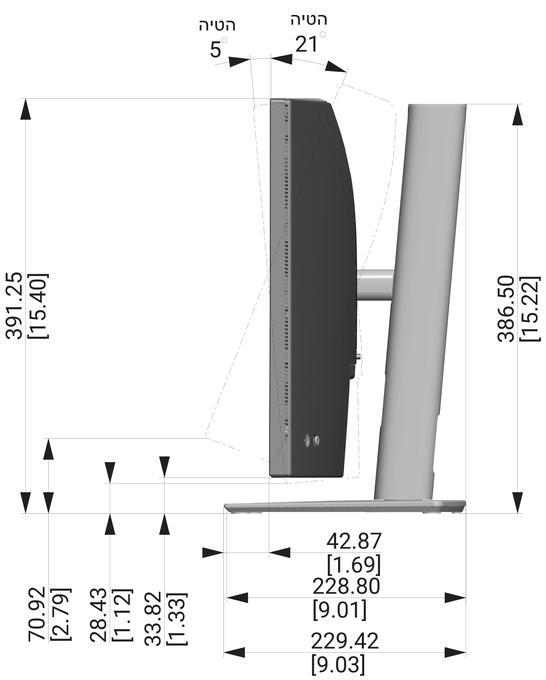
יחידה : מ"מ [אינץ']
ממד : נומינלי
שרטוט : לא לפי קנה המידה