Dimensiones externas del P3425WE
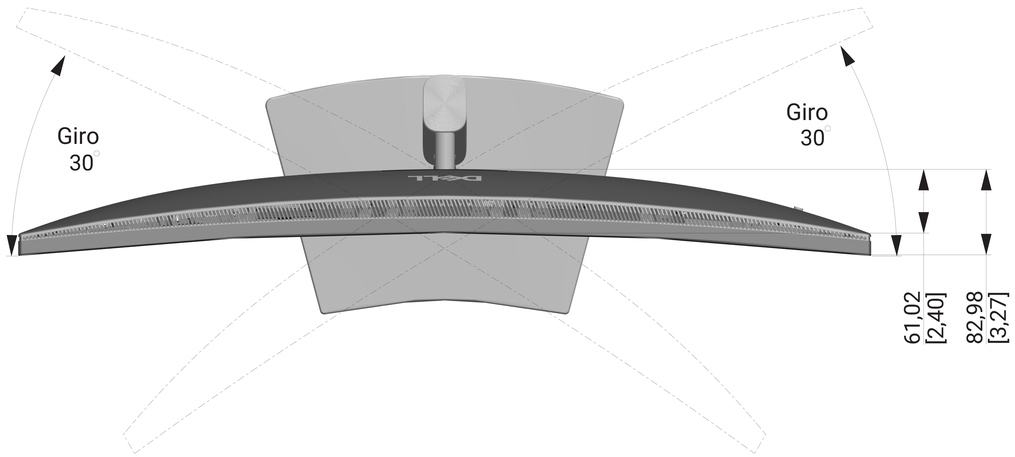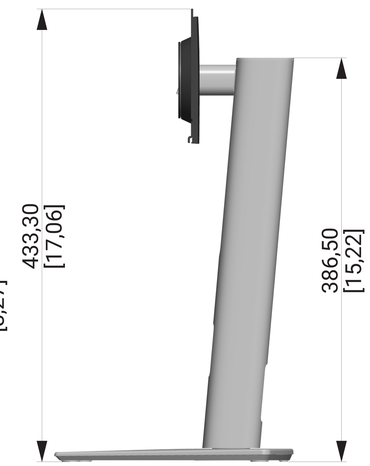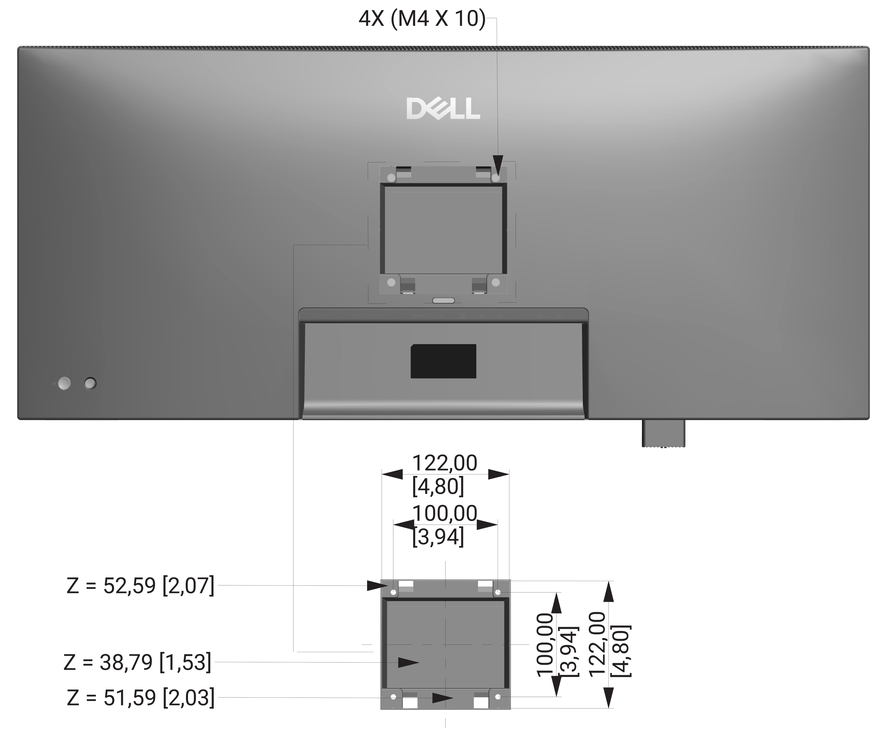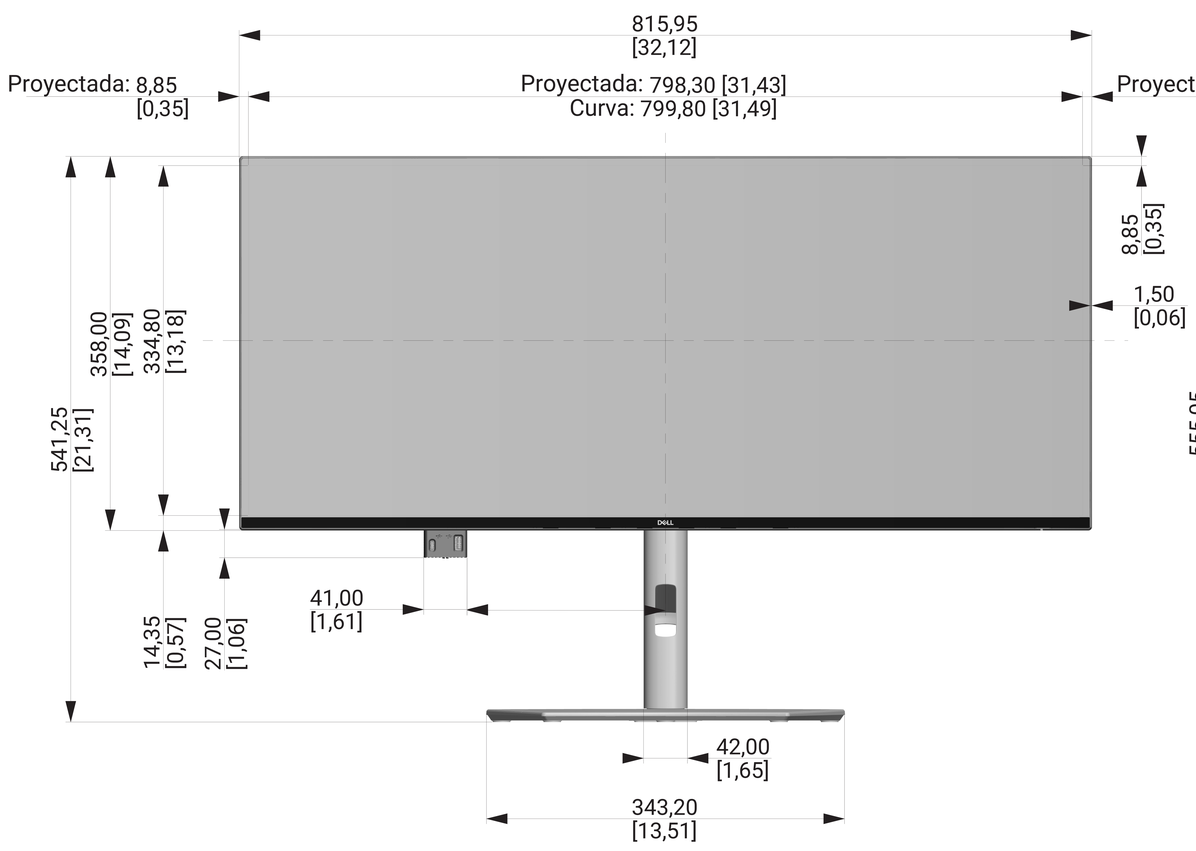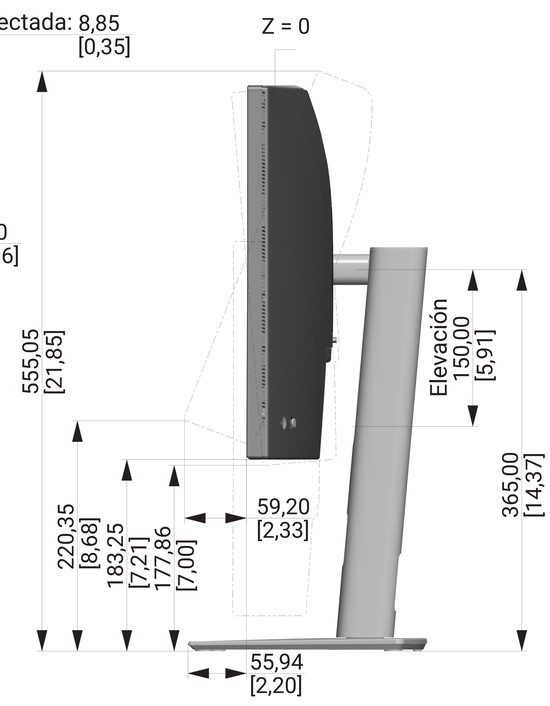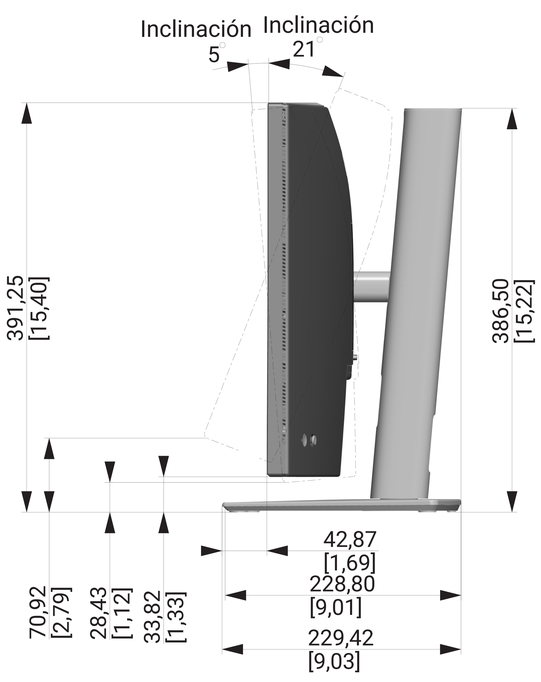
Unidad : mm [pulgadas]
Dimensiones : Nominal
Dibujo : No a escala