Electrolux

Placa vitrocerámica Serie 300 Radiant de 4 zonas y 60 cm

EHF6241FOK

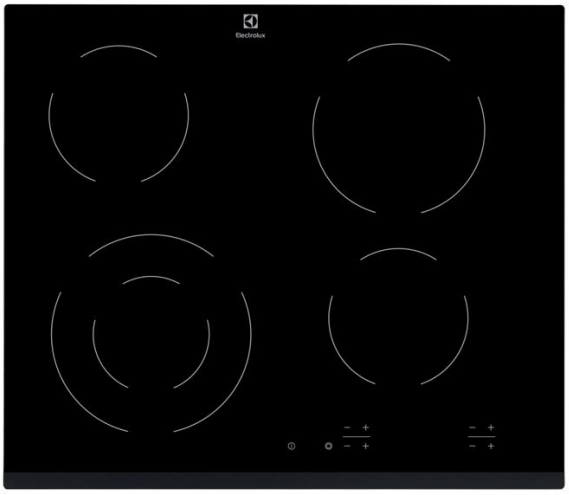



Mandos sencillos y compactos para tener más espacio para cocinar
Estos mandos táctiles con información acústica son lo más compactos posible si mermar la legibilidad, lo que le ofrece más espacio para cocinar.

Placa Vitrocerámica 4 zonas, Biselada, Controles táctiles independientes, Display, Indicadores residuales de calor, Zona Doble, Easy fix

Ventajas y características



Panel de control integrado, un diseño más intuitivo
Los mandos de esta placa de vitrocerámica se han diseñado para ser intuitivamente accesibles.

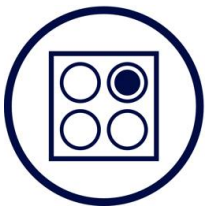

Siempre sabrás qué zona sigue caliente
Gracias a los indicadores de calor residual que muestran inteligentemente dónde reside el calor, esta vitrocerámica le permite saber exactamente qué zonas siguen calientes.



Seguridad para proteger a los más pequeños
Esta vitrocerámica tiene un inteligente mecanismo de seguridad que impide que los niños la enciendan de forma accidental. En marcha con un solo toque.



Fácil de limpiar
La superficie vitrocerámica de esta placa es muy fácil de limpiar. Basta con pasarle un paño para dejarla impecable.

Independiente y fácil de instalar
Puesto que esta vitrocerámica es independiente, tendrá más flexibilidad para colocarla donde desee. Elija la ubicación que se adapte a su estilo de cocinar.

- Biselada
- Mandos digitales
- Posición de los controles: Frontal derecho
- Controles iluminados
- Zona frontal izquierda:zona de cocción de doble anillo, Hilight, 750-2200W/120-210mm
- Zona trasera izquierda:Luz alta,1200 W / 145 mm
- Zona frontal medio:No,
- Zona media trasera:No,
- Zona frontal derecha: Luz alta,1200 W / 145 mm
- Zona posterior derecha: Luz alta,1800 W / 180 mm
- Sistema seguridad niños.
- Bloqueo de seguridad
- Señal acústica
- Indicadores de calor residual
- Fácil instalación gracias al sistema sin herramientas
- Color principal: Negro

Placa vitrocerámica Serie 300 Radiant de 4 zonas y 60 cm

EHF6241FOK

Especificaciones de producto

Tipo	vitrocerámica
Tamaño (cm)	60
Panel de control	Táctil independiente
Estética	Biselada
Potencia total (W)	6400
Dimensiones	590x520
Zona cocción frontal izdo.	750-2200W/120-210mm
Zona cocción frontal dcho.	1200 W / 145 mm
Zona cocción posterior dcho.	1800 W / 180 mm
Zona cocción posterior izdo.	1200 W / 145 mm
Funciones de control	Avisador acústico, Bloqueo de seguridad, Indicador de calor residual
Color	Negro
Ancho hueco (mm)	560
Fondo hueco (mm)	490
Frecuencia (Hz)	50-60
Longitud del cable (m)	1.5
Tipo de enchufe	No incluye enchufe
Gas butano/propano	Solo funciona con gas natural
Consumo de energía Modo Apagado (W)	0.3
PNC	949 492 104
EAN	7332543484133
Código de producto	All Open
Altura del embalaje	125
Profundidad del embalaje	600

Anchura del embalaje	678
Peso bruto	8.5

PSGBHO230DE0000H

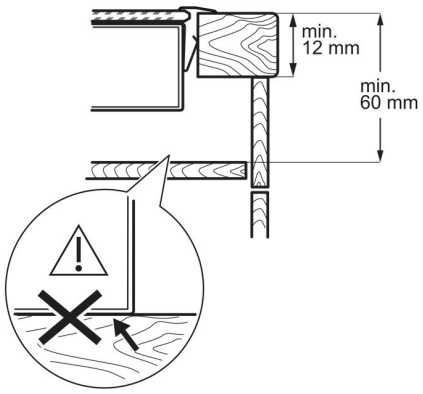

PSGBHO170DE0000G

