Horno compacto Serie 7000 MealAssist con Display CookSmart Touch 4,3 '', con WiFi

TM7NK721B



Un microondas multifunción que lo hace todo
Losl microondas de la Serie 7000 MealAssist te dan la opción de recalentar, cocinar, descongelar y preparar tus recetas al grill. Y la pantalla CookSmart Touch te orienta en tus platos diarios para obtener unos resultados perfectos.

Microondas compacto Serie 7000 MealAssist con Display CookSmart Touch 4,3 " con WiFi, función Microondas de 1700 W y Grill de 1200 W, 7 funciones con 18 programas automáticos, parrilla grill, cristal negro con perfil Inox Infinity y tirador negro anodizado

Ventajas y características

Microondas: recalienta, cocina y descongela tus platos con rapidez
La función microondas te permite la opción de recalentar, cocer y descongelar tus platos con rapidez y eficacia.



CookSmart Touch: todas las funciones del horno al alcance de tu mano
La pantalla táctil CookSmart facilita el control del horno y ayuda a mejorar los resultados de cocción. Permite ahorrar energía gracias al precalentamiento inteligente y a que aprovecha el calor residual;* las actualizaciones inalámbricas te permiten añadir nuevas funciones con

* Ahorro energético en comparación con los hornos anteriores que no disponían de CookSmart Touch.
** Las actualizaciones inalámbricas requieren la aplicación AEG, una cuenta, el registro del horno y conexión wifi.



Cocción Asistida, ayuda extra al cocinar.
Con su pantalla de gran tamaño, la función de Cocción Asistida te da acceso intuitivo a una amplia gama de platos donde el horno ajusta automáticamente las funciones de cocción dependiendo de cada caso. El tiempo y la temperatura pueden ser controlados completamente por ti.

Función grill. Para dorar y tostar mucho más rápido
Perfecta para tostadas o platos crujientes, la función grill es más rápida que un grill tradicional para dorar.



Puerta de fácil apertura y cierre. Siempre fácil y silenciosa
El sistema de puerta de fácil apertura y cierre asegura una apertura suave y silenciosa, con un toque sencillo para un efecto de calidad.

- Horno compacto
- Horno microondas
- Potencia microondas: 1000 W
- Funciones de cocción del horno: Descongelar, Grill, Grill + Microondas, Derretir, Microondas, Recalentar, Asar, Calor superior
- Función Booster
- Propuesta automática temperatura
- Memoria de programas
- Regulación electrónica temperatura
- Seguridad niños
- Indicadores de calor residual
- Touch Control
- Display LCD Multifunción

Horno compacto Serie 7000 MealAssist con Display CookSmart Touch 4,3 '', con WiFi

TM7NK721B

Especificaciones de producto

Color	Negro
Medidas hueco (mm)	450x560x550
Funciones de cocción	Descongelar, Grill, Grill + Microondas, Derretir, Microondas, Recalentar, Asar, Calor superior
Conectividad	Sí
Potencia total (W)	2100
Familia	Multifunción
Panel	Display CookSmart Touch 4,3 '', con WiFi
Capacidad útil (L)	44
Limpieza	Esmalte de fácil limpieza
Medidas (mm)	455x595x567
Mandos	Táctiles
Máx. Potencia grill (W)	1200
Potencia máxima (W)	2650
Iluminación	1, Cenital halógena
Potencia (lámpara)	40
Fuente de energía	Eléctrico
Tipo de producto	Horno multifunción
Nivel de ruido dB(A)	52
Peso bruto	31
Peso neto con todos los accesorios: (kg)	29.3
Bandejas	1 plato giratorio pequeño

Carriles	No lleva
Longitud del cable (m)	1.5
Tipo de enchufe	Schuko
Accesorios incluidos	Kit de cocción al grill, Kit de regulación en altura, Plato giratorio pequeño
Material de la cavidad	Esmalte gris
Nº de cavidades	1
Código de producto	944 005 065
Código EAN	7333394065960
Fusible requerido (A)	16
Serie	7000
Familia	MealAssist
Modelo	TM7NK721B
Tipo de producto	Horno compacto de encastre
Display	CookSmart Touch
Sonda Térmica	No
Número de cavidades	1
Alto (mm)	455
Ancho (mm)	595
Número de cristales en la puerta	3
Fondo (mm)	567
Alto hueco (mm)	450
Ancho hueco (mm)	560
Fondo hueco (mm)	550

PSGBOV230DE00001

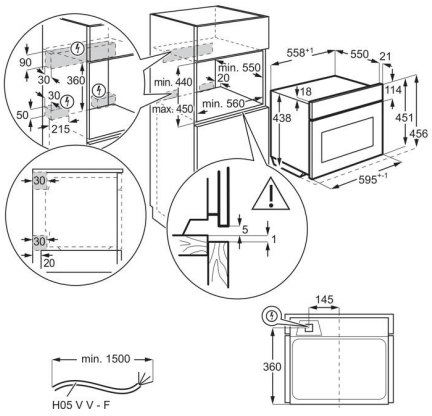

PSGBOV230DE00002

