Horno compacto Serie 5000 Microondas con Display LED Explore

TM5NK401B



Microondas y grill todo en uno
Una combinación de microondas y grill que te permite recalentar, cocer, descongelar y gratinar tus platos con un resultado más veloz y uniforme.

Microondas compacto de la Serie 5000 Microondas con Display LED Explore WiFi de 44 litros y 45 cm de alto, microondas de 1700 W y grill de 1200 W, 9 funciones, mandos escamoteables, parilla grill, puerta de 4 cristales, cristal negro con perfil Inox Infinity y tirador negro anodizado

Ventajas y características



Microondas y Aire Caliente, para una cocción mejor y más rápida.
El Microondas con función de cocción por aire caliente proporciona funciones duales: microondas y cocción por convección, que combina la circulación de aire caliente y la avanzada tecnología de microondas con plato giratorio para que tu comida se cocine más rápido y de manera más



CookSmart Touch: todas las funciones del horno al alcance de tu mano
La pantalla táctil CookSmart facilita el control del horno y ayuda a mejorar los resultados de cocción. Permite ahorrar energía gracias al precalentamiento inteligente y a que aprovecha el calor residual;* las actualizaciones inalámbricas te permiten añadir nuevas funciones con

* Ahorro energético en comparación con los hornos anteriores que no disponían de CookSmart Touch.
** Las actualizaciones inalámbricas requieren la aplicación AEG, una cuenta, el registro del horno y conexión wifi.



Cocción Asistida, ayuda extra al cocinar.
Con su pantalla de gran tamaño, la función de Cocción Asistida te da acceso intuitivo a una amplia gama de platos donde el horno ajusta automáticamente las funciones de cocción dependiendo de cada caso. El tiempo y la temperatura pueden ser controlados completamente por ti.

Función grill. Para dorar y tostar mucho más rápido
Perfecta para tostadas o platos crujientes, la función grill es más rápida que un grill tradicional para dorar.



Puerta de fácil apertura y cierre. Siempre fácil y silenciosa
El sistema de puerta de fácil apertura y cierre asegura una apertura suave y silenciosa, con un toque sencillo para un efecto de calidad.

- Horno compacto
- Horno microondas
- Potencia microondas: 1000 W
- Funciones de cocción del horno: Descongelar, Grill, Grill + Microondas, Microondas y Grill Iinferior, Líquidos, Derretir, Microondas, Palomitas, Recalentar
- Función Booster
- Propuesta automática temperatura
- Regulación electrónica temperatura
- Sistema seguridad de desconexión automática
- Indicadores de calor residual
- Mandos escamoteables
- Funciones electrónicas: Bloqueo de funciones activas, Calentamiento rápido seleccionable, Teclas sonoras & avisador de alarma/error, tonos de activación y desactivación, Sugerencia de la potencia recomendada para el microondas, Avisador de minutos, 12 programas «Assist» paso a paso predefinidos , Avisador Acústico, Control vía App, Desconexión de seguridad automática del horno, Ajuste del volúmen del avisador, Hora del día, Interruptor de encendido de luz, Indicador de temperatura real en ºC, Indicador de calor residual en ºC, Información de servicio, Sugerencia de temperatura, Tiempo y fin de cocción, Cronómetro, Inicio diferido, Regulación electrónica de la temperatura, Tiempo de cocción, Interruptor de puerta electrónica, Bloqueo de seguridad (modo desconexión), Conectividad, Modo DEMO codificado, Intensidad lumínica regulable (Estado ON)
- Iluminación interior halógena

Horno compacto Serie 5000 Microondas con Display LED Explore

TM5NK401B

Especificaciones de producto

Color	Negro
Medidas hueco (mm)	450x560x550
Funciones de cocción	Descongelar, Grill, Grill + Microondas, Microondas y Grill Iinferior, Líquidos, Derretir, Microondas, Palomitas, Recalentar
Conectividad	Sí
Potencia total (W)	2100
Familia	Multifunción
Panel	Display LED Explore
Capacidad útil (L)	44
Limpieza	Esmalte de fácil limpieza
Medidas (mm)	455x595x567
Mandos	Escamoteables planos
Máx. Potencia grill (W)	1200
Potencia máxima (W)	2100
Temperaturas	30°C - 230°C
Iluminación	1, Cenital halógena
Potencia (lámpara)	25
Fuente de energía	Eléctrico
Tipo de producto	Horno multifunción
Peso bruto	41.2
Peso neto con todos los accesorios: (kg)	32
Bandejas	1 plato giratorio pequeño
Carriles	No lleva
Longitud del cable (m)	1.5
Tipo de enchufe	Schuko
Accesorios incluidos	Kit de cocción al grill, Plato giratorio pequeño, Tornillos de madera
Material de la cavidad	Esmalte gris
Nº de cavidades	1
Código de producto	944 005 052
Código EAN	7333394032818
Fusible requerido (A)	16
Serie	5000
Familia	Microondas
Modelo	TM5NK401B
Tipo de producto	Horno compacto de encastre
Display	EXPlore
Sonda Térmica	No
Número de cavidades	1
Alto (mm)	455
Ancho (mm)	595
Número de cristales en la puerta	3
Fondo (mm)	567
Alto hueco (mm)	450
Ancho hueco (mm)	560
Fondo hueco (mm)	550
Frecuencia (Hz)	50

PSGBOV230DE00001

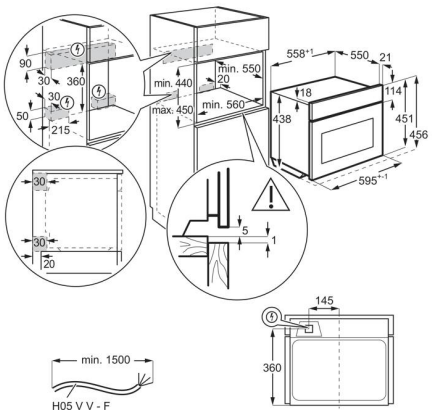

PSGBOV230DE00002

