WOI4S8PM0SBA

12NC: 859991689200

Kod EAN: 8003437837197

Whirlpool
SENSING THE DIFFERENCE

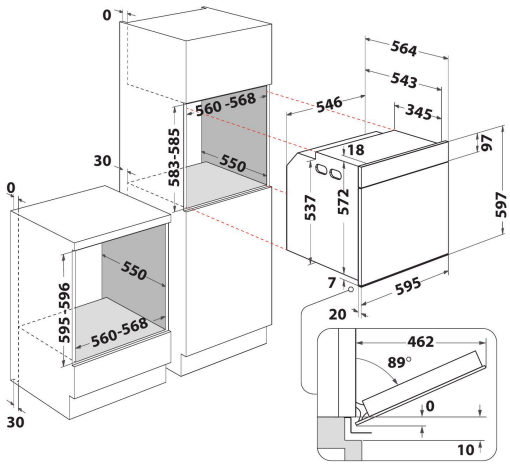

- Technologia 6th Sense
- Klasa energetyczna A+
- Wnęka 73 L
- Cook4
- Ready2Cook
- Wentylator termoobiegu
- Grill
- Emaliowane wnętrze łatwe do czyszczenia
- Funkcja turbo grill
- Funkcja przyrządzania wypieków
- Delikatne zamykanie drzwiczek
- Wyrastanie
- Funkcje specjalne
- Szybkie wstępne ogrzewanie
- Gotowanie konwencjonalne
- Zimne drzwi: 4 półki szklane
- Blokada przed przypadkowym uruchomieniem

Piekarnik elektryczny do zabudowy Whirlpool: kolor czarny - WOI4S8PM0SBA

Cechy piekarnika do zabudowy Whirlpool: zaawansowana technologia elektryczna umożliwia oszczędne gotowanie potraw. Lampa halogenowa zwiększa wydajność energetyczną. Wyjątkowa technologia 6-ty Zmysł umożliwia wybór spośród różnorodnych zaprogramowanych wcześniej ustawień, dzięki którym piekarnik automatycznie dopasuje ustawienia gotowania, temperatury i czasu, zapewniając doskonałe rezultaty. Delikatne zamykanie drzwiczek piekarnika ułatwiające korzystanie. Funkcja Ready2Cook wykorzystuje potężny system konwekcyjny w celu szybkiego osiągnięcia odpowiedniej temperatury, całkowicie eliminując konieczność wcześniejszego nagrzewania.

Technologia 6-ty Zmysł
Gotowe przepisy. Wybierz jeden z 30 gotowych przepisów, a piekarnik automatycznie dobierze ustawienia czasu i temperatury gotowania. Dodatkowo twoje dania będą cały czas kontrolowane, tak by się idealnie ugotowały.

Ready2Cook
Bez wcześniejszego rozgrzewania. Funkcja Ready2Cook dzięki systemowi ogrzewania konwekcyjnego pozwala szybko osiągnąć właściwą temperaturę i całkowicie eliminuje konieczność wcześniejszego nagrzewania piekarnika.

Multifunkcja 8
Wiele metod gotowania. Opcja Multifunkcja 8 to uniwersalne funkcje gotowania zapewniające doskonałe rezultaty, bez względu na przepis.

Steam+
Zdrowe gotowanie stało się proste: uzyskaj smaczniejsze, bardziej chrupiące i soczyste rezultaty dzięki parze. Idealne do różnego rodzaju potraw, od chleba po ryby.

FlexiClean
Dwie opcje czyszczenia w tym samym piekarniku, co pozwala na łatwe czyszczenie bez względu na okazję.

SoftClosing
Miękkie domykanie drzwi. Dzięki zawiasom z wolnym domykaniem, drzwi piekarnika zamykają się bez wysiłku, cichym i delikatnym ruchem.

Technologia pirolityczna
Proste czyszczenie za dotknięciem jednego przycisku. Technologia pirolityczna polega na spaleniu na popiół w cyklu o wysokiej temperaturze resztek jedzenia, które następnie z łatwością usuwa się gąbką. Dzięki szklanym panelom w drzwiczkach piekarnika odbijającym ciepło temperatura na zewnątrz dla większego bezpieczeństwa pozostaje niska.

WOI4S8PM0SBA

12NC: 859991689200

Kod EAN: 8003437837197

Whirlpool
SENSING THE DIFFERENCE

DANE OGÓLNE

Grupa produktowa	Piekarnik
Nazwa serii	WOI4S8PM0SBA
Dominujący kolor produktu	Czarny
Typ budowy	Do zabudowy
Sterowanie	Elektroniczne
Elementy obsługi i sygnalizacji	-
Czy urządzenie posiada sterowanie do płyty?	Brak
Do jakiego typu płyt urządzenie ma sterowanie?	Nie dotyczy
Programy automatyczne	Tak
Natężenie	16
Napięcie	220-240
Częstotliwość	50
Długość przewodu zasilającego	Yes
Rodzaj wtyczki	Brak
Głębokość urządzenia przy drzwiach otwartych pod kątem 90°	-
Wysokość urządzenia	597
Szerokość urządzenia	595
Głębokość urządzenia	564
Minimalna wysokość niszy	583
Minimalna szerokość niszy	560
Głębokość niszy	550
Waga netto	37.6
Pojemność użytkowa	73
System czyszczenia	Pyroliza + Hydroliza
Drabinki boczne	1
Blachy do pieczenia	2

DANE TECHNCZNE

Timer	Tak
Kontrola czasu	Elektroniczne
Opcje ustawiania czasu	Start/stop
Zabezpieczenie	-
Oświetlenie wewnętrzne	Tak
Liczba lamp wewnętrznych	1
Umiejscowienie świateł wewnętrznych	Zamontowane z tyłu
Prowadnice piekarnika	Stelażowe
Sonda	Brak

EFEKTYWNOŚĆ
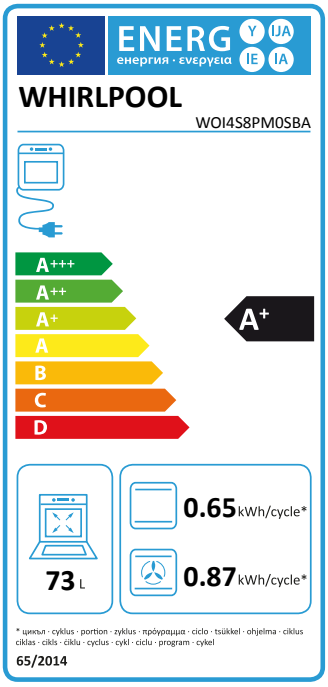
Rodzaj zasilania	Elektryczne
Rodzaj energii	Elektryczne
Klasa efektywności energetycznej - NOWA DYREKTYWA (2010/30/UE)	A+
Zużycie energii w cyklu w trybie tradycyjnym - NOWA DYREKTYWA (2010/30/WE)	0.65
Zużycie energii w cyklu w trybie z włączonym wentylatorem - NOWA DYREKTYWA (2010/30/WE)	0.87