WMD44MB

12NC: 859991682280

Kod EAN: 8003437397318

Whirlpool
SENSING THE DIFFERENCE

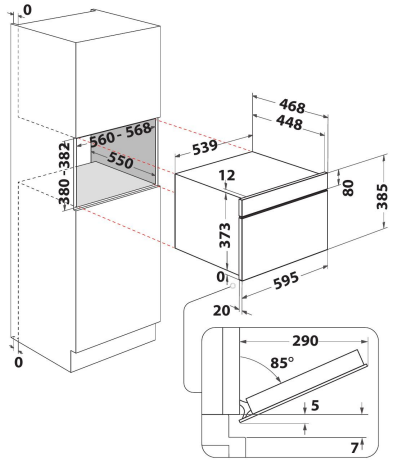

- Technologia 6th Sense
- Funkcja CRISP 6th Sense z talerzem Crisp
- Funkcja Crisp
- Wnęka 31 D
- Jet Menu CRISP
- Jet Start: szybkie podgrzewanie produktów
- Jet Defrost: szybkie odgrzewanie
- Kuchenka mikrofalowa 1000 W
- Wystający uchwyt
- Talerz obrotowy 32,5 cm
- Maksymalna średnica naczynia: 315 mm
- Wentylacja w przedniej części
- Otwarcie opuszczane
- Uchwyt i talerz Crisp
- Funkcja Crisp z talerzem Crisp
- Ulubione
- 3 metody gotowania: Mikrofale, grill, Crisp
- Ruszt do grilla
- Technologia łatwego utrzymywania w czystości
- Zintegrowany system czyszczenia
- Odgrzewanie

Kuchenka mikrofalowa do zabudowy Whirlpool: kolor czarny - WMD44MB

Cechy kuchenki mikrofalowej do zabudowy Whirlpool: kolor czarny. Wyjątkowa wielkość komory. Funkcja grillowania. Wyjątkowa technologia 6-ty Zmysł, która podczas gotowania automatycznie ustawia czas, temperaturę i zużycie energii. Funkcja Crisp umożliwia przygotowanie niezrównanie chrupiącej tarty, pizzy i ciast.

Grill

Szybkie grillowanie, jeszcze szybsze czyszczenie. Program Grill umożliwia przyrządzenie w mikrofalówce potraw, które będą równie smaczne jak z tradycyjnego piekarnika. Możliwość pochylenia grilla ułatwia czyszczenie.

JetDefrost

Szybkie rozmrażanie. Wyjątkowy system JetDefrost 3D służy do szybkiego i łatwego rozmrażania produktów w mikrofalówce.

Funkcja odgrzewanie

Szybsze podgrzewanie. Ciesz się odgrzanym posiłkiem w ciągu kilku minut dzięki funkcji podgrzewania.

Jet Start

Wyjątkowa prędkość podgrzewania. Funkcja JetStart przez 30 sekund nagrzewa wnętrze kuchenki mikrofalowej do maksimum, zapewniając idealną temperaturę do podgrzania potraw z dużą zawartością wody, takich jak zupy lub napoje.

Technologia 6-ty Zmysł

Gotowanie z poczuciem pewności. Dzięki technologii 6-ty Zmysł, mikrofalówka automatycznie dobiera czas, temperaturę i poziom zużycia energii do procesu gotowania.

Jet Menu

Gotowe ustawienia. W Jet Menu znajdziesz zaprogramowane ustawienia, które ułatwią szybkie odgrzanie mrożonych gotowych posiłków. Wystarczy wybrać rodzaj potrawy, wprowadzić wagę, a mikrofalówka zrobi za ciebie resztę.

Opiekanie na chrupko

Niezrównana chrupkość. Program Crisp mikrofalówki Whirlpool, do którego przeznaczony jest specjalny talerz, umożliwi przyrządzenie chrupkiej pizzy, ciasta lub quiche.

Pojemność 31 litrów

Więcej miejsca na Twoje kulinarne kreacje. Kuchenka mikrofalowa Whirlpool ma pojemność 31 litrów, dzięki czemu nigdy nie zabraknie Ci przestrzeni do wypróbowywania nowych przepisów.

WMD44MB

12NC: 859991682280

Kod EAN: 8003437397318

Whirlpool
SENSING THE DIFFERENCE

DANE OGÓLNE

Grupa produktowa	Kuchenka mikrofalowa
Nazwa serii	WMD44MB
Dominujący kolor produktu	Czarny
Piekarnik z funkcją mikrofal	Kuchnia mikrofalowa + grill
Typ budowy	Do zabudowy
Sterowanie	Elektroniczne
Elementy obsługi i sygnalizacji	LED
Dodatkowy sposób grzania - Grill	Tak
Crisp	Tak
Steam	Brak
Dodatkowy sposób grzania - Nawiew	Brak
Zegar	Tak
Programy automatyczne	Tak
Wysokość urządzenia	385
Szerokość urządzenia	595
Głębokość urządzenia	468
Minimalna wysokość niszy	380
Minimalna szerokość niszy	556
Głębokość niszy	550
Waga netto	27
Pojemność komory	31
Talerz obrotowy	Tak
Średnica talerza obrotowego	325
System czyszczenia	Hydroliza

DANE TECHNCZNE

Natężenie	10
Napięcie	220-240
Częstotliwość	50
Długość przewodu zasilającego	135
Rodzaj wtyczki	Schuko
Timer	Tak
Moc grilla	800
Typ grilla	Kwarcowy
-	Stal nierdzewna
Oświetlenie wewnętrzne	Tak
Dodatkowy sposób grzania - Grill	Tak
Umiejscowienie świateł wewnętrznych	Right side
Maksymalny przepływ powietrza	0
Minimalna przepływ powietrza	0
Mocy akustycznej przy maksymalnej prędkości (2010/30/EU)	0
Mocy akustycznej przy minimalnej prędkości (2010/30/EU)	0

EFEKTYWNOŚĆ

6th Sense / Dynamic Intelligence	Szósty Zmysł
Liczba stopni mocy	7
Maksymalna moc mikrofal	1000
Rozmrażanie chleba	Brak
Jet rozmrażanie	Tak
Jet start	Tak
Klasa energetyczna - NOWA (2010/30/EU)	x