מימד מתאר E2425HM
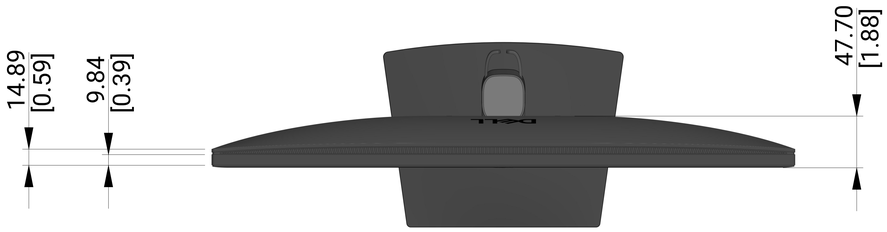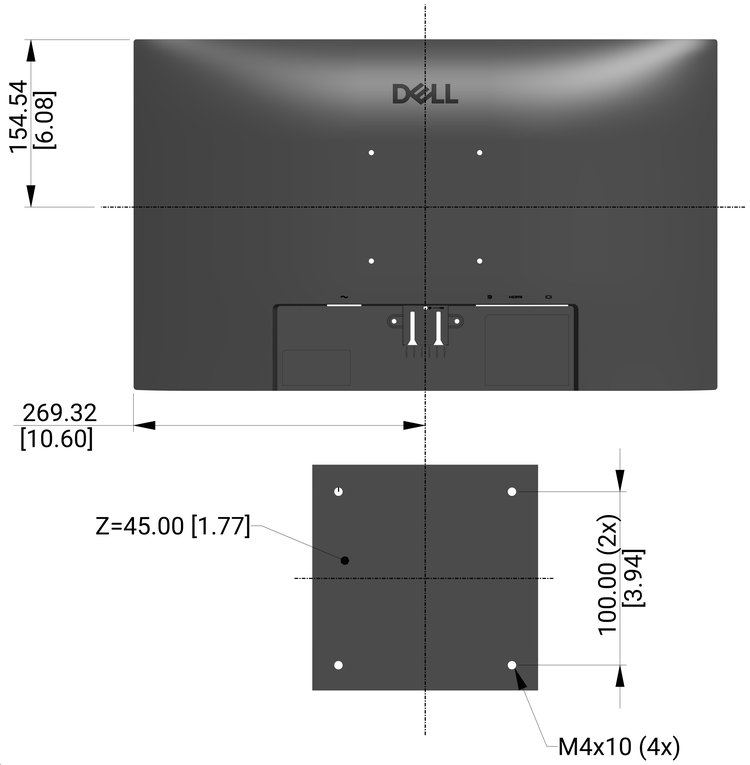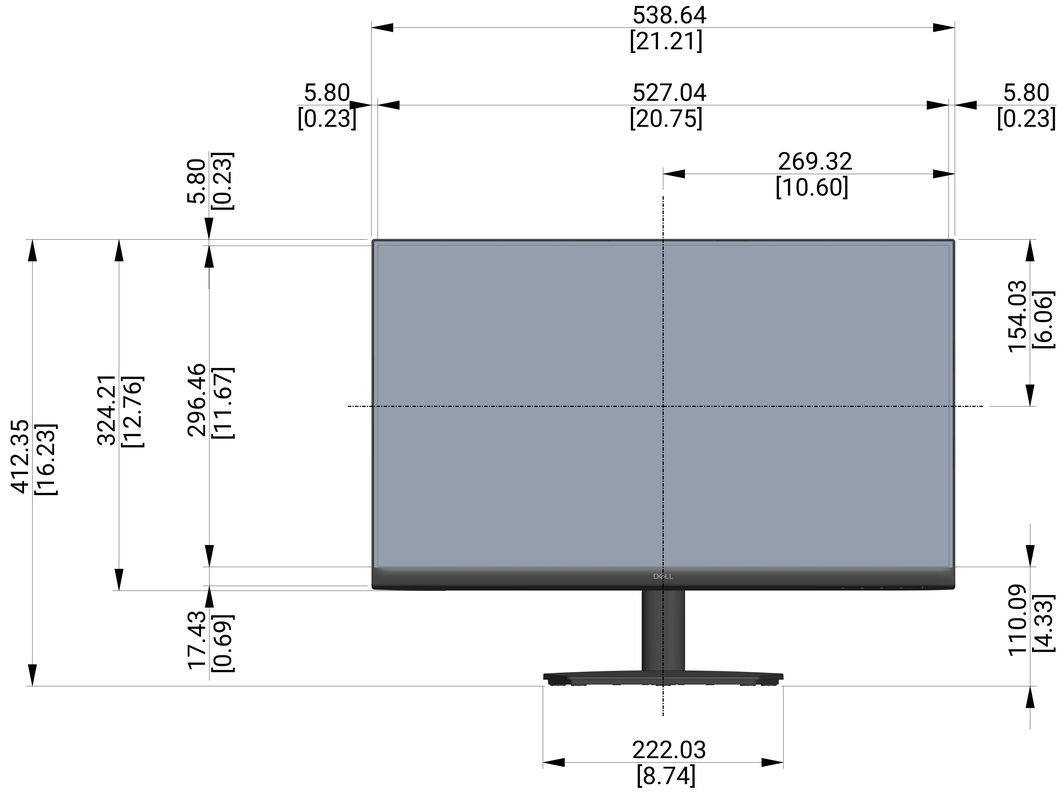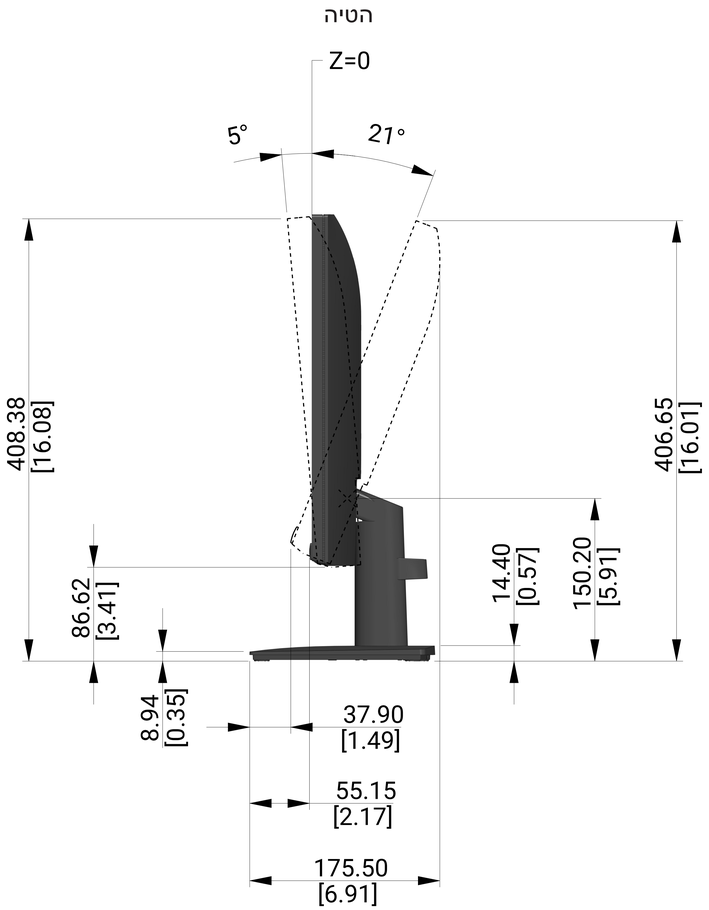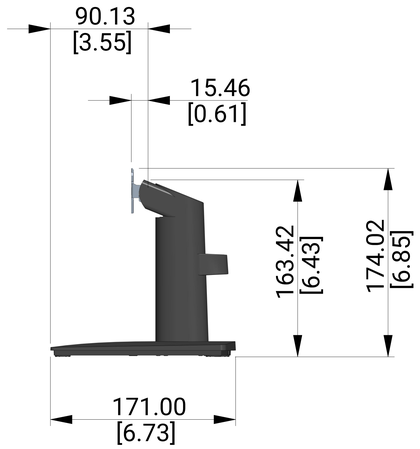
יחידה : מ"מ [אינץ']
מימד : נומינלי
ציור : לא לפי קנה מידה