Omtrekafmeting S3425DW
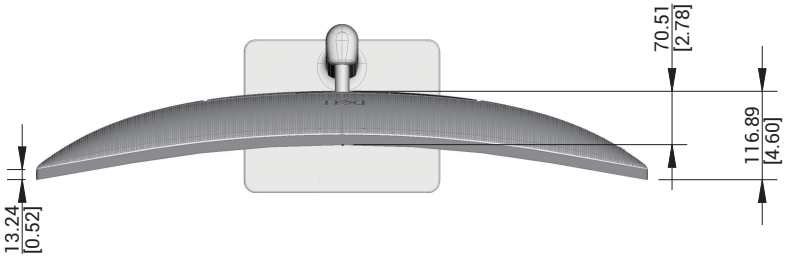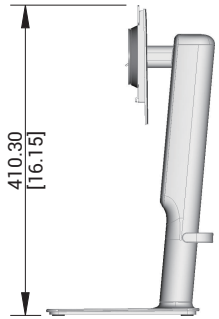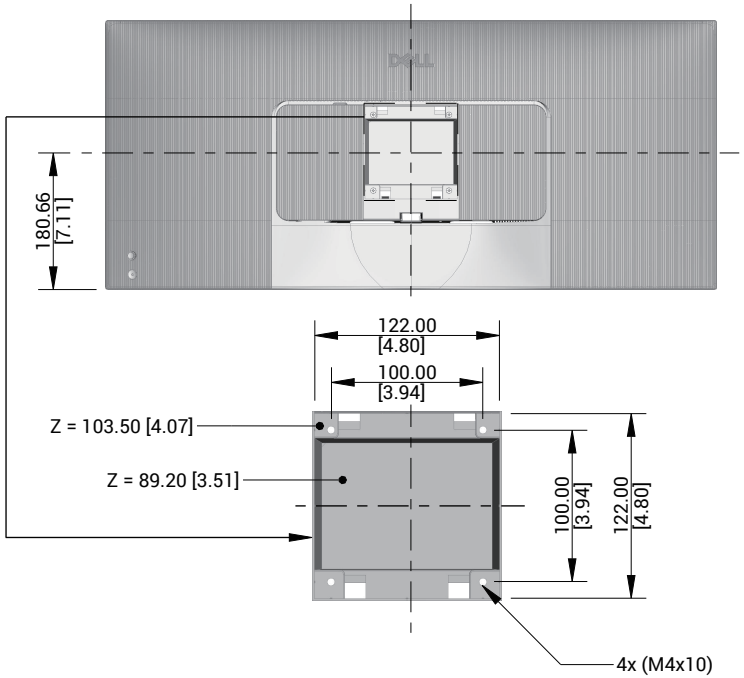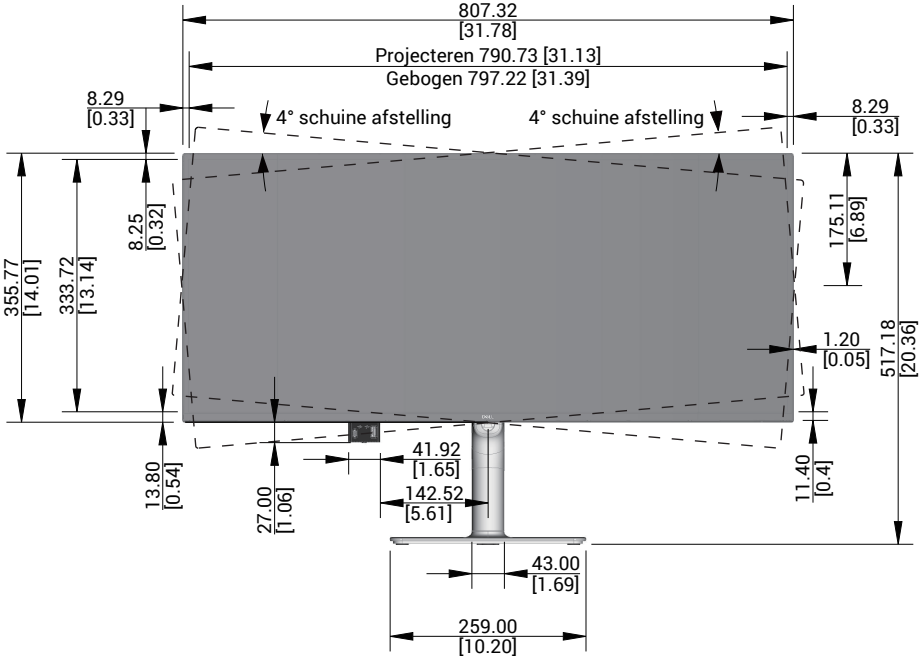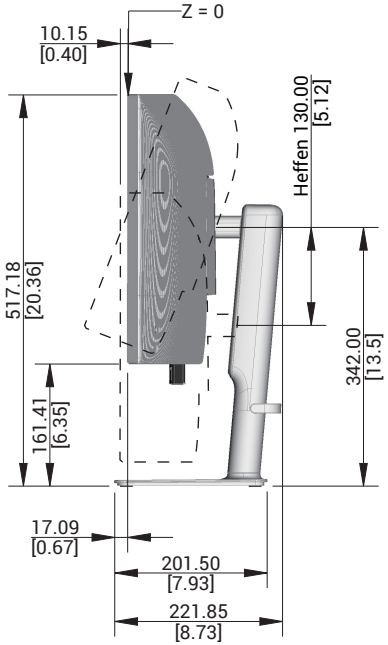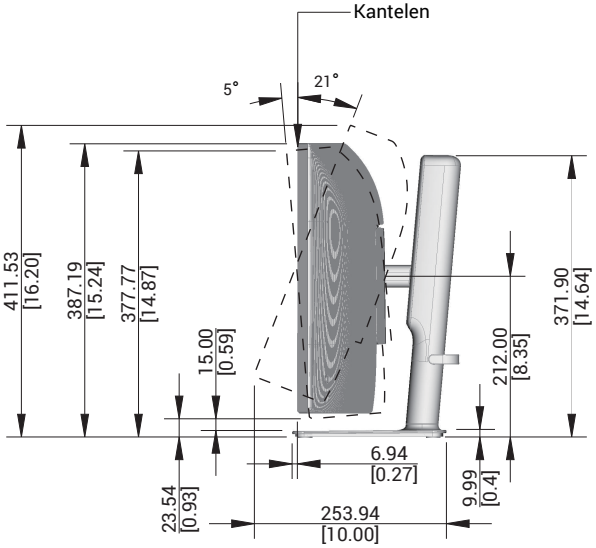
Eenheid: mm [inch]
Afmeting: Nominaal
Tekening: Niet op schaal