מימד מיתאר S2725QS
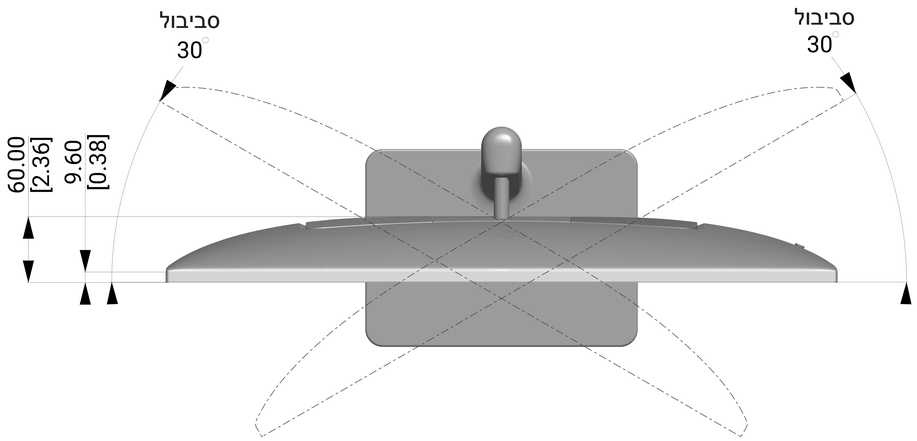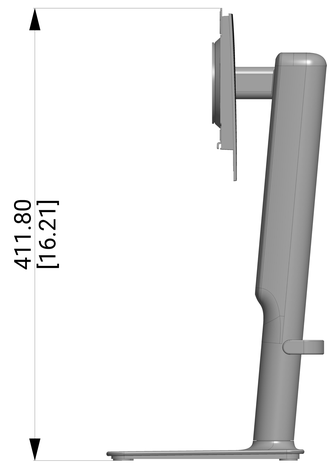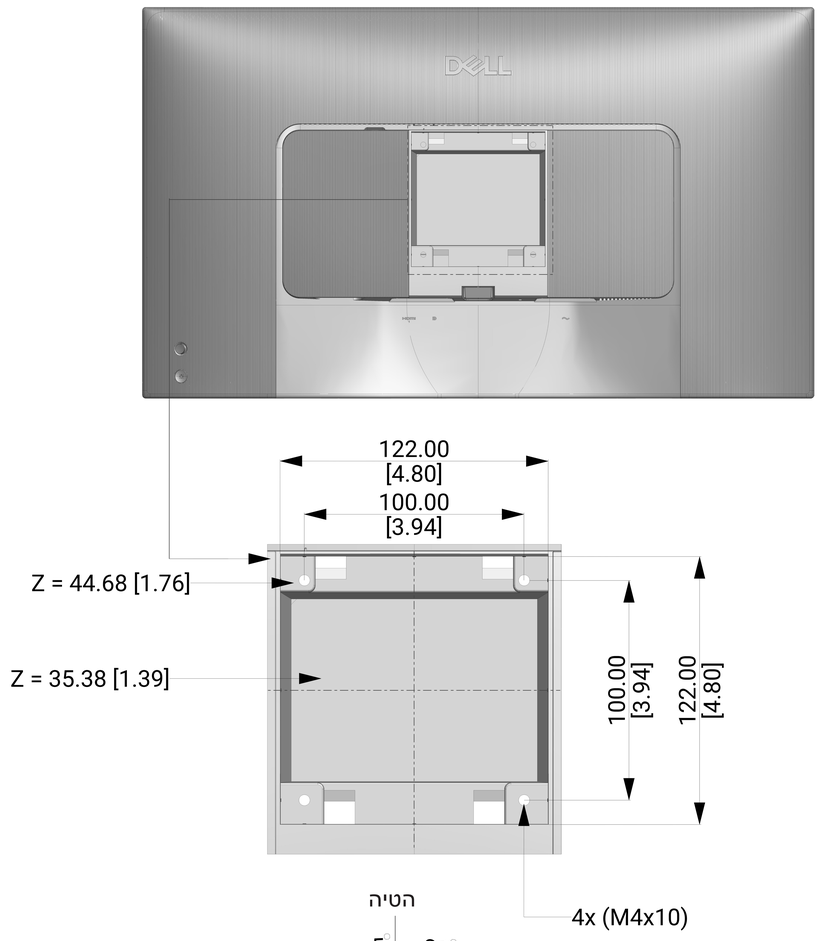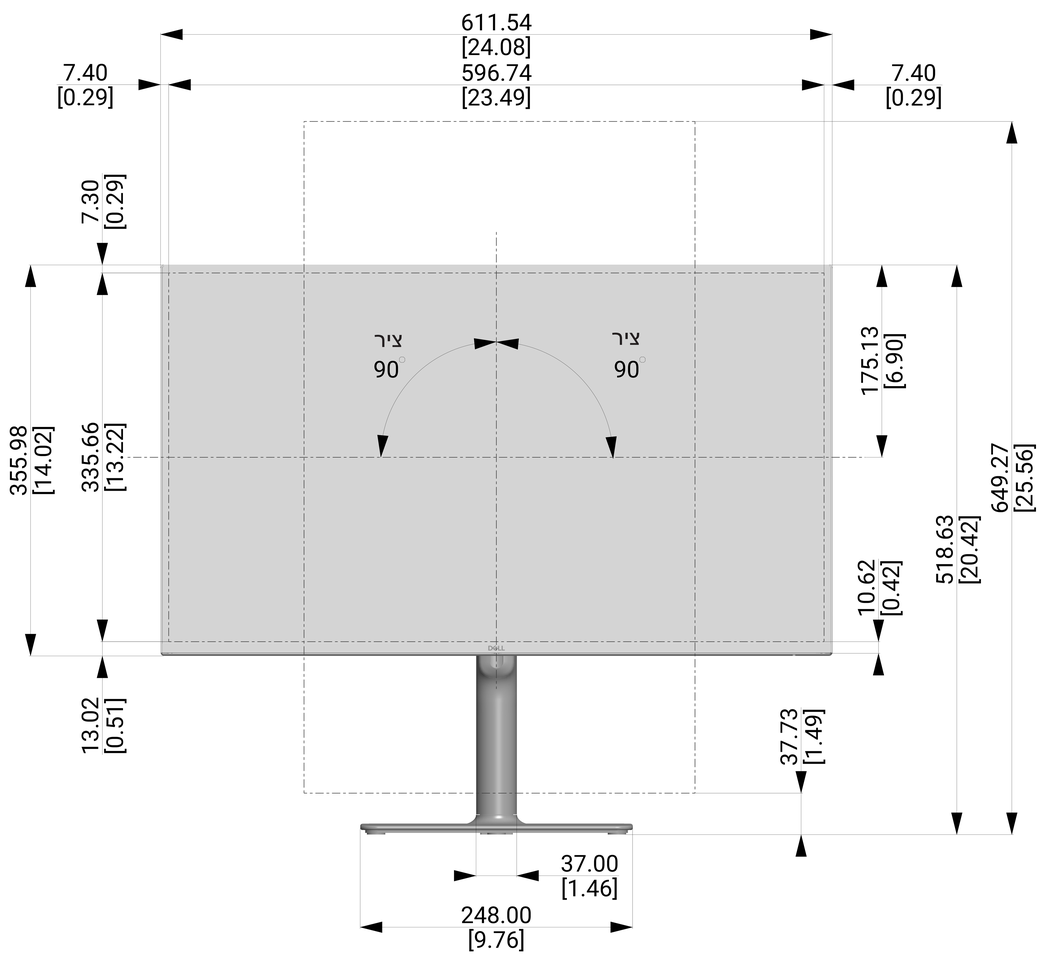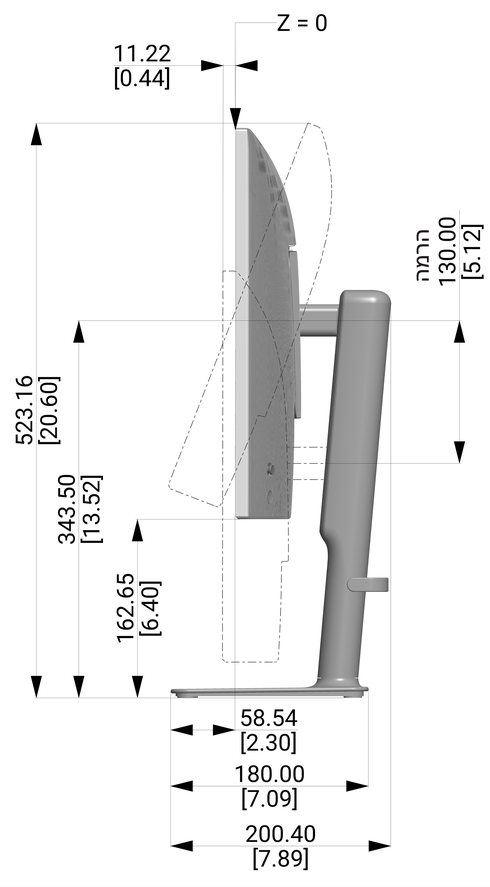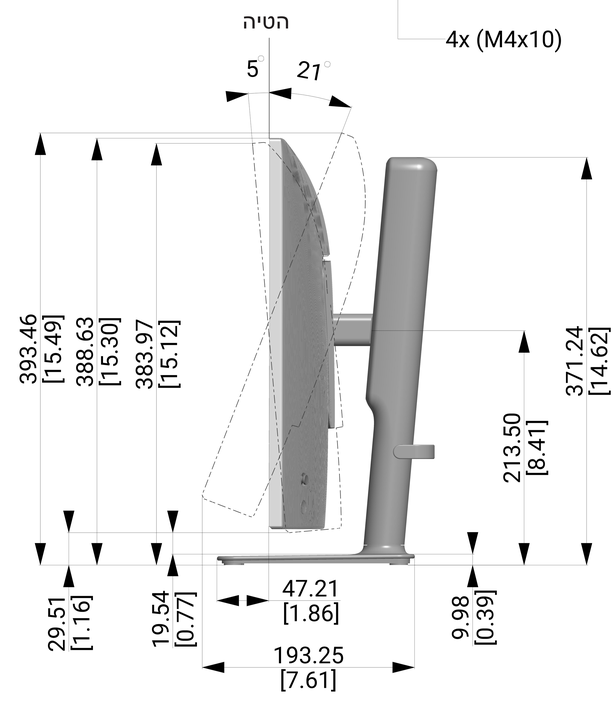
יחידה : מ"מ [אינץ']
ממד : נומינלי
שרטוט : לא לפי קנה המידה