Dimensiones externas del S2725QS
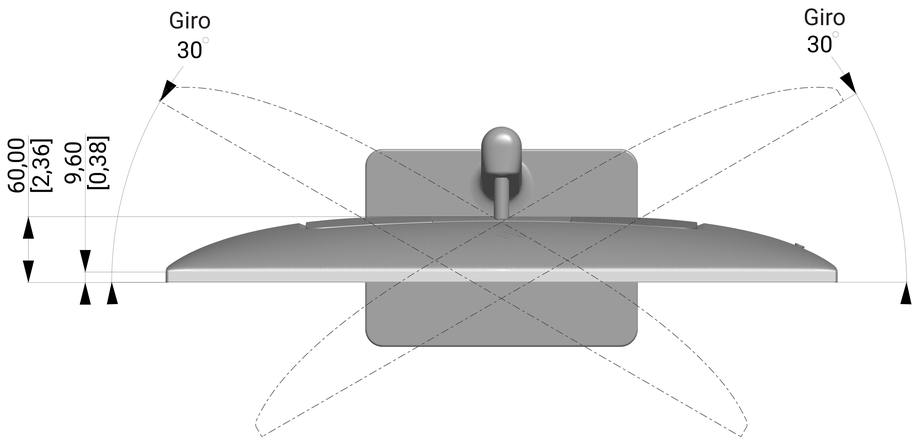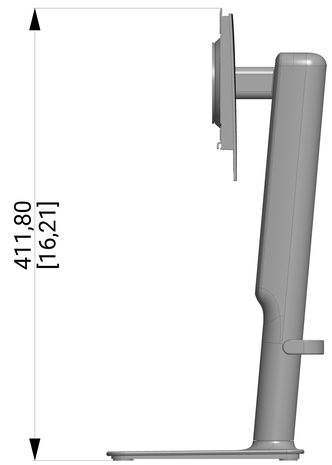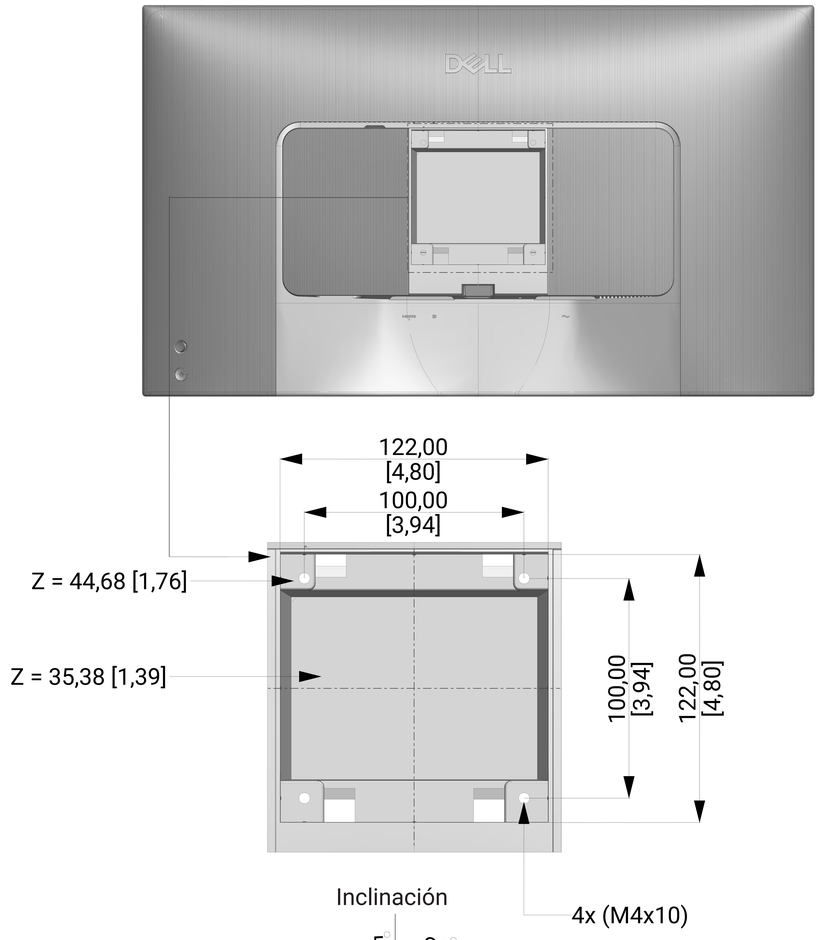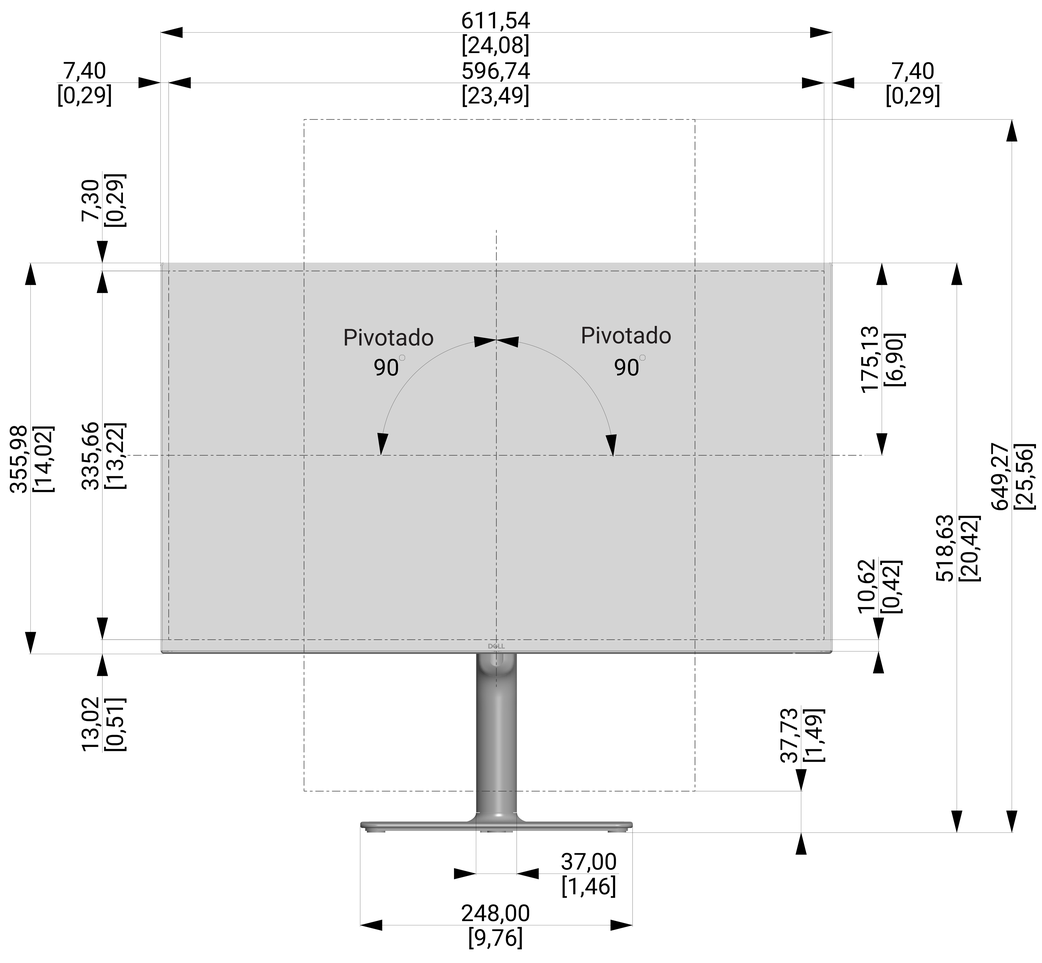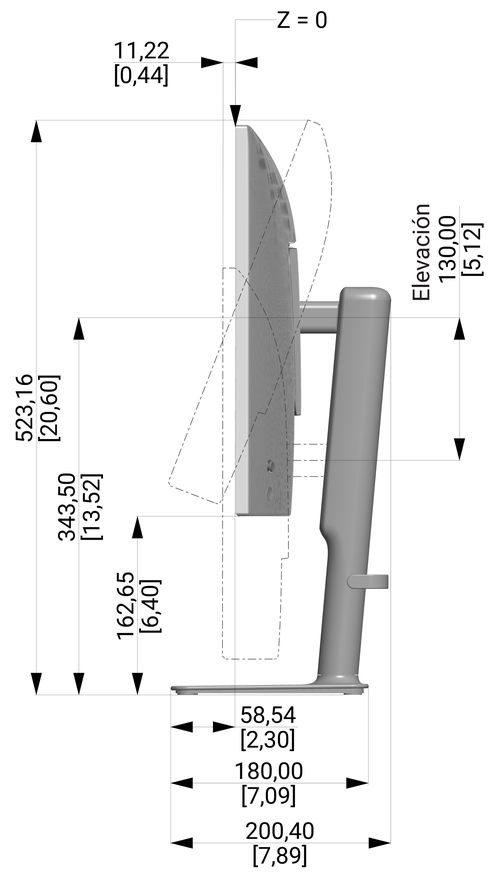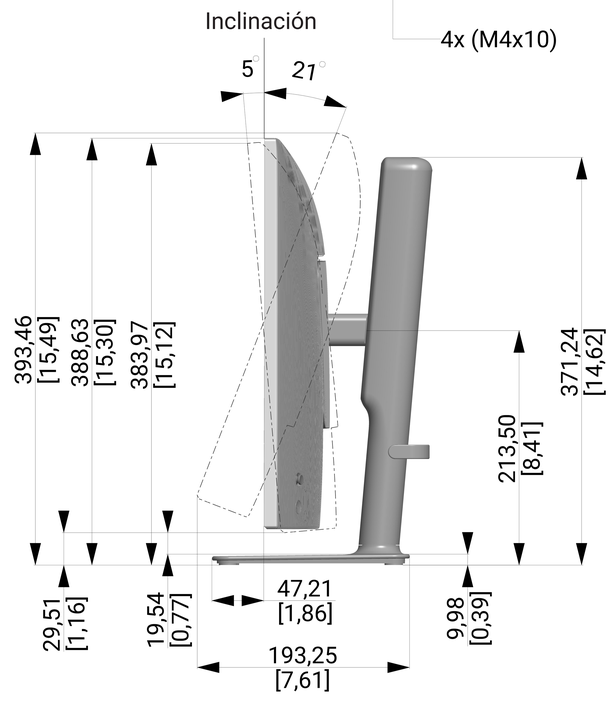
Unidad : mm [pulgadas]
Dimensiones : Nominal
Dibujo : No a escala