Vnější rozměry S2725QS
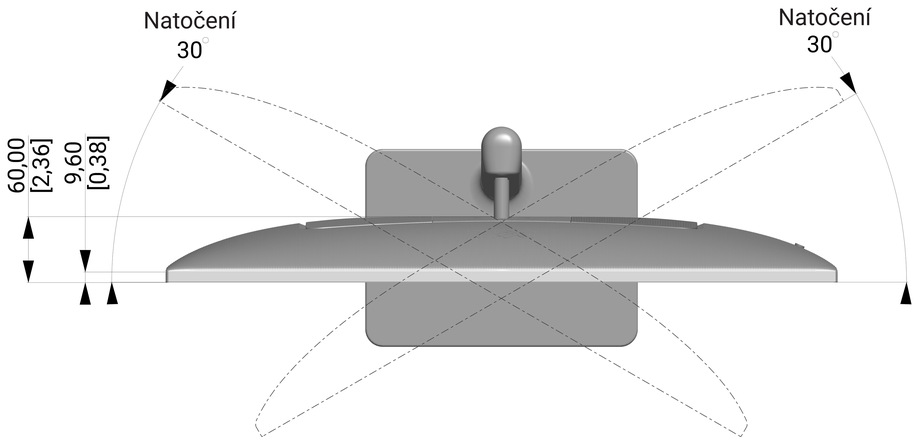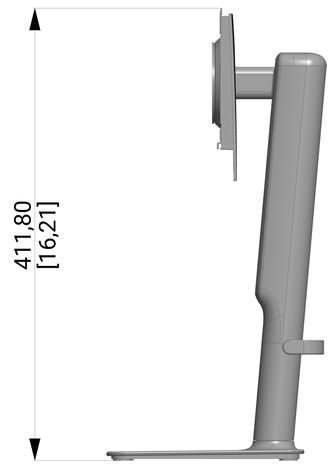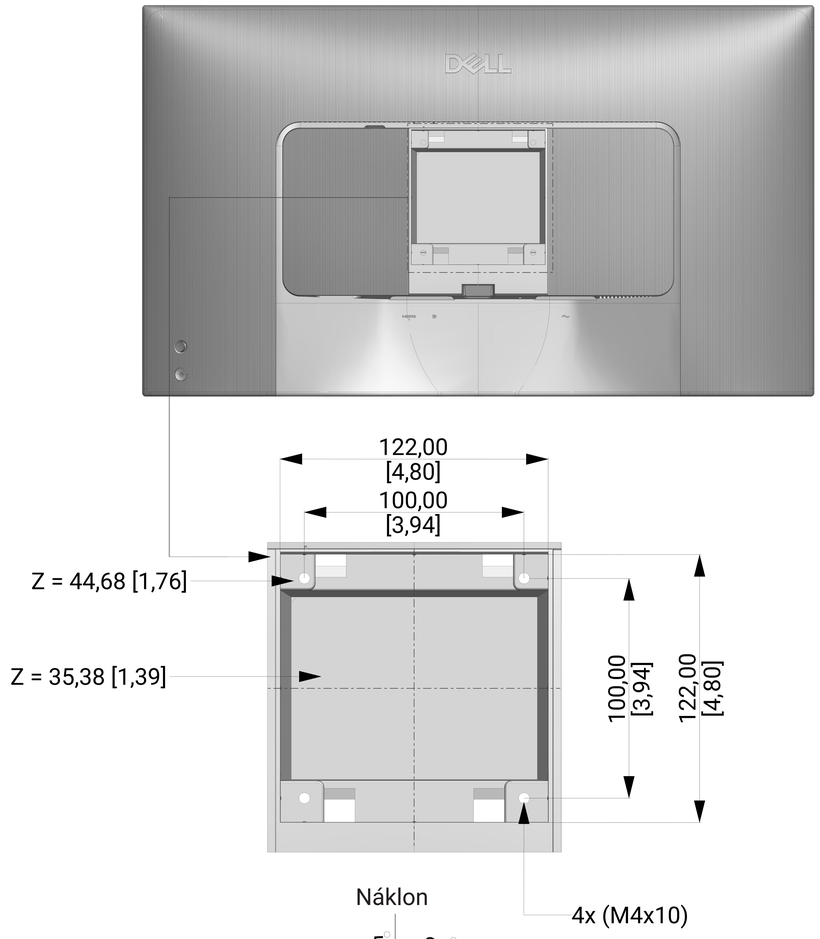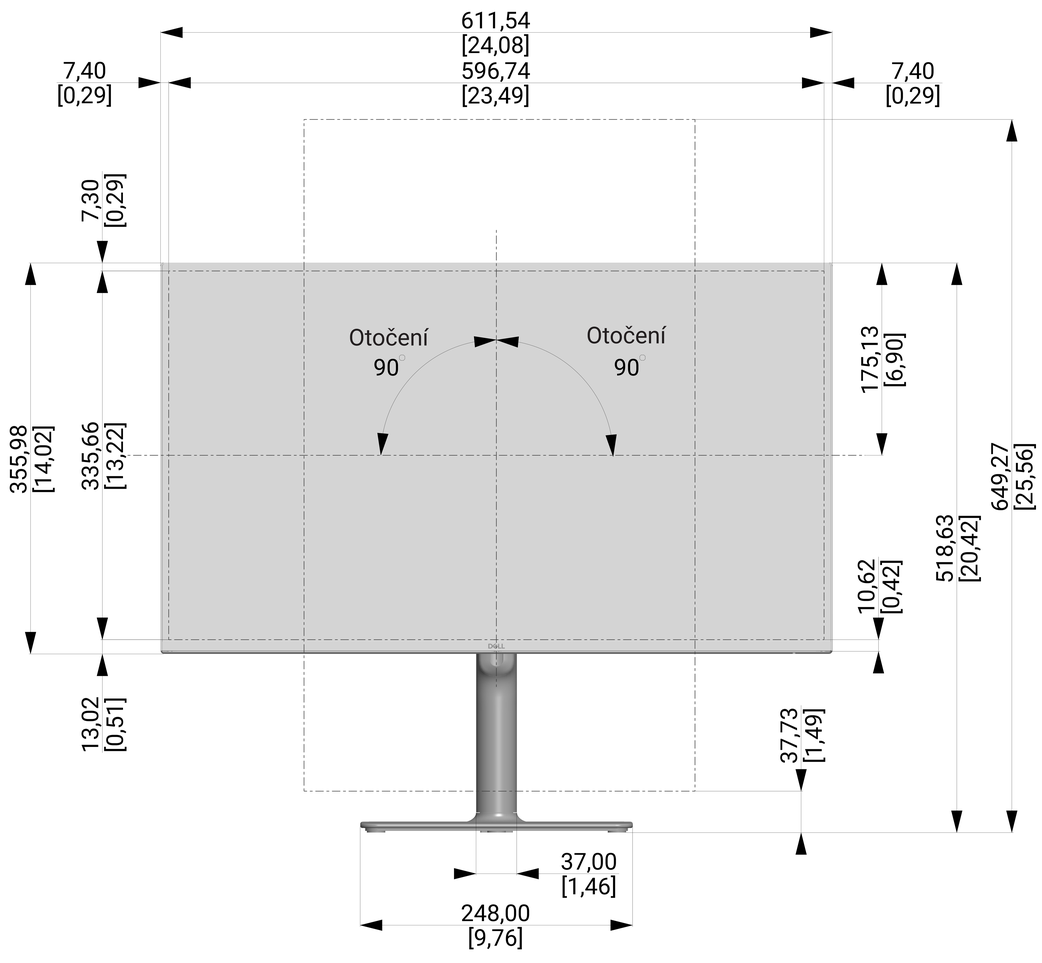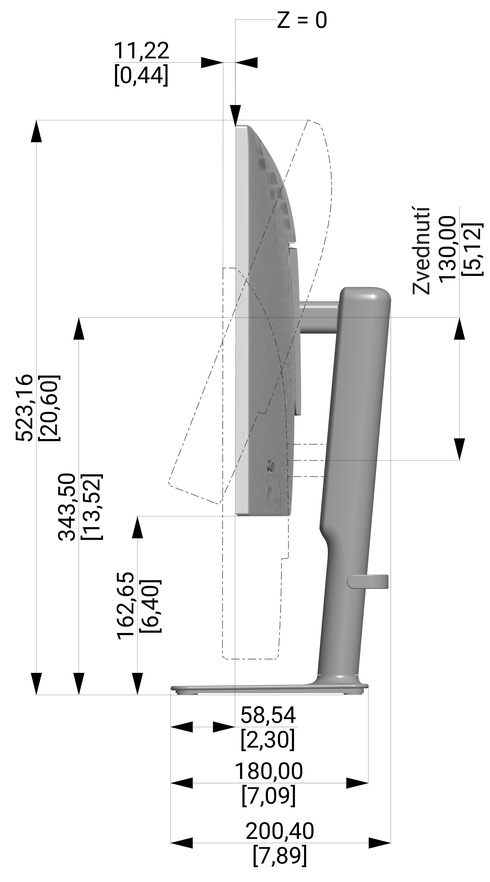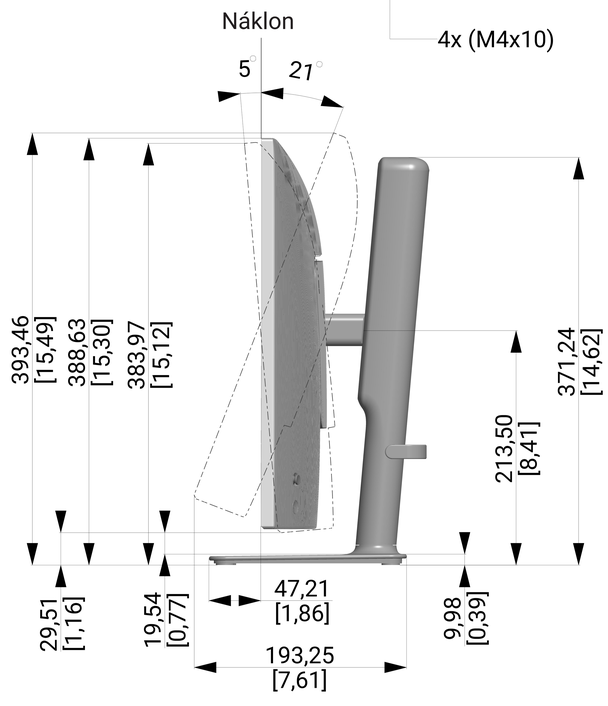
Jednotka : mm [in]
Rozměry : Nominální
Výkres : Není v měřítku