S2725QS Äußere Abmessungen
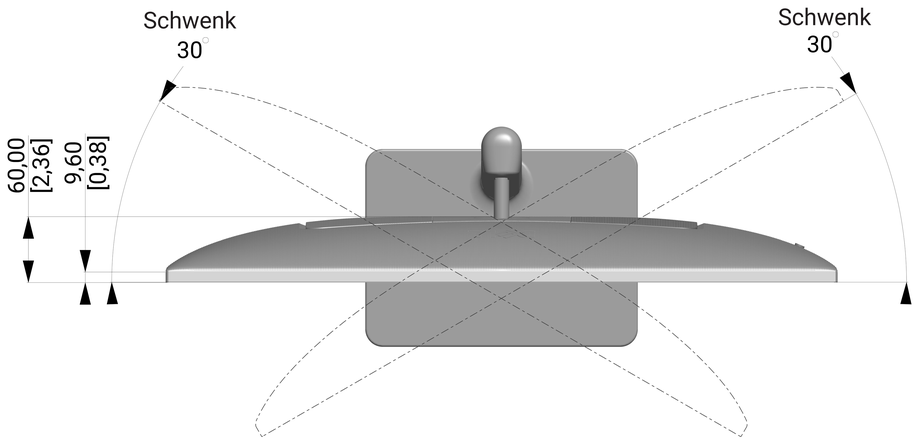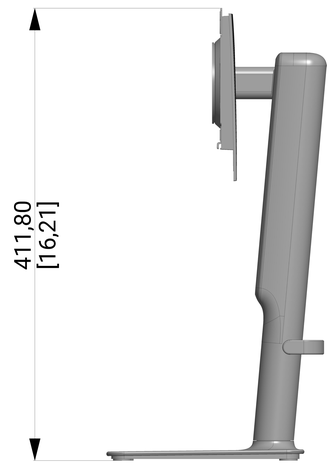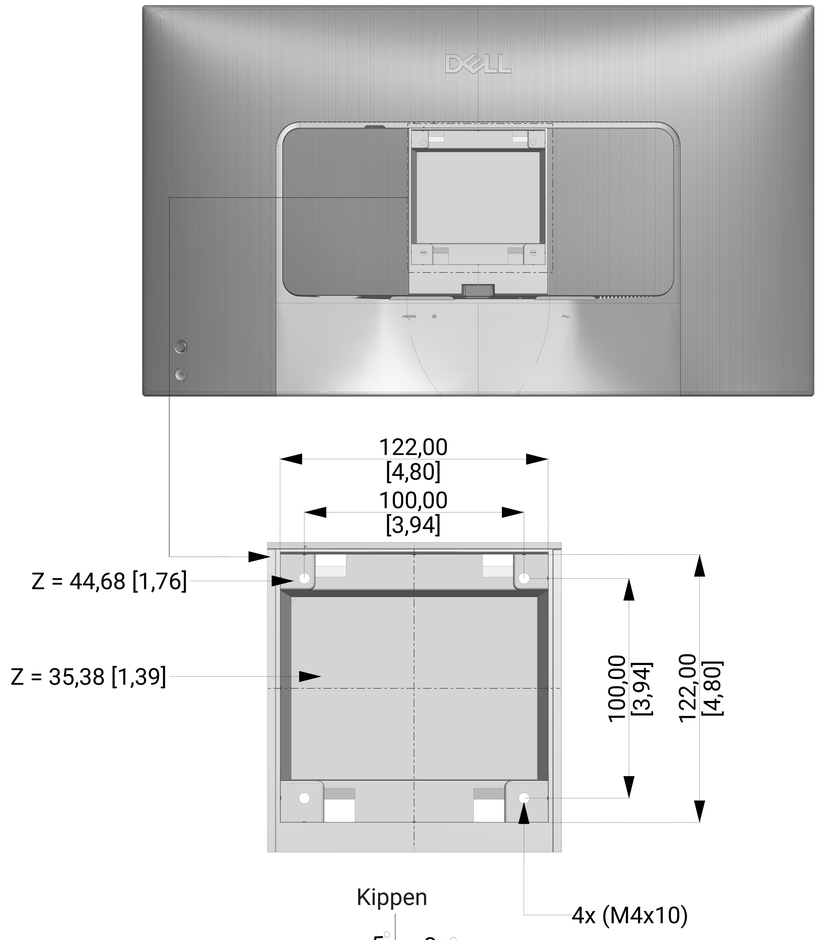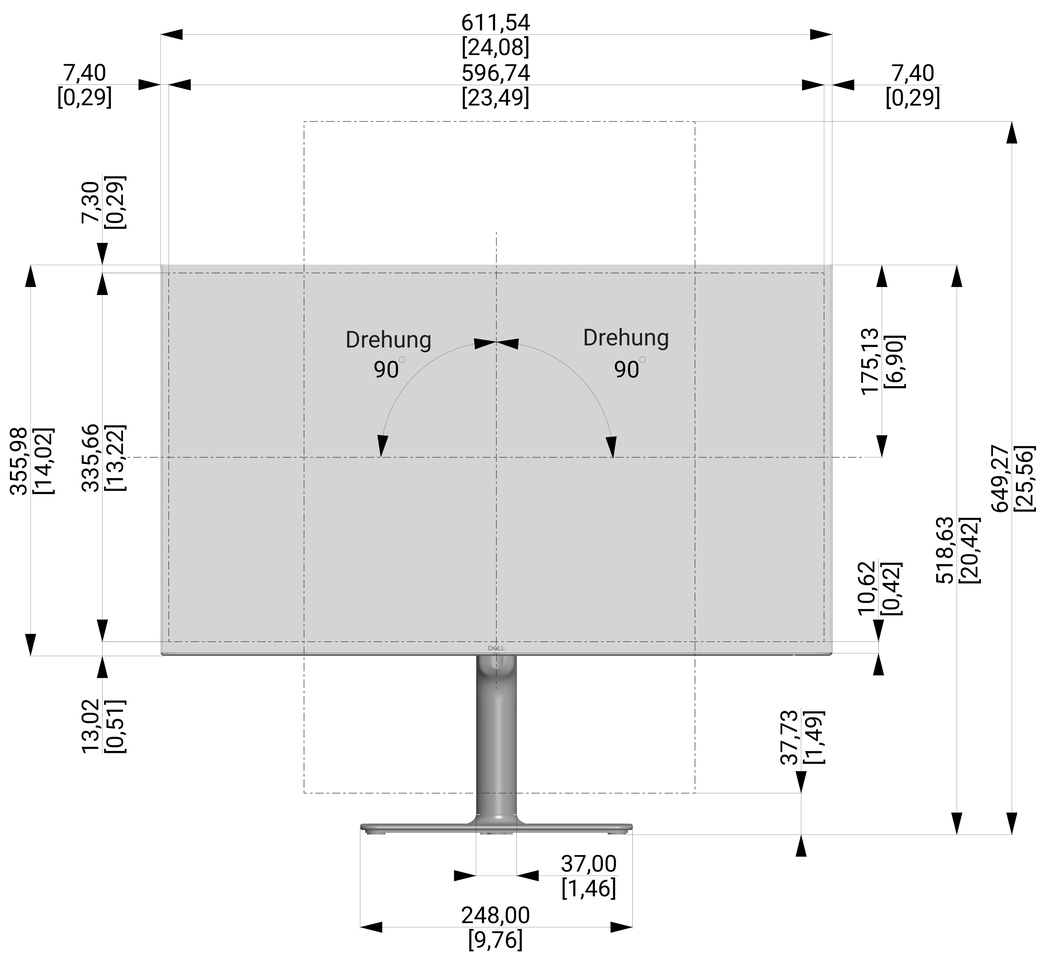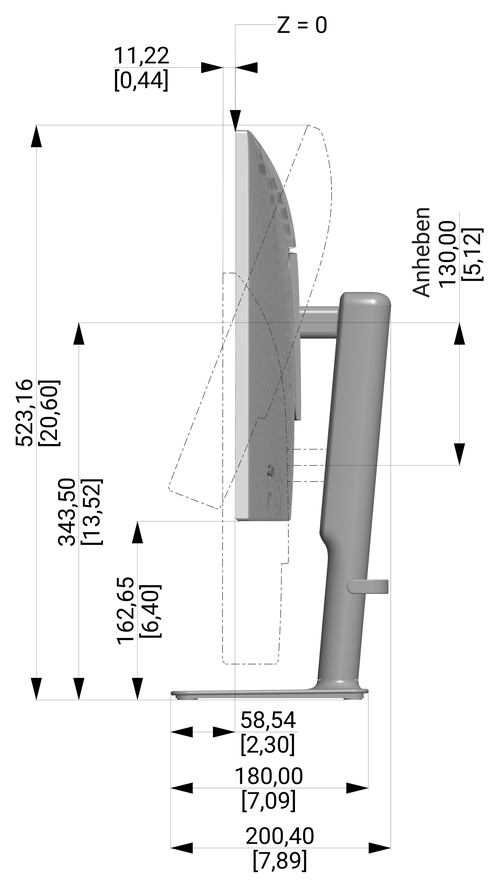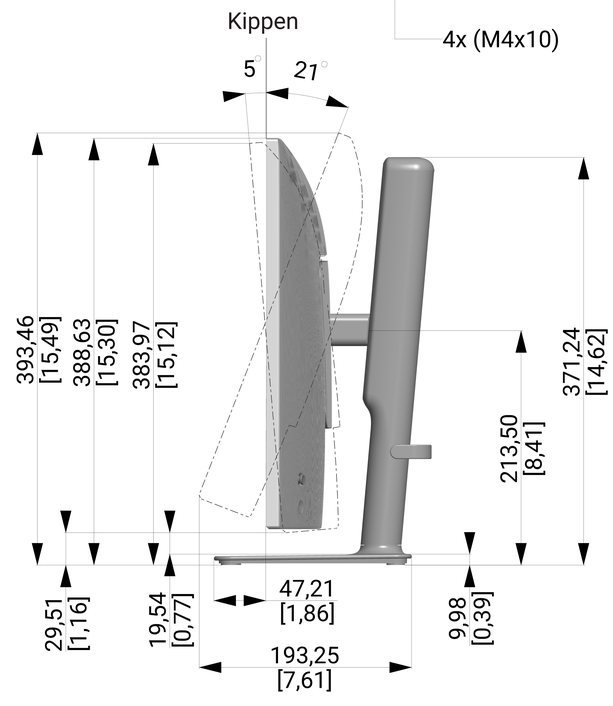
Einheit : mm [Zoll]
Abmessungen : Nominal
Zeichnung : Nicht maßstabsgetreu