S2725QS 外型尺寸
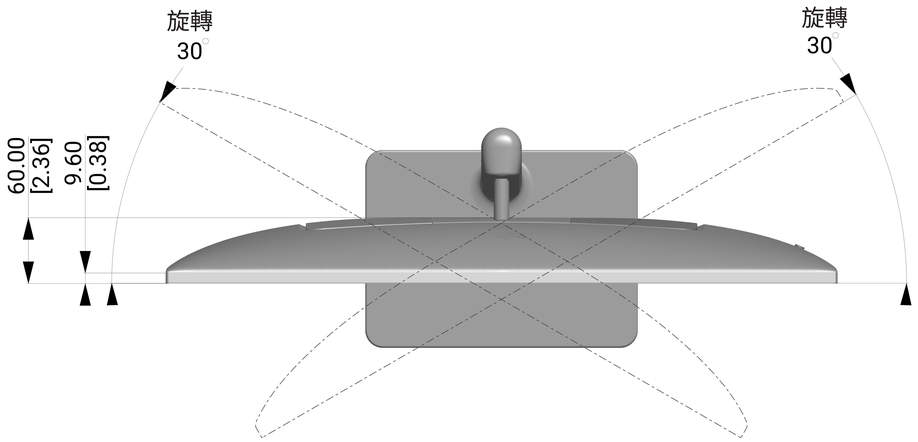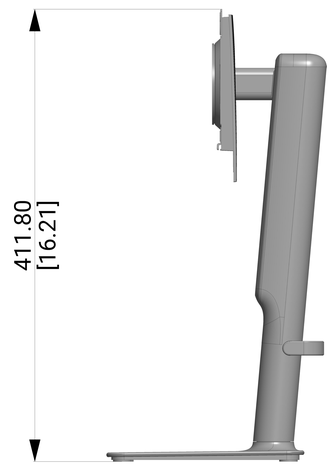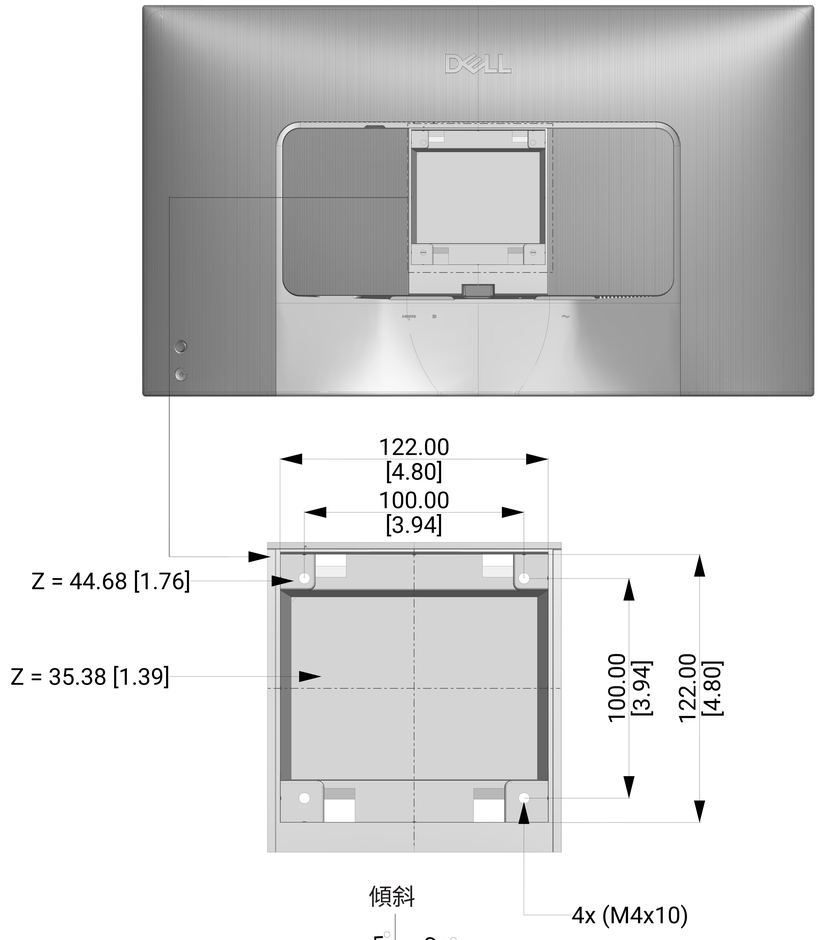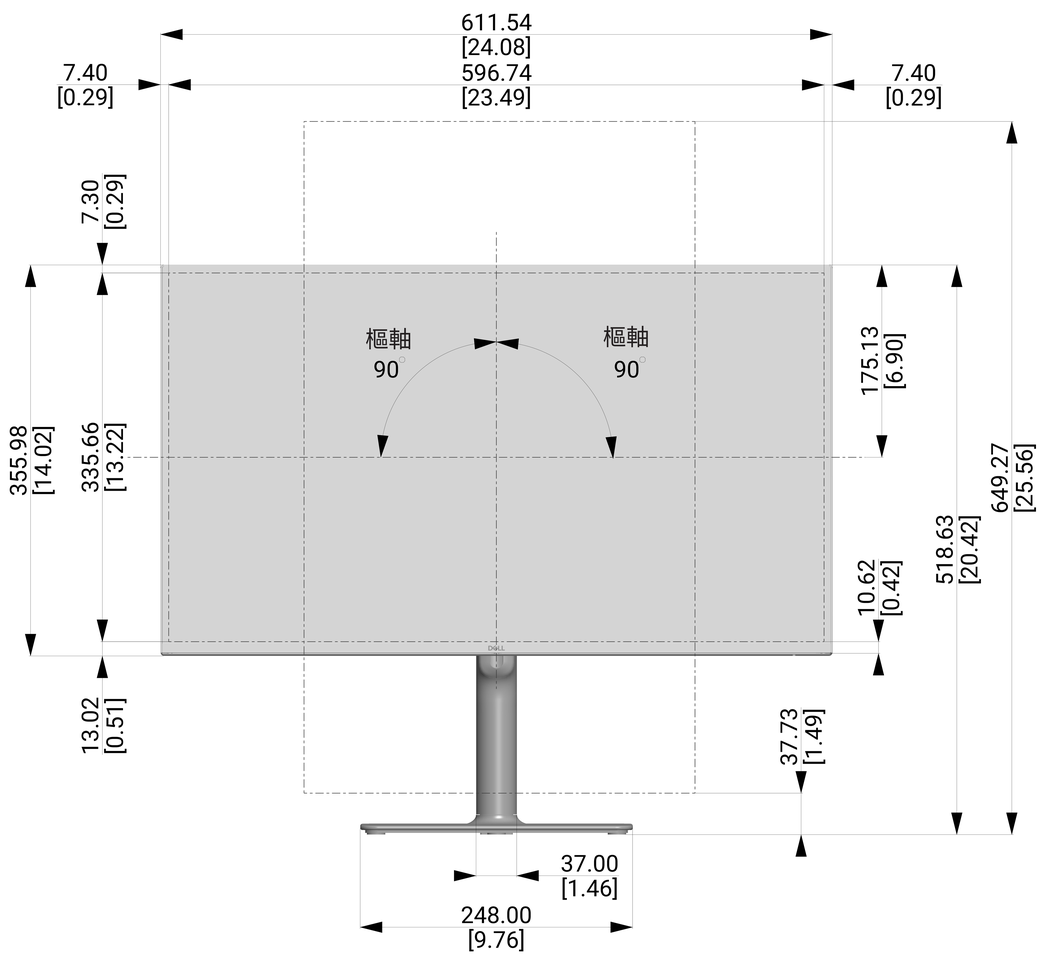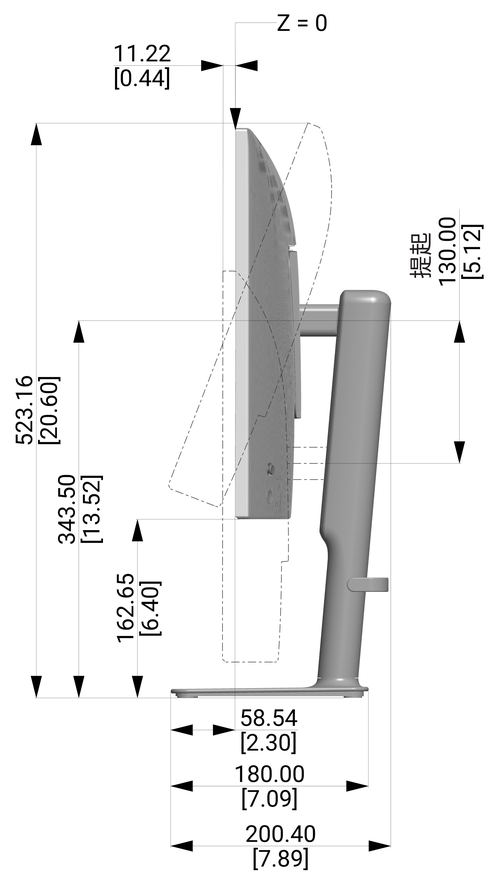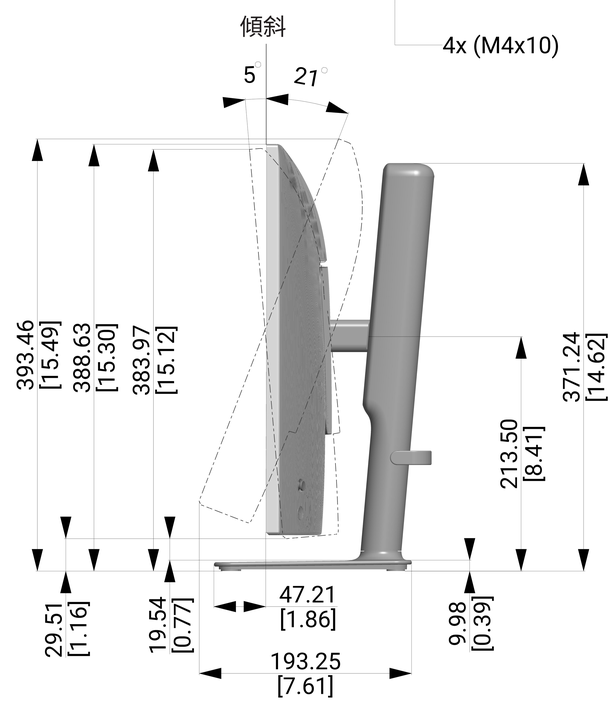
單位　：mm [英吋]
尺寸　：額定
圖　　：非等比例